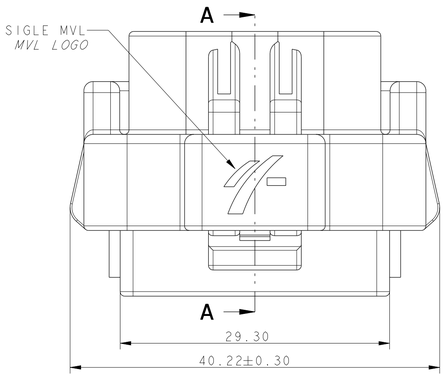

COUPE A-A

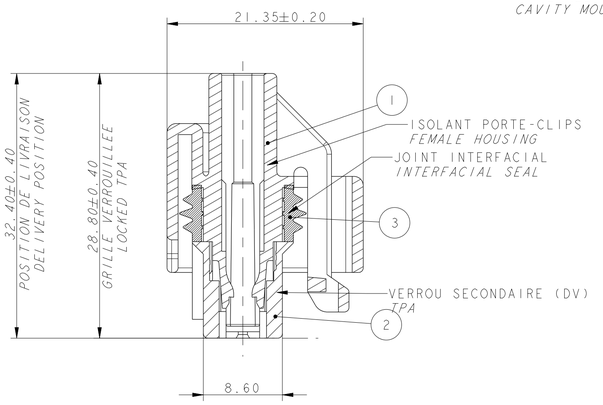

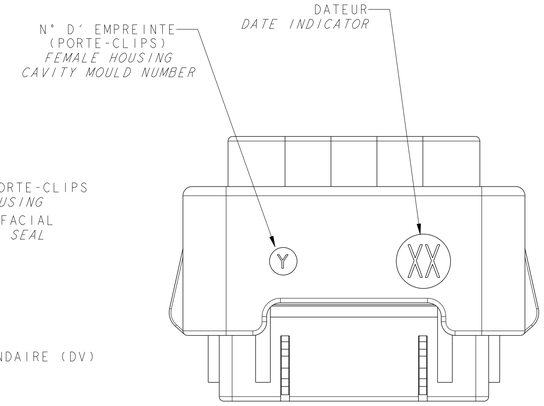

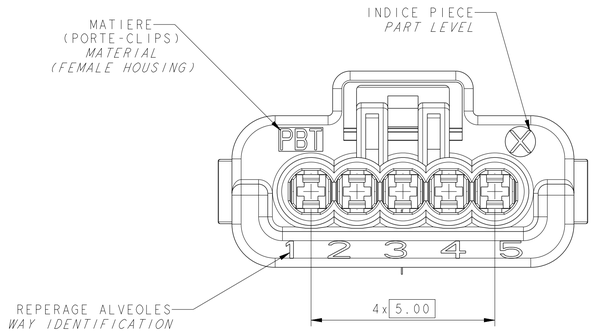

REP	DESIGNATION	REFERENCE MVL	MATIERE / *MATERIAL*	COULEUR / *COLOR*
1	ISOLANT VOIE CENTRALE BOUCHEE *FEMALE HOUSING CENTRAL WAY PLUGGED*	211 1 0 046	PBT 0% GF	NOIR / *BLACK*
	ISOLANT 5 VOIES *FEMALE HOUSING 5 WAY*	211 1 8 043	PBT 0% GF	GRIS / *GREY*
2	VERROU SECONDAIRE (DV) *TPA*	211 M 3 078	PBT 15% GF	ORANGE
		211 M 6 078	PBT 15% GF	BLEU / *BLUE*
		211 M 4 078	PBT 15% GF	JAUNE / *YELLOW*
3	JOINT INTERFACIAL *INTERFACIAL SEAL*	211 M 077	SILICONE 4 % HUILE *SILICONE 4% oil* DURETE 30±5 SHORE A *TOUGHNESS 30±5 SHORE A*	BLEU / *BLUE*
	BOUCHON *BLIND PLUG*	F 310 100	SILICONE NON LUBRIFIE *SILICONE WITHOUT OIL*	ORANGE

DESIGNATION	REF MVL	INDICE PIECE *PART LEVEL*	REF DELPHI	INDICE PIECE *PART LEVEL*	COULEUR ISOLANT *HOUSING COLOR*	CODAGE *CODING*	COULEUR DV *TPA COLOR*	N°CODEUR *CODING N°*	CODAGE COULEUR CODING COLOR vue de face ± 0.05 Selon NFR 13-460
PORT-CLIPS 5 VOIES *FEMALE SEALED CONNECTOR*	211 PC 05 3 S 4 026	A	10812038	02	GRIS *GREY*	JAUNE *YELLOW*	JAUNE *YELLOW*	1	10.70 / 9.10
	211 PC 05 3 S 6 026	A	33500706	01		BLEU *BLUE*	BLEU *BLUE*	2	11.60 / 4.05
	211 PC 05 3 S 3 026	A	33500309	01		ORANGE	ORANGE	3	13.20 / 2.45
PORTE-CLIPS VOIE CENTRALE BOUCHEE *FEMALE SEALED CONNECTOR CENTRAL WAY PLUGGED*	211 PC 05 3 S 4 030	A	10763118	02	NOIR BLACK	JAUNE *YELLOW*	JAUNE *YELLLOW*	1	10.70 / 9.10
	211 PC 05 3 S 6 030	A	33511061	01		BLEU *BLUE*	BLEU *BLUE*	2	11.60 / 4.05
	211 PC 05 3 S 3 030	A	33500310	01		ORANGE	ORANGE	3	13.20 / 2.45

ECHELLE 1:1

ECN-NO. *NUMERO ECN*	POSITION *POSITION*	CHANGE DESCRIPTION *MODIFICATION*
-	-	-
	-	-
	-	-
	-	-
	-	INITIAL RELEASE

PRODUCT SPEC. *SPECIF. PRODUIT* -
PACKAGING SPEC. *SPECIF. EMBALAGE* -
APPLICATION SPEC. *SPECIF. APPLICATION* -

COPYRIGHT DELPHI CORPORATION AND/OR ITS AFFILIATES. ALL RIGHTS RESERVED. REVISED
THIS DRAWING IS THE PROPERTY OF DELPHI CORPORATION AND CONTAINS DELPHI CONFIDENTIAL INFORMATION. THE REPRODUCTION, DISTRIBUTION AND UTILIZATION OF THIS DOCUMENT OR ITS RELATED CAD MATA DATA, AS WELL AS COMMUNICATION OF ANY CONTENT TO OTHERS, WITHOUT EXPRESS AUTHORIZATION, IS PROHIBITED.
CE PLAN EST LA PROPRIETE DE DELPHI CORPORATION ET CONTIENT DES INFORMATIONS DELPHI CONFIDENTIELLES. LA REPRODUCTION, LA DISTRIBUTION ET L'UTILISATION DE CE DOCUMENT OU DE SES DONNEES MATHEMATIQUES CAD, AINSI QUE LA COMMUNICATION DE TOUT CONTENU A AUTRUI, SANS AUTORISATION EXPRESSE, EST INTERDITE.

TOLERANCES *TOLERANCES* ±0.1 ±2°
COUNTERPART N° *CONTRE-PARTIE N°* -
DO NOT MEASURE DRAWING *NE PAS PRENDRE DE COTES*
MATERIAL : *MATIERE :* SEE TABLE
SURFACE FINISH *ETAT DE SURFACE* -
COLOUR *COULEUR :* SEE TABLE
TOOL NO. *Outil N°* -
ECO Loc. Code *CODE B.E.* FE

DELPHI
DELPHI PACKARD ELECTRICAL/ELECTRONIC ARCHITECTURE
EPERNON, FRANCE

CAD SYSTEM pro / eng.
ISO PROJECTION *PROJECTION ISO*
DIMENSION IN MILLIMETERS *DIMENSIONS EN MILLIMETRES*
DWG SIZE *FORMAT* A1

	DATE *DATE*	NAME *NOM*
CREATED BY *CREE PAR*	1998-10-26	F.FAURIE
MODIFIED BY *MODIF. PAR*	2013/07/11	F.FAURIE
CHECKED BY *VERIF. PAR*	2013/09/18	S.LACOTE
APPROVED BY *APPR. PAR*	2013/09/19	Pascal MENARD

TITLE *DESIGNATION* 2.8 S.W.S. 5-W FEMALE HOUSING
PROJECT *PROJET* MINI SEALED FAMILY
ESR NO. *NUMERO ESR* FRA-0702
CAT. NO. *NUMERO CAT.* -
DOCUMENT UNDER POS CONTROL *DOCUMENT GERE SOUS M.D.S.*
NO MODIFICATION ALLOWED OUTSIDE *PAS DE MODIFICATION EN DEHORS*
FILE NAME *NOM DE FICHIER* PCC0828888

DRAWING NUMBER *REF. PLAN* PCC0828888 REV. *IND.* A
STATE *ETAT* SERIAL RELEASED
PART NUMBER *REF. ARTICLE* See Table REV. *IND.* -
APPROVAL LEVEL *NIV. D'APPROBATION* -
SHEET *FEUILLE* 1 of / sur 1
SCALE *ECH.* 3:1

EUR C04 1/2 F29

Общество с ограниченной ответственностью «МосЧип» ИНН 7719860671 / КПП 771901001
Адрес: 105318, г.Москва, ул.Щербаковская д.3, офис 1107

Данный компонент на территории Российской Федерации

Вы можете приобрести в компании MosChip.

Для оперативного оформления запроса Вам необходимо перейти по данной ссылке:

http://moschip.ru/get-element

Вы можете разместить у нас заказ для любого Вашего проекта, будь то серийное производство или разработка единичного прибора.

В нашем ассортименте представлены ведущие мировые производители активных и пассивных электронных компонентов.

Нашей специализацией является поставка электронной компонентной базы двойного назначения, продукции таких производителей как XILINX, Intel (ex.ALTERA), Vicor, Microchip, Texas Instruments, Analog Devices, Mini-Circuits, Amphenol, Glenair.

Сотрудничество с глобальными дистрибьюторами электронных компонентов, предоставляет возможность заказывать и получать с международных складов практически любой перечень компонентов в оптимальные для Вас сроки.

На всех этапах разработки и производства наши партнеры могут получить квалифицированную поддержку опытных инженеров.

Система менеджмента качества компании отвечает требованиям в соответствии с ГОСТ Р ИСО 9001, ГОСТ РВ 0015-002 и ЭС РД 009

Офис по работе с юридическими лицами:

105318, г.Москва, ул.Щербаковская д.3, офис 1107, 1118, ДЦ «Щербаковский»

Телефон: +7 495 668-12-70 (многоканальный)

Факс: +7 495 668-12-70 (доб.304)

E-mail: info@moschip.ru

Skype отдела продаж:
moschip.ru
moschip.ru_4
moschip.ru_6
moschip.ru_9