THIS DRAWING IS UNPUBLISHED. RELEASED FOR PUBLICATION 2006
© COPYRIGHT 2006 Tyco Electronics AMP GmbH ALL RIGHTS RESERVED.

LOC	DIST
A1	–

REVISIONS

P	LTR	DESCRIPTION	DATE	DWN	APVD
	C1	ECR-11-018403	07SEP2011	OH	BR
	C2	ECR-11-021475	18NOV2011	GW	BR
	C3	VARIANT 0--3 ADDED PER PCN E-15-007254	12MAY2015	ER	DO
	C4	ECR-15-014241	14OCT2015	GSK	JB

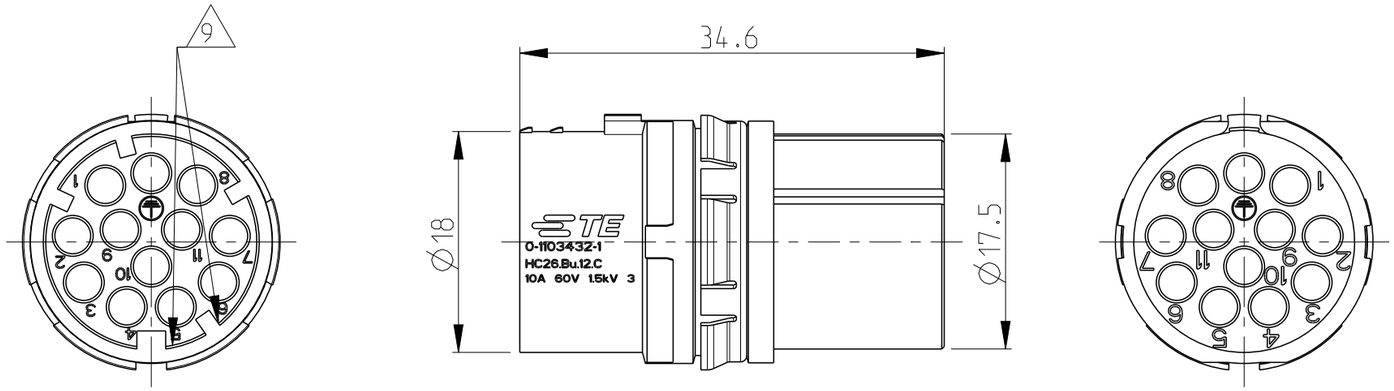

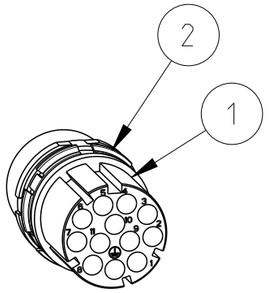

SCALE 1:1

PN 0-1 AS SHOWN

NOT SPECIFIED DIMENSIONS AND NOTES SEE 0-1

NICHT ANGEGEBENE BEMASSUNGEN UND BEMERKUNGEN SIEHE 0-1

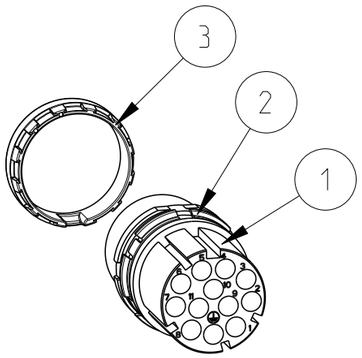

SCALE 1:1

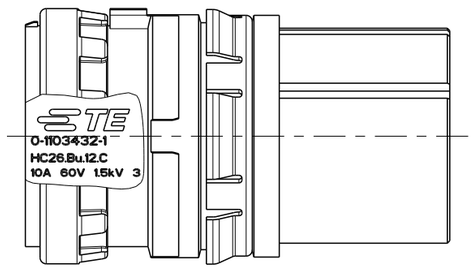

PN 0-3 AS SHOWN

Notes

1 SUITABLE HOUSINGS: SERIES HC26
CUSTOMER DRAWING: 11034XX/33/34/36/37/39/40/70

2 OUTER DIMENSIONS OF INSULATION: MAX. Ø3.2 MM

3 SUITABLE CRIMP CONTACTS:
CUSTOMER DRAWING: 166824

4 SUITABLE SUB-MIN. COAXICON CONTACTS:
CUSTOMER DRAWING: 51565

5 SUITABLE LWL (OPTICS) CONTACTS:
CUSTOMER DRAWING: 216342 AND 1102921

6 SUITABLE INSERTION TOOL:
CUSTOMER DRAWING: 1102855

7 SUITABLE EXTRACTION TOOL:
CUSTOMER DRAWING: 1102855

8 STANDARDS:
DIN EN 61984, DIN EN 60664-1

9 POLARIZATION RIPS

10 PACKAGING PN 0-1:
40 SETS IN A CARTON

11 PACKAGING PN 0-2:
500 SETS IN A CARTON

PARTS LIST (PER UNIT)

QTY/PN			DESCRIPTION	MATERIAL	SURFACE/COLOR	NOTE	ITEM
0-3	0-2	0-1					
1	–	–	ADAPTOR RING	PA66-GF25	GREY	SERIES HC26, INSERT	3
1	1	1	RETAINING RING	PA66-GF25	GREY	SERIES HC26, INSERT	2
1	1	1	FEMALE INSERT	PBT-GF10	GREY	SERIES HC26, 12 POS. TYPE III+	1

THIS DRAWING IS A CONTROLLED DOCUMENT.

DIMENSIONS: mm

TOLERANCES UNLESS OTHERWISE SPECIFIED:
0 PLC ±-
1 PLC ±-
2 PLC ±-
3 PLC ±-
4 PLC ±-
ANGLES ±-

MATERIAL –
FINISH –

DWN H.BRAUN 08NOV2007
CHK T.VETTER 28OCT2008
APVD T.SCHNURPFEIL 28OCT2008
PRODUCT SPEC 108-74097
APPLICATION SPEC 114-74103
WEIGHT –

TE Connectivity

NAME
FEMALE INSERT ASS'Y
SERIES HC26, 12-POS., TYPE III+
CIRCULAR HYBRID CONNECTOR

SIZE	CAGE CODE	DRAWING NO	RESTRICTED TO
A3	00779	C-1103432	–

CUSTOMER DRAWING | SCALE 2:1 | SHEET 1 OF 1 | REV C4

Общество с ограниченной ответственностью «МосЧип» ИНН 7719860671 / КПП 771901001
Адрес: 105318, г.Москва, ул.Щербаковская д.3, офис 1107

Данный компонент на территории Российской Федерации

Вы можете приобрести в компании MosChip.

Для оперативного оформления запроса Вам необходимо перейти по данной ссылке:

http://moschip.ru/get-element

Вы можете разместить у нас заказ для любого Вашего проекта, будь то серийное производство или разработка единичного прибора.

В нашем ассортименте представлены ведущие мировые производители активных и пассивных электронных компонентов.

Нашей специализацией является поставка электронной компонентной базы двойного назначения, продукции таких производителей как XILINX, Intel (ex.ALTERA), Vicor, Microchip, Texas Instruments, Analog Devices, Mini-Circuits, Amphenol, Glenair.

Сотрудничество с глобальными дистрибьюторами электронных компонентов, предоставляет возможность заказывать и получать с международных складов практически любой перечень компонентов в оптимальные для Вас сроки.

На всех этапах разработки и производства наши партнеры могут получить квалифицированную поддержку опытных инженеров.

Система менеджмента качества компании отвечает требованиям в соответствии с ГОСТ Р ИСО 9001, ГОСТ РВ 0015-002 и ЭС РД 009

Офис по работе с юридическими лицами:

105318, г.Москва, ул.Щербаковская д.3, офис 1107, 1118, ДЦ «Щербаковский»

Телефон: +7 495 668-12-70 (многоканальный)

Факс: +7 495 668-12-70 (доб.304)

E-mail: info@moschip.ru

Skype отдела продаж:
moschip.ru
moschip.ru_4
moschip.ru_6
moschip.ru_9