2.9x3.5
Side Push / Vertical Push Type

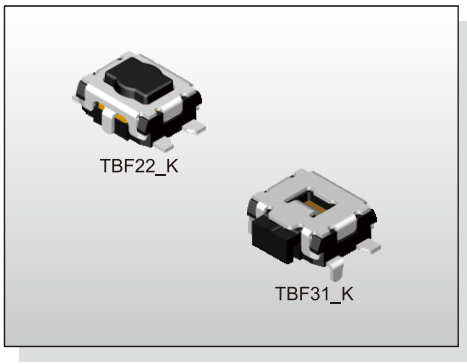

FEATURES
※Miniature 2.9x3.5mm
※Vertical or side actuation
※Long operating life

APPLICATION
※Mobile phone
※Consumer electronics
※Automotive

SPECIFICATION

Contact Rating	10μA, 2V DC to 20mA, 15V DC
Contact Resistance	100mΩ max.
Insulation Resistance	100MΩ min. 100V DC
Dielectric Strength	250V AC/1 minute
Operating Force	100±50/160±50/240±80/350±100gf (Vertical Push)
	160+70/-40, 220+80/-70gf (Side Push)
Travel	0.15mm (Vertical Push)
	0.20mm (Side Push)
Operating Life	100,000 cycles for Side Push
	200,000 cycles for 160/240/350gf 1,000,000 cycles for 100gf (Vertical Push)
Operating Temp.	-40°C ~ +85°C
Storage Temp.	-40°C ~ +85°C

HOW TO ORDER

T B F □ □ □ □ □ Q R

- Q R: Package: Tape & Reel; Halogen Free
- □: Color Stem: K=Black, W=White
- □: Operating Force: 1=100gf (For Vertical Push), 2=160gf, 3=220gf (For Side Push), 4=240gf (For Vertical Push), 5=350gf (For Vertical Push)
- □: Height For Vertical Push: 1=Side Push, 2=Vertical Push H:1.70mm
- □: □=Without Post, P=With Post
- □: 1=With Ground Pin & J Bend, 2=With Ground Pin & Flat, 3=With Ground Pin & 2 Flat & Through Hole (For Side Push), L=J Bend, F=Flat, D=2 Flat & Through Hole (For Side Push)

CIRCUIT

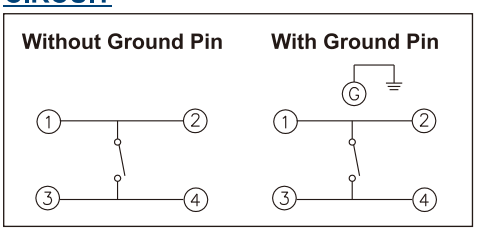

PACKAGE
<Tape & Reel>
3000 pcs

TBF31□

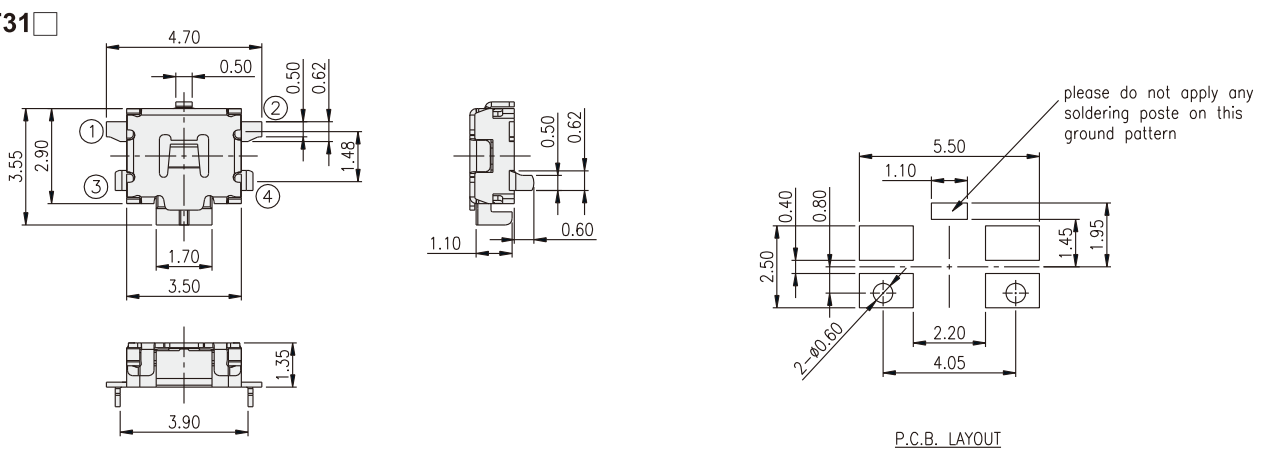

TBFFP1□

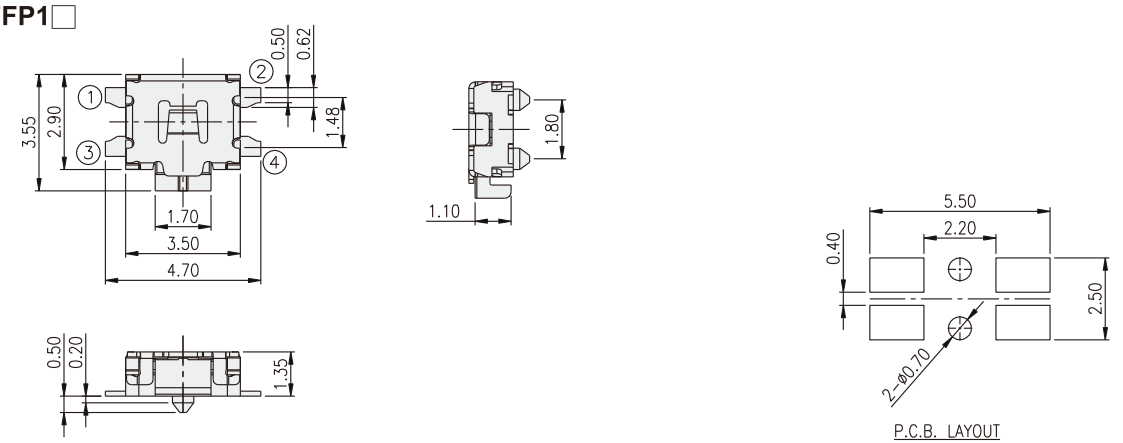

2.9x3.5
Side Push / Vertical Push Type

TBF12□

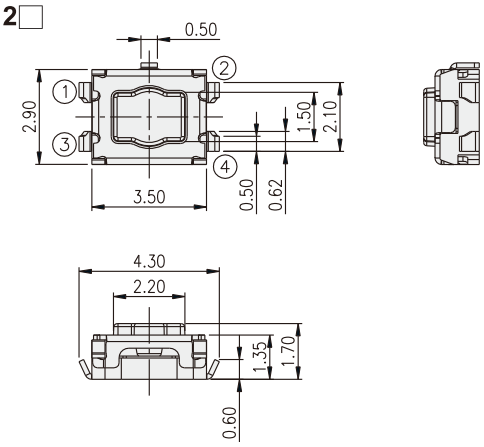

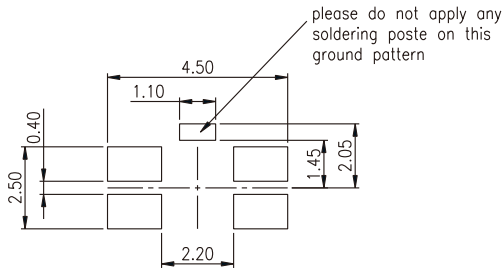

P.C.B. LAYOUT

TBFF2□

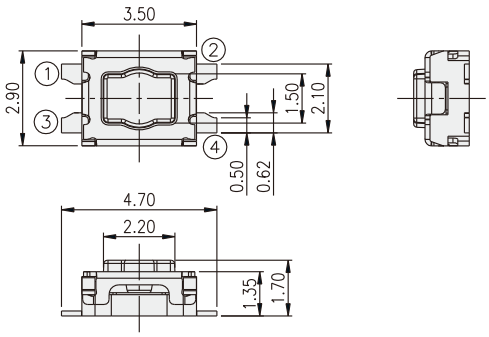

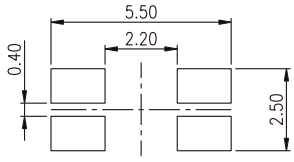

P.C.B. LAYOUT

Общество с ограниченной ответственностью «МосЧип» ИНН 7719860671 / КПП 771901001
Адрес: 105318, г.Москва, ул.Щербаковская д.3, офис 1107

Данный компонент на территории Российской Федерации

Вы можете приобрести в компании MosChip.

Для оперативного оформления запроса Вам необходимо перейти по данной ссылке:

http://moschip.ru/get-element

Вы можете разместить у нас заказ для любого Вашего проекта, будь то серийное производство или разработка единичного прибора.

В нашем ассортименте представлены ведущие мировые производители активных и пассивных электронных компонентов.

Нашей специализацией является поставка электронной компонентной базы двойного назначения, продукции таких производителей как XILINX, Intel (ex.ALTERA), Vicor, Microchip, Texas Instruments, Analog Devices, Mini-Circuits, Amphenol, Glenair.

Сотрудничество с глобальными дистрибьюторами электронных компонентов, предоставляет возможность заказывать и получать с международных складов практически любой перечень компонентов в оптимальные для Вас сроки.

На всех этапах разработки и производства наши партнеры могут получить квалифицированную поддержку опытных инженеров.

Система менеджмента качества компании отвечает требованиям в соответствии с ГОСТ Р ИСО 9001, ГОСТ РВ 0015-002 и ЭС РД 009

Офис по работе с юридическими лицами:

105318, г.Москва, ул.Щербаковская д.3, офис 1107, 1118, ДЦ «Щербаковский»

Телефон: +7 495 668-12-70 (многоканальный)

Факс: +7 495 668-12-70 (доб.304)

E-mail: info@moschip.ru

Skype отдела продаж:
moschip.ru
moschip.ru_4
moschip.ru_6
moschip.ru_9