This document is the property of Amphenol Corporation and is delivered on the express condition that it is not to be disclosed, reproduced or used, in whole or in part for manufacture or sale by anyone other than Amphenol Corporation without its prior consent. A third party right is created to disclose or to use any information in this document.

REVISIONS				
SYM	ECN	DESCRIPTION	DATE	APPROVED
A	HK3571	INITIAL RELEASE	10/28/05	IP
B	HK	Add category 3 & 5 performance	07/12/06	IP

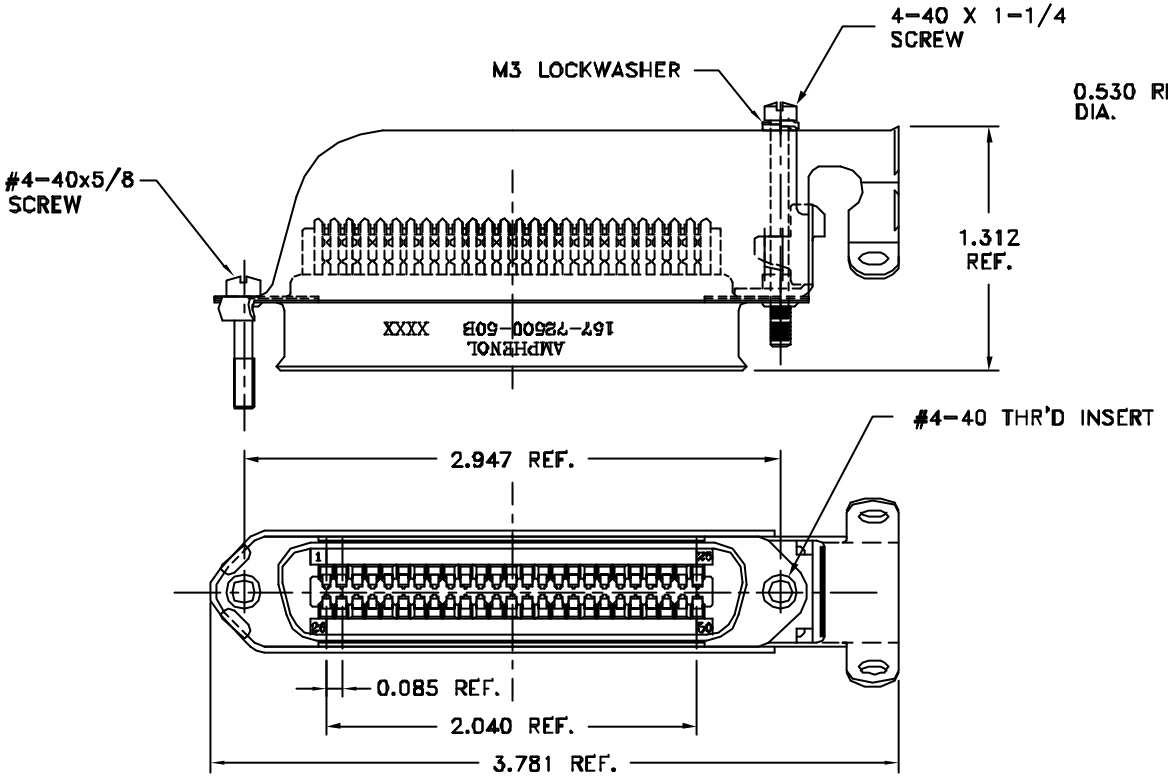

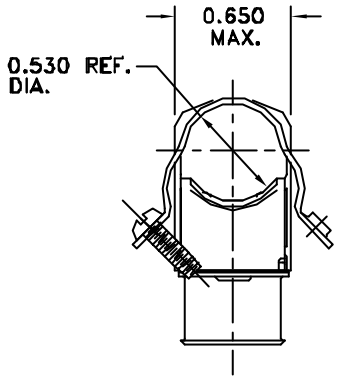

TABLE 1

CONNECTOR SIZES	AVERAGE MATING FORCE (POUNDS)
14	5
24	8
36	12
50	15
64	19

SPECIFICATIONS:

1) INSULATION DISPLACEMENT CONTACTS: TO ACCOMMODATE 24-26 AWG SOLID AND 26-28 STRANDED CONNECTOR WIRES.
2) DIELECTRIC: PBT GLASS FIBER RE-INFORCED, UL-94V0
3) CONTACT MATERIAL: COPPER ALLOY
4) CONTACT: 20 MICRO-INCHES MIN. GOLD MATING AREA: 3-5 MICRO-INCHES GOLD
   TERMINAL AREA: 50 MICRO-INCHES MIN. NICKEL UNDERPLATING ALL OVER.
5) SHELL MATERIAL: ZINC PLATED STEEL WITH CLEAR CHROMATE COATING
6) CURRENT CAPACITY: 5 AMPS/CONTACT
7) VOLTAGE RATING: 700 VOLTS D.C. AT SEA LEVEL
   200 VOLTS D.C. AT 70,000 FEET
8) INSULATION RESISTANCE: >5000 M OHM
9) DIELECTRIC WITHSTANDING VOLTAGE: 1200 VAC (RMS) AT SEA LEVEL
10) CONNECTOR MATING FORCE: REFER TO TABLE 1.
11) CONTACT RETENTION FORCE: 2 LBS MAX.
12) DURABILITY: 250 CYCLES MIN.
13) VIBRATION: NO INTERRUPTIONS < 1u SEC.
14) OPERATING TEMPERATURE: -55°C TO +105°C (-67°F TO +221°F)
15) Meets or exceeds ANSI/ICEA S-90-661-2002 for both Category 3 and Category 5 performance provided that the cable pairs are terminated in numeric sequence as follows, and the integrity of the twists is maintained to within 0.50" of the point of terminateion:1-2,3-4,... 49-50

CUSTOMER INFORMATION DRAWING

ITEM NO	PART OR IDENTIFICATION NO	NOMENCLATURE OR DESCRIPTION	QTY REQ'D

PARTS LIST

UNLESS OTHERWISE SPECIFIED TOLERANCES

	U.S.	METRIC
.X +/-	0.020	
.XX +/-	0.010	
.XXX +/-	0.005	
FRACTIONS +/-		
ANGLES +/-	1°	

FOR MATERIALS AND FINISHES SEE NOTES

REMOVE SHARP EDGES

DIMENSIONS

U.S.	INCHES
~~(METRIC)~~	~~(MM)~~

APPROVAL		DATE
DRAWN	XBLGUO	12/06/06
CHECKED		
CHECKED		

DRAWING FILE : \DRAWING\167\C157-72500-60B.DWG

ANGLE OF PROJECTION

Amphenol

TITLE 50 CONTACT PLUG ASSEMBLY RUNNING CABLE 25-50 END 28 & 26 AWG WIRE, DUST COVER

SIZE	DRAWING NO.	REV.
A3	C157-72500-50B	B

SCALE NONE SHEET 1 OF 1

Общество с ограниченной ответственностью «МосЧип» ИНН 7719860671 / КПП 771901001
Адрес: 105318, г.Москва, ул.Щербаковская д.3, офис 1107

Данный компонент на территории Российской Федерации

Вы можете приобрести в компании MosChip.

Для оперативного оформления запроса Вам необходимо перейти по данной ссылке:

http://moschip.ru/get-element

Вы можете разместить у нас заказ для любого Вашего проекта, будь то серийное производство или разработка единичного прибора.

В нашем ассортименте представлены ведущие мировые производители активных и пассивных электронных компонентов.

Нашей специализацией является поставка электронной компонентной базы двойного назначения, продукции таких производителей как XILINX, Intel (ex.ALTERA), Vicor, Microchip, Texas Instruments, Analog Devices, Mini-Circuits, Amphenol, Glenair.

Сотрудничество с глобальными дистрибьюторами электронных компонентов, предоставляет возможность заказывать и получать с международных складов практически любой перечень компонентов в оптимальные для Вас сроки.

На всех этапах разработки и производства наши партнеры могут получить квалифицированную поддержку опытных инженеров.

Система менеджмента качества компании отвечает требованиям в соответствии с ГОСТ Р ИСО 9001, ГОСТ РВ 0015-002 и ЭС РД 009

Офис по работе с юридическими лицами:

105318, г.Москва, ул.Щербаковская д.3, офис 1107, 1118, ДЦ «Щербаковский»

Телефон: +7 495 668-12-70 (многоканальный)

Факс: +7 495 668-12-70 (доб.304)

E-mail: info@moschip.ru

Skype отдела продаж:
moschip.ru
moschip.ru_4
moschip.ru_6
moschip.ru_9