THIS DRAWING IS UNPUBLISHED. RELEASED FOR PUBLICATION -,- .
© COPYRIGHT - By - ALL RIGHTS RESERVED.

PROJECT	PRJ-16-000909157
PART NO.	X-2308338-X
DESCRIPTION	QL-FULL METAL HOODS SIZE 5
CUSTOMER	GENERAL MARKET

REVISIONS

P	LTR	DESCRIPTION	DATE	DWN	APVD
	A2	REVISED PER ECR-16-014891	20OCT2016	KK	GG

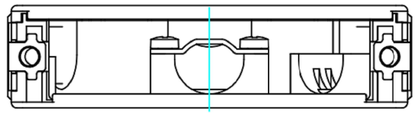

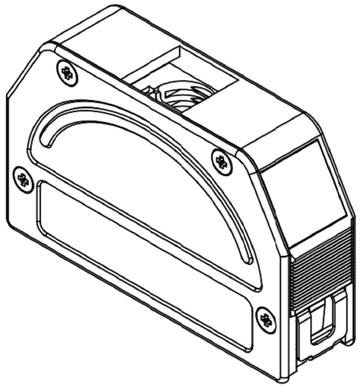

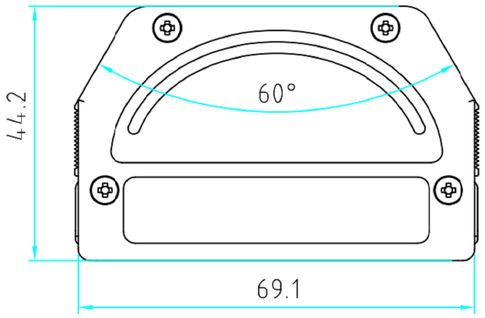

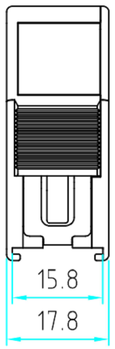

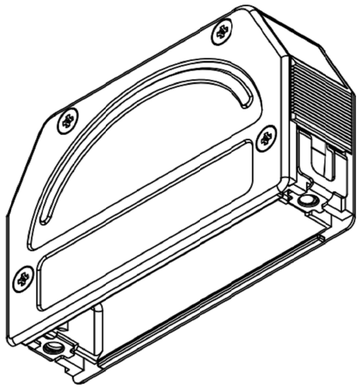

NOTES:

1. 1-2308338-1 = WITH 1 CABLE CLAMP.
   1-2308338-2 = WITH 2 CABLE CLAMP.
2. TEMPERATURE: -40°C TO 90°C.
3. CABLE DIAMETER: Dk=6-13 mm (FOR Dk=6-9 mm TURN CABLE CLAMP).
4. WEIGHT: 105 g.

* CRIMP FLANGE PN *-2308348-* TO BE ORDERED SEPARATELY.
* CRIMP BARREL TO BE USED IN COMBINATION WITH THE FLANGE PN *-2308350-* TO BE ORDERED SEPARATELY.
* CABLE CLAMP SCREW VERSION PN *-2308272-* TO BE ORDERED SEPARATELY.

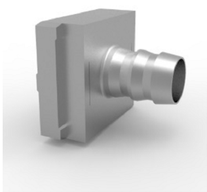

CRIMP FLANGE

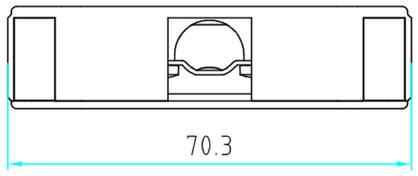

CRIMP BARREL

CABLE CLAMP

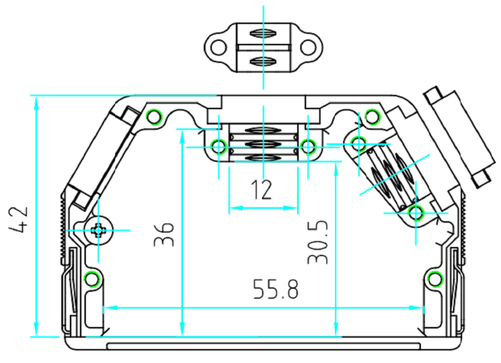

HOUSING OPEN

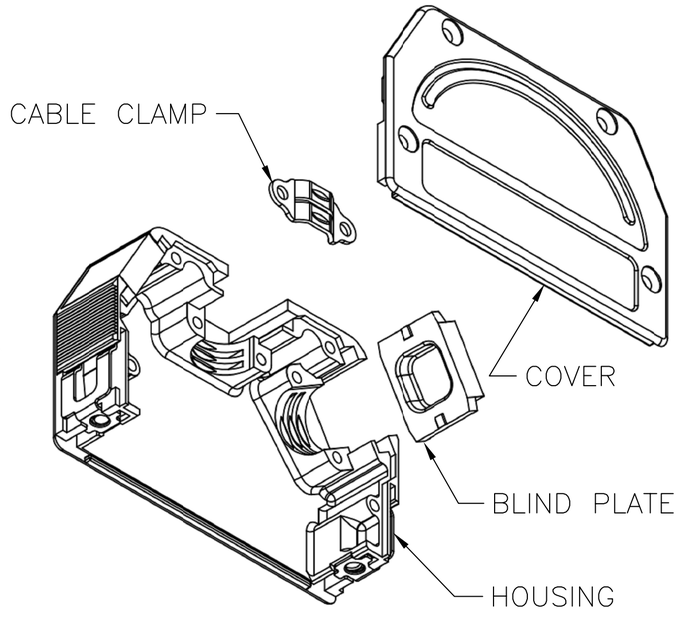

1-2308338-1	1-2308338-2	DESCRIPTION (MATERIAL, FINISH)
1	1	SCREW M2.5x5 (CASE HARDENING STEEL, ZINC-PLATED)
4	4	SCREW M2.5x6.5 (CASE HARDENING STEEL, ZINC-PLATED)
2	4	SCREW M2.5x6 (CASE HARDENING STEEL, ZINC-PLATED)
1	2	CABLE CLAMP (BAND STEEL, ZINC-PLATED)
2	2	CATCH SPRING (STAINLESS STEEL, RAW)
2	1	BLIND PLATE (ZINC ALLOY, RAW)
1	1	COVER (ZINC ALLOY, RAW)
1	1	HOUSING (ZINC ALLOY, RAW)
QTY		

THIS DRAWING IS A CONTROLLED DOCUMENT.

DIMENSIONS: mm

TOLERANCES UNLESS OTHERWISE SPECIFIED: DIN ISO 2768 m

0 PLC	± -
1 PLC	± -
2 PLC	± -
3 PLC	± -
4 PLC	± -
ANGLES	± -

MATERIAL -

FINISH -

DWN	KIRAN K	02AUG2016
CHK	GUNASEKHAR G	02AUG2016
APVD	GUNASEKHAR G	02AUG2016
PRODUCT SPEC	—	
APPLICATION SPEC	—	
WEIGHT		

TE Connectivity

NAME: QL-FULL METAL HOODS SIZE 5

SIZE	CAGE CODE	DRAWING NO	RESTRICTED TO
A2	00779	C-2308338	—

CUSTOMER DRAWING | SCALE NTS | SHEET 1 OF 1 | REV A2

1471-9 (1/15)

Общество с ограниченной ответственностью «МосЧип» ИНН 7719860671 / КПП 771901001
Адрес: 105318, г.Москва, ул.Щербаковская д.3, офис 1107

Данный компонент на территории Российской Федерации

Вы можете приобрести в компании MosChip.

Для оперативного оформления запроса Вам необходимо перейти по данной ссылке:

http://moschip.ru/get-element

Вы можете разместить у нас заказ для любого Вашего проекта, будь то серийное производство или разработка единичного прибора.

В нашем ассортименте представлены ведущие мировые производители активных и пассивных электронных компонентов.

Нашей специализацией является поставка электронной компонентной базы двойного назначения, продукции таких производителей как XILINX, Intel (ex.ALTERA), Vicor, Microchip, Texas Instruments, Analog Devices, Mini-Circuits, Amphenol, Glenair.

Сотрудничество с глобальными дистрибьюторами электронных компонентов, предоставляет возможность заказывать и получать с международных складов практически любой перечень компонентов в оптимальные для Вас сроки.

На всех этапах разработки и производства наши партнеры могут получить квалифицированную поддержку опытных инженеров.

Система менеджмента качества компании отвечает требованиям в соответствии с ГОСТ Р ИСО 9001, ГОСТ РВ 0015-002 и ЭС РД 009

Офис по работе с юридическими лицами:

105318, г.Москва, ул.Щербаковская д.3, офис 1107, 1118, ДЦ «Щербаковский»

Телефон: +7 495 668-12-70 (многоканальный)

Факс: +7 495 668-12-70 (доб.304)

E-mail: info@moschip.ru

Skype отдела продаж:
moschip.ru
moschip.ru_4
moschip.ru_6
moschip.ru_9