Alle Rechte vorbehalten/ All rights reserved

USB 2.0 type A

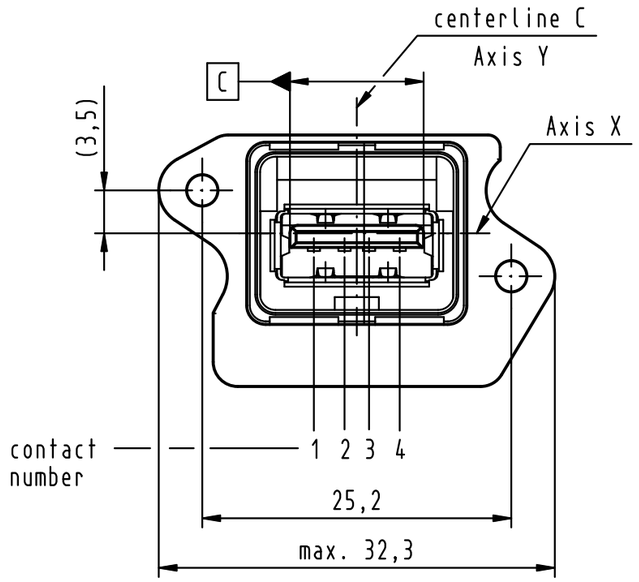

A-A

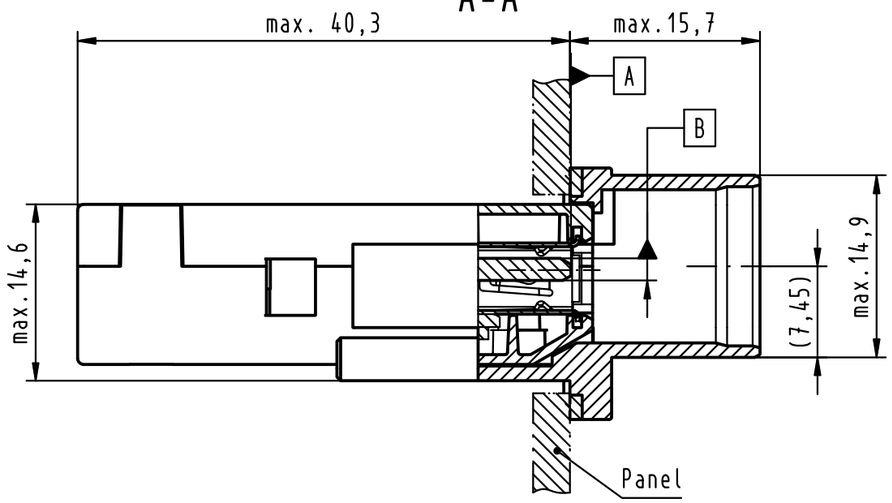

USB 2.0 type A

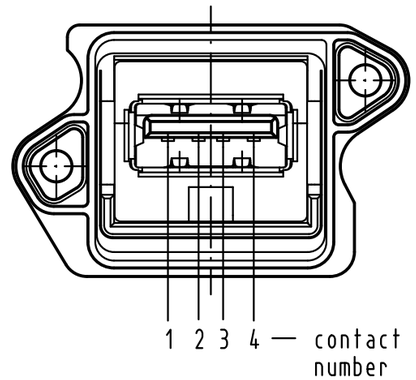

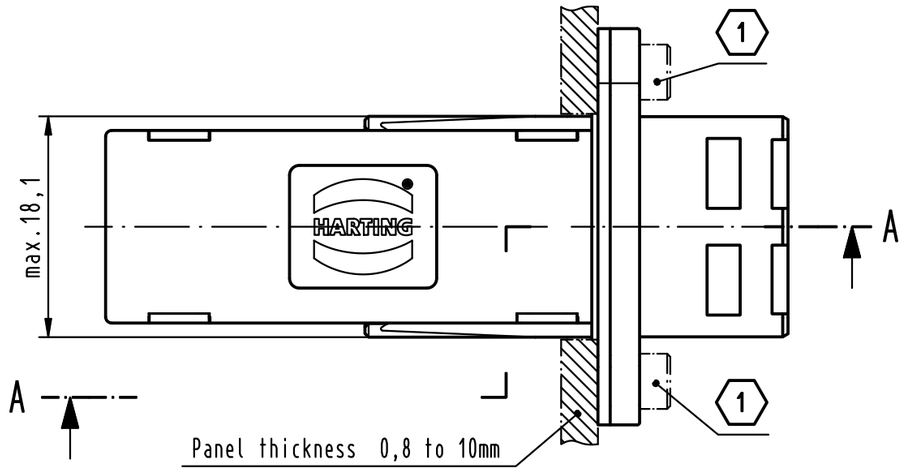

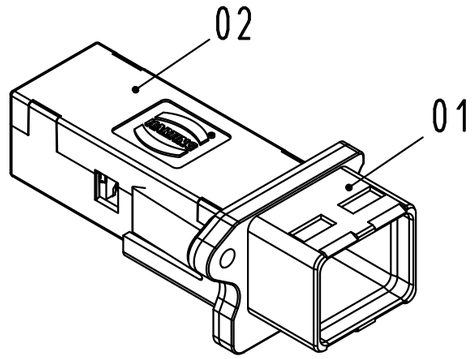

further information see: DS 09 45 623 02 02

Panel Cutting

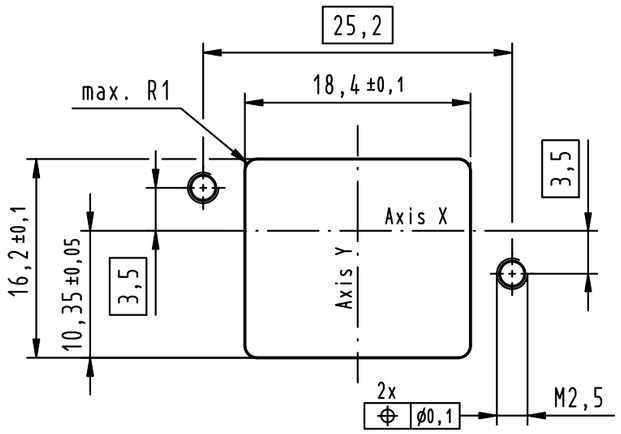

Connector pitch on panel:
Axis X = 27mm and Axis Y = 21mm

(1) Screwing 2x M2,5 screws between 0,3 - 0,5Nm, screw acc. to ISO 4762 order please separately

References A, B and C acc. to USB specification 2.0, www.usb.org

loading-plan

V Bus	1	———	1
D-	2	———	2
D+	3	———	3
GND	4	———	4
Shield	Shell	———	Shell

pos.	number	description	part-number
02	1	USB 2.0 HIFF Bulkhead coupler type A-A	09 45 545 1901
01	1	HPP housing compact	09 45 545 0028

All Dimensions in mm
Original Size DIN A 3

Techn. Character.

Nicht tolerierte Maße/ *Free size tolerances*

	Dat.	Name
Detail.	02.05.11	Hl.
Insp.	02.05.11	Lue.
Stand.		

Maßstab/*Scale* 2:1

HARTING PushPull
Compact panel feed through
USB 2.0 Type A

HARTING Electronics GmbH & Co. KG
D-32339 ESPELKAMP

TB 09 45 245 1902

Blatt/ *page*

Sub.

36124

Mod. | Dat. | Name

Общество с ограниченной ответственностью «МосЧип» ИНН 7719860671 / КПП 771901001
Адрес: 105318, г.Москва, ул.Щербаковская д.3, офис 1107

Данный компонент на территории Российской Федерации

Вы можете приобрести в компании MosChip.

Для оперативного оформления запроса Вам необходимо перейти по данной ссылке:

http://moschip.ru/get-element

Вы можете разместить у нас заказ для любого Вашего проекта, будь то серийное производство или разработка единичного прибора.

В нашем ассортименте представлены ведущие мировые производители активных и пассивных электронных компонентов.

Нашей специализацией является поставка электронной компонентной базы двойного назначения, продукции таких производителей как XILINX, Intel (ex.ALTERA), Vicor, Microchip, Texas Instruments, Analog Devices, Mini-Circuits, Amphenol, Glenair.

Сотрудничество с глобальными дистрибьюторами электронных компонентов, предоставляет возможность заказывать и получать с международных складов практически любой перечень компонентов в оптимальные для Вас сроки.

На всех этапах разработки и производства наши партнеры могут получить квалифицированную поддержку опытных инженеров.

Система менеджмента качества компании отвечает требованиям в соответствии с ГОСТ Р ИСО 9001, ГОСТ РВ 0015-002 и ЭС РД 009

Офис по работе с юридическими лицами:

105318, г.Москва, ул.Щербаковская д.3, офис 1107, 1118, ДЦ «Щербаковский»

Телефон: +7 495 668-12-70 (многоканальный)

Факс: +7 495 668-12-70 (доб.304)

E-mail: info@moschip.ru

Skype отдела продаж:
moschip.ru
moschip.ru_4
moschip.ru_6
moschip.ru_9