BIVAR HOLDER(S): (1)PM5, (2) 15" AWG UL1007,(1) CC CONNECTOR HOUSING #2665S02000,
(2) WIRE TERMINALS #2653TPB00A1
LED PART# (1) 5SYT

REV	DESCRIPTION	DATE	APPROVED
A	ENGINEERING RELEASE	5/24/02	MC

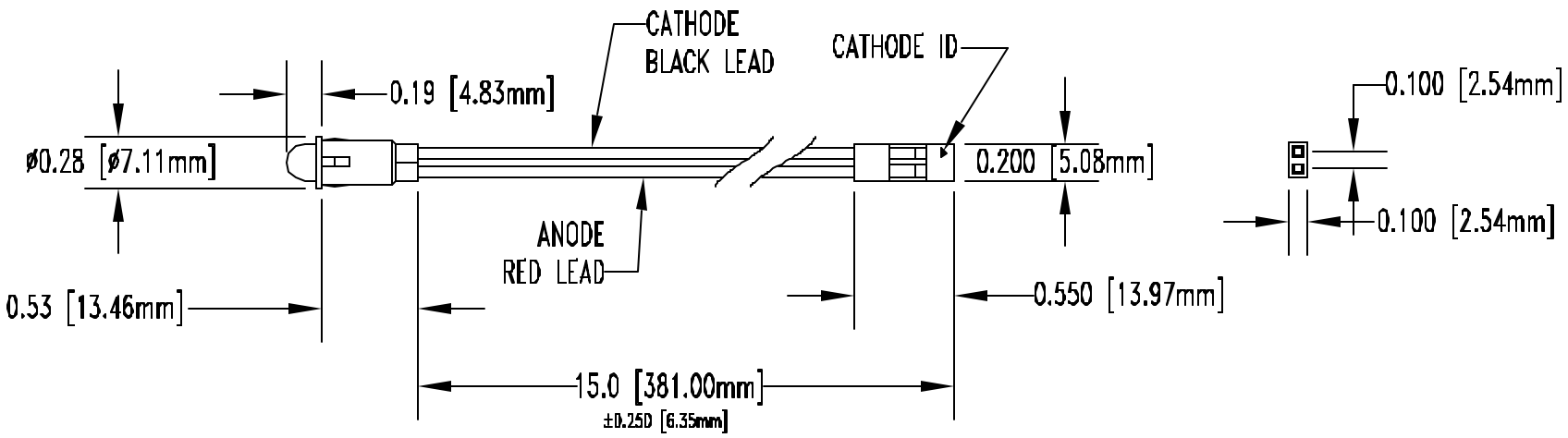

LED PART NO.	Chip		LENS APPEARANCE	Absolute Maximum Ratings Ta = 25 C				Electro-Optical Data IF@20mA			Viewing Angle (deg)
	EMITTED COLOR	PEAK WAVE λP (nm)		Δλ (nm)	pd (mW)	Typ If(mA)	Peak If(mA)	Vf(V) Typ	Vf(V) Max.	Iv Typ. (mcd)	
5SYT	SUPER YELLOW	585	TINTED	15	100	30	150	2.0	2.6	150.0	20.0

REF: HP/COMPAQ P/N: 523267-001

REP: PRISM/OEM: HP/COMPAQ

ABSOLUTE MAXIMUM RATINGS (Ta=25° C)

REVERSE VOLTAGE	5V
REVERSE CURRENT	100uA
OPERATING TEMPERATURE RANGE	-40° C – 80° C
STORAGE TEMPERATURE	-40° C – 100° C
LEAD SOLDERING TEMPERATURE(1/16" FROM BODY)	260° C FOR 5 SECONDS

UNLESS OTHERWISE SPECIFIED:
DIMENSIONS ARE IN INCHES
TOLERANCES

DECIMALS		ANGULAR
.X	± .015	± 1°
.XX	± .010	
.XXX	± .005	
.XXXX	± .001	

DESIGNER SHANE IRVING DATE 3/6/02
CHECKER M CHEN DATE 3/6/02

Bivar®
4 THOMAS, IRVINE, CA.92618
TEL: (949) 951-8808 FAX: (949) 951-3974

MATERIAL:
PANEL MOUNT LED ASSY.

SIZE A | DWG NAME | DWG NO. PM5SYTW15-CC | REV A
SCALE 2=1 | CAGE CODE 32559 | SHEET 1 OF 1

Общество с ограниченной ответственностью «МосЧип» ИНН 7719860671 / КПП 771901001
Адрес: 105318, г.Москва, ул.Щербаковская д.3, офис 1107

Данный компонент на территории Российской Федерации

Вы можете приобрести в компании MosChip.

Для оперативного оформления запроса Вам необходимо перейти по данной ссылке:

http://moschip.ru/get-element

Вы можете разместить у нас заказ для любого Вашего проекта, будь то серийное производство или разработка единичного прибора.

В нашем ассортименте представлены ведущие мировые производители активных и пассивных электронных компонентов.

Нашей специализацией является поставка электронной компонентной базы двойного назначения, продукции таких производителей как XILINX, Intel (ex.ALTERA), Vicor, Microchip, Texas Instruments, Analog Devices, Mini-Circuits, Amphenol, Glenair.

Сотрудничество с глобальными дистрибьюторами электронных компонентов, предоставляет возможность заказывать и получать с международных складов практически любой перечень компонентов в оптимальные для Вас сроки.

На всех этапах разработки и производства наши партнеры могут получить квалифицированную поддержку опытных инженеров.

Система менеджмента качества компании отвечает требованиям в соответствии с ГОСТ Р ИСО 9001, ГОСТ РВ 0015-002 и ЭС РД 009

Офис по работе с юридическими лицами:

105318, г.Москва, ул.Щербаковская д.3, офис 1107, 1118, ДЦ «Щербаковский»

Телефон: +7 495 668-12-70 (многоканальный)

Факс: +7 495 668-12-70 (доб.304)

E-mail: info@moschip.ru

Skype отдела продаж:
moschip.ru
moschip.ru_4
moschip.ru_6
moschip.ru_9