Alle Rechte vorbehalten/ *All rights reserved*

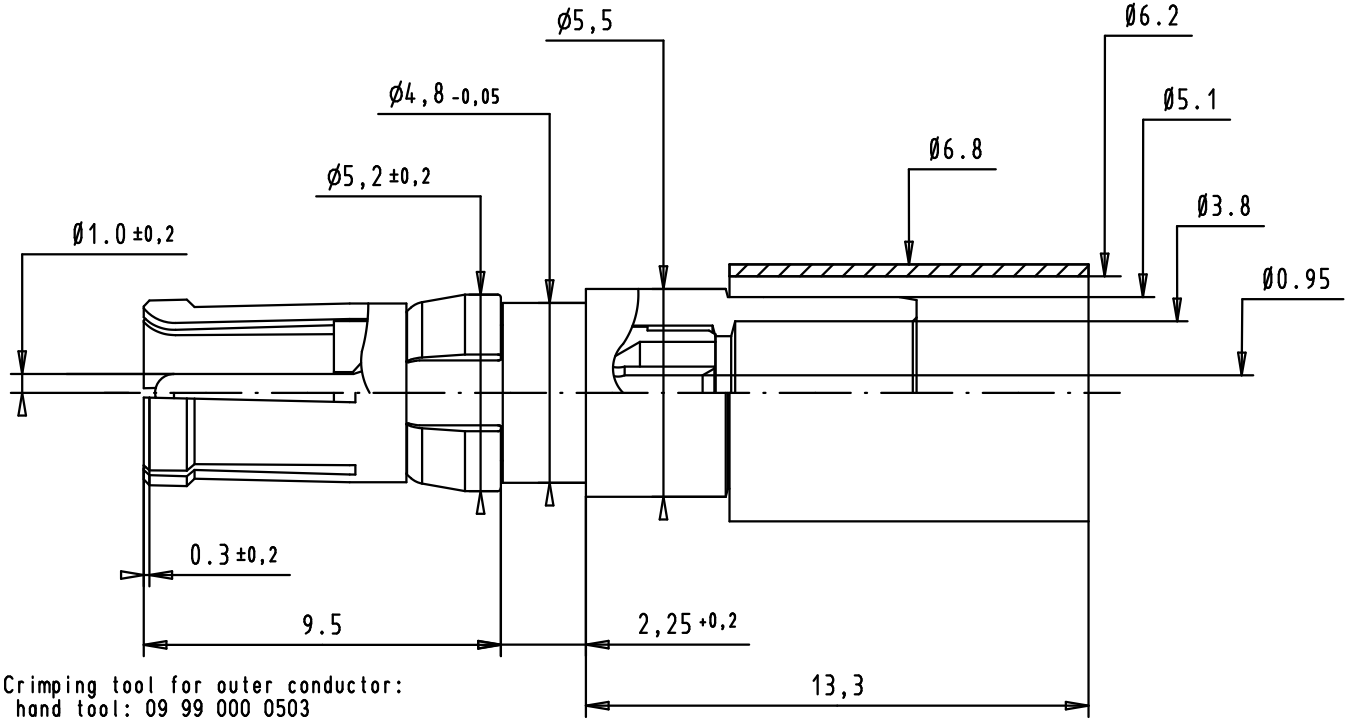


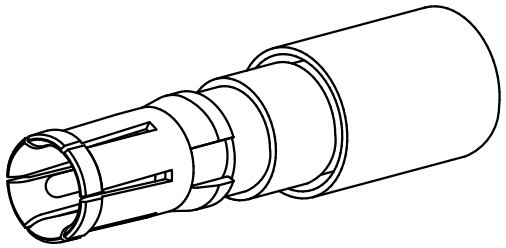

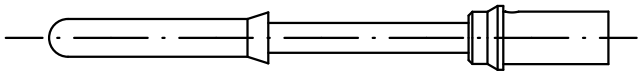

Cable trimming dimensions

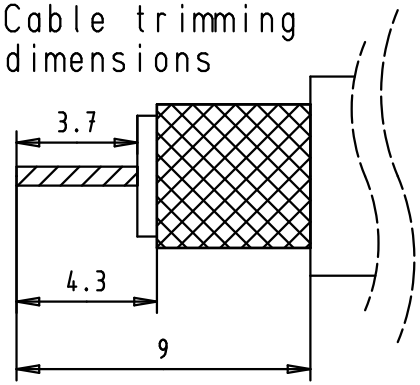


Crimping tool for outer conductor:
hand tool: 09 99 000 0503
die: 09 99 000 0508 cavity A

Crimping tool for inner conductor:
hand tool: 09 99 000 0501
locator: 09 99 000 0507

| | |
|---|---|
| with cables: | AWG 24 |
| tool selections: | 5 |

| Part Number | Outer conductor plating | |
|---|---|---|
| 09691827232 | Mating area | 0,2 µm Au |
| | Termination area | 5 µm Sn |
| 09691825232 | Mating area | 0,8 µm Au |
| | Termination area | 0,2 µm Au |

All Dimensions in mm
Original Size DIN A 4

| Mod. | Dat. | Name |
|---|---|---|
| 36300 | 16-09-11 | SD |

Techn. Character.

| | Dat. | Name | Maßstab/*Scale* |
|---|---|---|---|
| Detail. | 16-09-11 | SD | 5 : 1 |
| Insp. | 16-09-11 | BD | |
| Stand. | | | |

HARTING EURL
F-95972 Paris

Nicht tolerierte Maße/ *Free size tolerances*

female coaxial contact 75 ohms
cable terminations for d-sub,
inner and outer conductors

TB 09 69 182 x232

Sub.

Blatt/ *page* 1/1

Общество с ограниченной ответственностью «МосЧип» ИНН 7719860671 / КПП 771901001
Адрес: 105318, г.Москва, ул.Щербаковская д.3, офис 1107

**Данный компонент на территории Российской Федерации**

**Вы можете приобрести в компании MosChip.**

Для оперативного оформления запроса Вам необходимо перейти по данной ссылке:

http://moschip.ru/get-element

Вы можете разместить у нас заказ для любого Вашего проекта, будь то серийное производство или разработка единичного прибора.

В нашем ассортименте представлены ведущие мировые производители активных и пассивных электронных компонентов.

Нашей специализацией является поставка электронной компонентной базы двойного назначения, продукции таких производителей как XILINX, Intel (ex.ALTERA), Vicor, Microchip, Texas Instruments, Analog Devices, Mini-Circuits, Amphenol, Glenair.

Сотрудничество с глобальными дистрибьюторами электронных компонентов, предоставляет возможность заказывать и получать с международных складов практически любой перечень компонентов в оптимальные для Вас сроки.

На всех этапах разработки и производства наши партнеры могут получить квалифицированную поддержку опытных инженеров.

Система менеджмента качества компании отвечает требованиям в соответствии с ГОСТ Р ИСО 9001, ГОСТ РВ 0015-002 и ЭС РД 009

**Офис по работе с юридическими лицами:**

105318, г.Москва, ул.Щербаковская д.3, офис 1107, 1118, ДЦ «Щербаковский»

Телефон: +7 495 668-12-70 (многоканальный)

Факс: +7 495 668-12-70 (доб.304)

E-mail: info@moschip.ru

Skype отдела продаж:
moschip.ru
moschip.ru_4
moschip.ru_6
moschip.ru_9