The copying, distribution and utilistion of this document as well as the communication of the contents to others without expressed authorization is prohibited according to §18 UWG German Law. Offenders will be held liable for the payment of damages according to §19 UWG German Law. All rights reserved, in particular the right to carry out patent, utility model or ornamental design registrations.

Mechanische Daten (in Anlehnung an IEC 61076-2-101)		Material	
Polzahl / Codierung	12 / A	Gehäuse / Oberfläche	GD-Zn / Ni
Kontaktanschlussart	Einlöt / Stift	Kontaktträger Farbe	PA 66 / UL 94 V0 schwarz
Kontakt-Ø	0,6mm		
Temperaturbereich	-40 °C / +85 °C	Litzen	-
Schutzart	IP 67	Querschnitt	-
Steckzyklen	> 100	Kontakte / Oberfläche	CuZn / Au
Verriegelung	M12 STANDARD / SPEEDCON	Dichtung	Klingersil C-4500
		Verguss	PU 2k / UL 94 V0

weitergehende Informationen:
- siehe Technische Daten M12-1
- siehe Einbauempfehlung M12x1 Bauform DSI

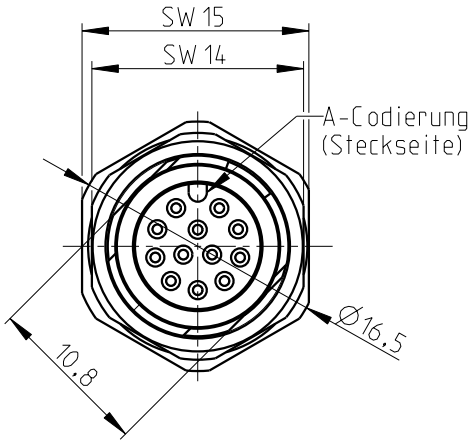

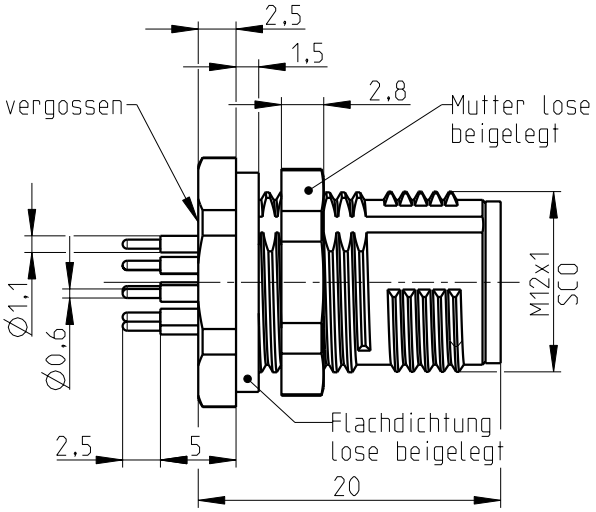

Sämtliche angegebene Daten beziehen sich auf die ≥IP54 montierten M12 Einbaustecker und setzen ein korrekt gestecktes und verriegeltes Steckverbinderpaar voraus. Einflüsse durch Litzen, Leitungen oder Leiterplattenmontage sind zusätzlich zu berücksichtigen.

Ansicht Polbild Steckseite

PCB-Layout
(Empfehlung)

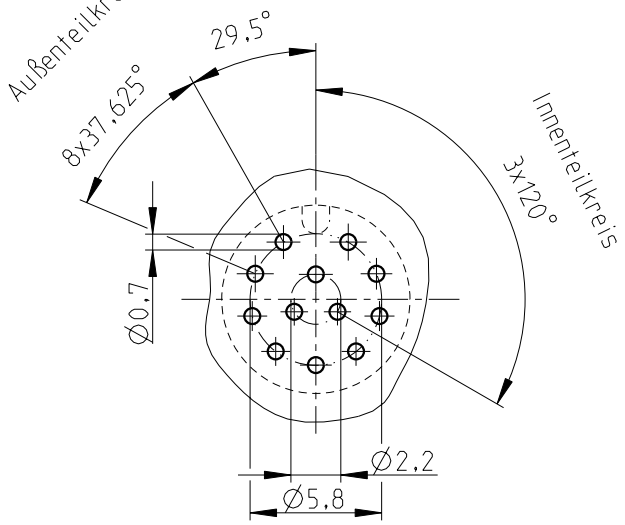

Lage PCB-Layout zu
Wandausschnitt

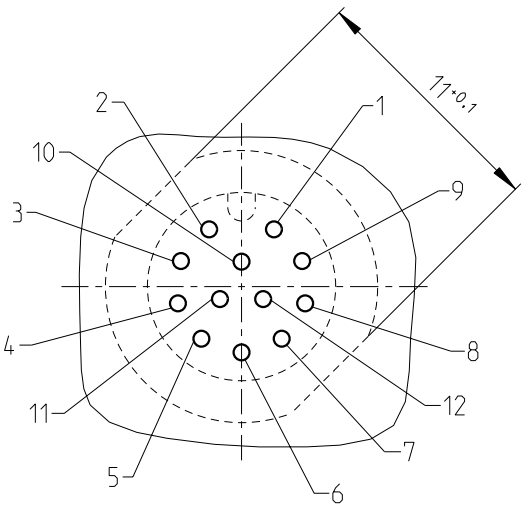

Freimaßtoleranzen nach DIN ISO 2768-c			Technische Änderungen vorbehalten	Index 3 / 2012-11-29	Maßstab: 2:1
	Datum	Name	Benennung: Gehäuse mit Einlötkontakten Hinterwandmontage (M12x1)		Blatt: 1 von: 1
Bearb.	2008-05-21	Thumm			
Gepr.					

Zeichnungs-Nr.:	BA-12P2N42B000	Dok.-Nr.:	00692997
Artikel-Nr.:	1559945		
Artikelbezeichnung:	SACC-DSI-MS-12CON-M12 SCO		

PHOENIX CONTACT

Weitergabe sowie Vervielfältigung dieses Dokuments, Verwertung und Mitteilung seines Inhalts gem §18 UWG verboten, soweit nicht ausdrücklich gestattet. Zuwiderhandlungen verpflichten zu Schadenersatz (§19 UWG). Alle Rechte vorbehalten, insbesondere das Recht, Patent-, Gebrauchsmuster- oder Geschmacksmusteranmeldungen durchzuführen.
CONINVERS GmbH Heisenbergstrasse 1 D-71083 Herrenberg

Общество с ограниченной ответственностью «МосЧип» ИНН 7719860671 / КПП 771901001
Адрес: 105318, г.Москва, ул.Щербаковская д.3, офис 1107

Данный компонент на территории Российской Федерации

Вы можете приобрести в компании MosChip.

Для оперативного оформления запроса Вам необходимо перейти по данной ссылке:

http://moschip.ru/get-element

Вы можете разместить у нас заказ для любого Вашего проекта, будь то серийное производство или разработка единичного прибора.

В нашем ассортименте представлены ведущие мировые производители активных и пассивных электронных компонентов.

Нашей специализацией является поставка электронной компонентной базы двойного назначения, продукции таких производителей как XILINX, Intel (ex.ALTERA), Vicor, Microchip, Texas Instruments, Analog Devices, Mini-Circuits, Amphenol, Glenair.

Сотрудничество с глобальными дистрибьюторами электронных компонентов, предоставляет возможность заказывать и получать с международных складов практически любой перечень компонентов в оптимальные для Вас сроки.

На всех этапах разработки и производства наши партнеры могут получить квалифицированную поддержку опытных инженеров.

Система менеджмента качества компании отвечает требованиям в соответствии с ГОСТ Р ИСО 9001, ГОСТ РВ 0015-002 и ЭС РД 009

Офис по работе с юридическими лицами:

105318, г.Москва, ул.Щербаковская д.3, офис 1107, 1118, ДЦ «Щербаковский»

Телефон: +7 495 668-12-70 (многоканальный)

Факс: +7 495 668-12-70 (доб.304)

E-mail: info@moschip.ru

Skype отдела продаж:
moschip.ru
moschip.ru_4
moschip.ru_6
moschip.ru_9