THIS COPY IS PROVIDED ON A RESTRICTED BASIS AND IS NOT TO BE USED IN ANY WAY DETRIMENTAL TO THE INTERESTS OF PANDUIT CORP.

PART NUMBER	MATERIAL	"B" HEIGHT	IMPRINT AREA "C"	VERTICAL REPEAT "D"	LABELS PER ROW	STANDARD PKG. QTY.
S200X225VA1	GMV	2.250 [57.2]	0.75 +/-.031 [19.1]	2.500 [63.5]	2	500
S200X400VA1	GMV	4.000 [101.6]	1.00 +/-.031 [25.4]	4.250 [108.0]	2	500
S200X650VA1	GMV	6.500 [165.1]	1.50 +/-.031 [38.1]	6.750 [171.5]	2	250
S200X400TA1	GMT1	4.000 [101.6]	1.00 +/-.031 [25.4]	4.250 [108.0]	2	500
S200X225VA1Y	GMV	2.250 [57.2]	0.75 +/-.031 [19.1]	2.500 [63.5]	2	500
S200X400VA1Y	GMV	4.000 [101.6]	1.00 +/-.031 [25.4]	4.250 [108.0]	2	500
S200X650VA1Y	GMV	6.500 [165.1]	1.50 +/-.031 [38.1]	6.750 [171.5]	2	250

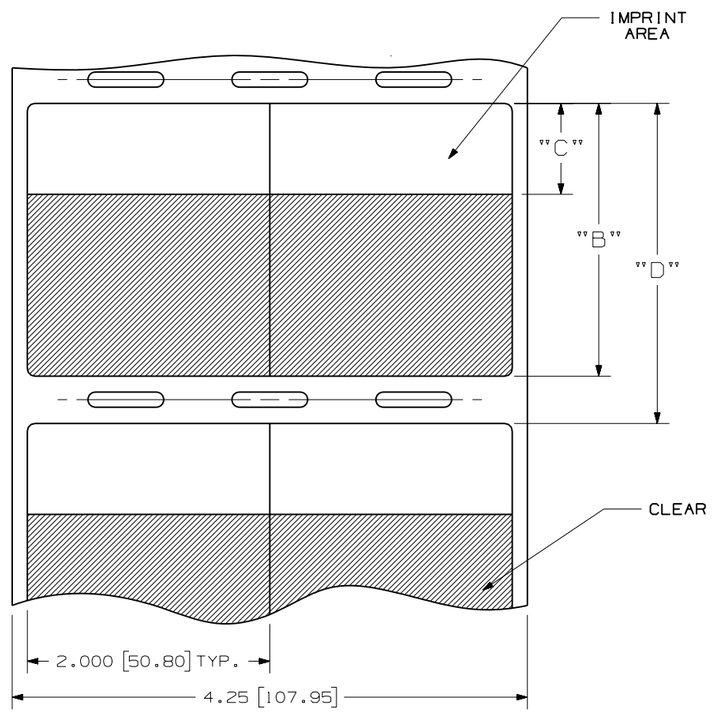

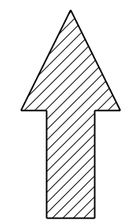

UNWIND DIRECTION

NOTES:
1. MILLIMETERS ARE IN [ ].
2. SEE MFG. DRAWING NO. A61150.

REV	DATE	BY	CHK	DESCRIPTION	ECN	-	R	CUST	SUP
1	1-8-07	RVU		REVISED TOLERANCES.	4830		R		
0	9-11-06	RVU		DRAWING RELEASED	4671		R		

CAD FILENAME/LAYERS: 100472DE_C10193_S200XxxxVA1x_00.prt

PANDUIT CORP TINLEY PARK, ILLINOIS

OPTIMUM SELF-LAM. S200X***VA1, S200X***TA1 THERMAL TRANSFER PRINTABLE LABELS

UNLESS OTHERWISE SPECIFIED, DIMENSIONAL TOLERANCES ARE: (.X) ± .03 (.XXX) ± .010 (.XX) ± .015 ANGLES ± 1

UNLESS OTHERWISE SPECIFIED, ALL DIMENSIONS ARE GIVEN IN INCHES, THIRD ANGLE PROJECTION

DRAWN BY: RVU
DATE: 9-22-04
CHK'D:
MAT'L: SEE TABLE
SCALE: NTS
DRAWING NO.: C10193
DWG SIZE: A

Общество с ограниченной ответственностью «МосЧип» ИНН 7719860671 / КПП 771901001
Адрес: 105318, г.Москва, ул.Щербаковская д.3, офис 1107

Данный компонент на территории Российской Федерации

Вы можете приобрести в компании MosChip.

Для оперативного оформления запроса Вам необходимо перейти по данной ссылке:

http://moschip.ru/get-element

Вы можете разместить у нас заказ для любого Вашего проекта, будь то серийное производство или разработка единичного прибора.

В нашем ассортименте представлены ведущие мировые производители активных и пассивных электронных компонентов.

Нашей специализацией является поставка электронной компонентной базы двойного назначения, продукции таких производителей как XILINX, Intel (ex.ALTERA), Vicor, Microchip, Texas Instruments, Analog Devices, Mini-Circuits, Amphenol, Glenair.

Сотрудничество с глобальными дистрибьюторами электронных компонентов, предоставляет возможность заказывать и получать с международных складов практически любой перечень компонентов в оптимальные для Вас сроки.

На всех этапах разработки и производства наши партнеры могут получить квалифицированную поддержку опытных инженеров.

Система менеджмента качества компании отвечает требованиям в соответствии с ГОСТ Р ИСО 9001, ГОСТ РВ 0015-002 и ЭС РД 009

Офис по работе с юридическими лицами:

105318, г.Москва, ул.Щербаковская д.3, офис 1107, 1118, ДЦ «Щербаковский»

Телефон: +7 495 668-12-70 (многоканальный)

Факс: +7 495 668-12-70 (доб.304)

E-mail: info@moschip.ru

Skype отдела продаж:
moschip.ru
moschip.ru_4
moschip.ru_6
moschip.ru_9