PART NUMBER	ENGINEERING NUMBER	FINISH LENGTH
1300060422	103001A01F030	3.00′ +1.75″ -0 [.9M +44.5 -0]
1300060426	103001A01F060	6.00′ +2.19″ -0 [1.8M +55.6 -0]
1300060430	103001A01F120	12.00′ +3.50″ -0 [3.7M +88.9 -0]
1300060433	103001A01F150	15.00′ +6.50″ -0 [4.6M +165.1 -0]
1300060436	103001A01F200	20.00′ +6.50″ -0 [6.1M +165.1 -0]
1300060440	103001A01F250	25.00′ +12.50″ -0 [7.6M +317.5 -0]
1300060442	103001A01F300	30.00′ +12.50″ -0 [9.1M +317.5 -0]

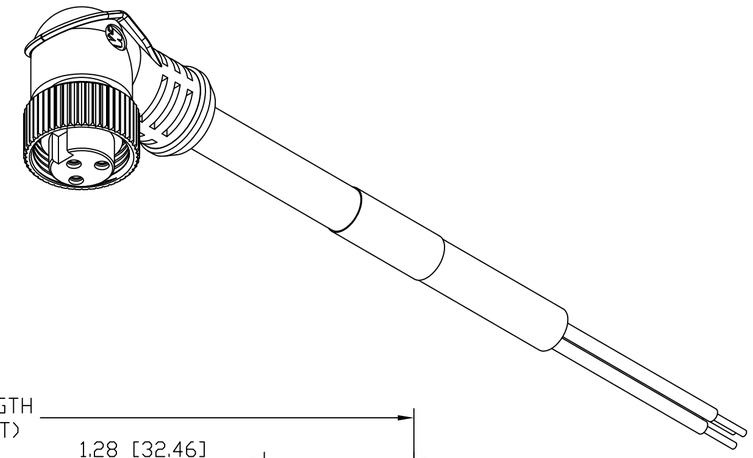

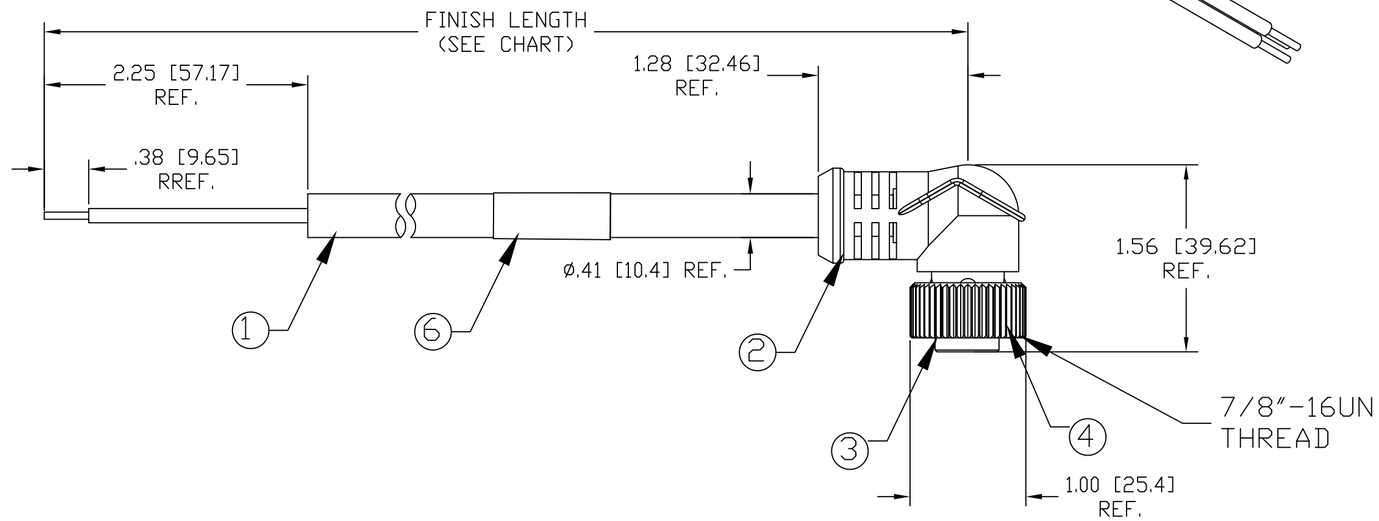

NOTE

1) MATERIAL: SEE TABLE

2) FINISHES: SEE TABLE

3) WRAP LABEL IS MARKED WITH P/N, DATE CODE, VOLTAGE & AMPERAGE

4) MATES WITH: MINI CHANGE, 3 POLE RECEPTACLE

5) ELECTRICAL DATA:
INLINE CORDSET
FEMALE A-SIZE WITH FLYING LEADS
16AWG UNSHIELDED
POLES: 3
MAX. VOLTAGE: 600V
MAX. CURRENT 13A
PROTECTION IP67
TEMPERATURE RANGE: -20°C TO 105°C

6) PACKAGING:
CABLE ASSEMBLIES ARE BAGGED SEPERATELY
IN POLY BAGS WITH BAR CODE LABEL ATTACHED
TO OUTSIDE OF BAG.

7)ASSEMBLY IS RoHS COMPLIANT.

8)CERTIFICATION
UL RECOGNIZED, FILE NO. E152210
CSA CERTIFIED, FILE NO. LR6837

FEMALE
FACE VIEW

P1

1	GREEN/YELLOW-GND
2	BLACK
3	WHITE

WIRING DIAGRAM

ITEM	QTY.	DESCRIPTION	MATERIAL	FINISH
6	1	LABEL	PLASTIC FILM	BLACK/YELLOW
5	3	CONTACT SOCKET	COPPER ALLOY	GOLD PLATED
4	1	INSERT	PVC	YELLOW
3	1	COUPLING NUT	ZINC DIE CAST	BLACK E-COATED
2	1	OVERMOLD	PVC	YELLOW
1	1	CABLE, 16AWG-3 TYPE STOOW	PVC	YELLOW

RELEASE
EC NO: WNA2010-0397
DRWN: BWOODMAN 12/22/09
CH'KD: --- ---
APPR: JFMURPHY 2010/01/05
DESCRIPTION
REV B

QUALITY SYMBOL
▼=0
Ⓒ=0

GENERAL TOLERANCES (UNLESS SPECIFIED)

	mm	INCH
4 PLACES	±----	±---
3 PLACES	±.005	±.005
2 PLACES	±.013	±.010
1 PLACE	±.025	±.020
ANGULAR ±1/2°		

DRAFT WHERE APPLICABLE MUST REMAIN WITHIN DIMENSIONS

DIMENSION STYLE: IN/MM
SCALE: 1:1
DESIGN UNITS: INCH
THIRD ANGLE PROJECTION

DRAWN BY: TWOLDEGE DATE: 2009/07/29
CHECKED BY: BWOODMAN DATE: 2009/07/29
APPROVED BY: JFMURPHY DATE: 2010/01/05

TITLE: MINI CHANGE ASSEMBLY 3-POLE FEMALE 90D 16/3AWG PVC

molex MOLEX INCORPORATED

MATERIAL NO.: SEE CHART
DOCUMENT NO.: SD-130006-015
SHEET NO.: 1 0F 1
SIZE: C

THIS DRAWING CONTAINS INFORMATION THAT IS PROPRIETARY TO MOLEX INCORPORATED AND SHOULD NOT BE USED WITHOUT WRITTEN PERMISSION

Общество с ограниченной ответственностью «МосЧип» ИНН 7719860671 / КПП 771901001
Адрес: 105318, г.Москва, ул.Щербаковская д.3, офис 1107

Данный компонент на территории Российской Федерации

Вы можете приобрести в компании MosChip.

Для оперативного оформления запроса Вам необходимо перейти по данной ссылке:

http://moschip.ru/get-element

Вы можете разместить у нас заказ для любого Вашего проекта, будь то серийное производство или разработка единичного прибора.

В нашем ассортименте представлены ведущие мировые производители активных и пассивных электронных компонентов.

Нашей специализацией является поставка электронной компонентной базы двойного назначения, продукции таких производителей как XILINX, Intel (ex.ALTERA), Vicor, Microchip, Texas Instruments, Analog Devices, Mini-Circuits, Amphenol, Glenair.

Сотрудничество с глобальными дистрибьюторами электронных компонентов, предоставляет возможность заказывать и получать с международных складов практически любой перечень компонентов в оптимальные для Вас сроки.

На всех этапах разработки и производства наши партнеры могут получить квалифицированную поддержку опытных инженеров.

Система менеджмента качества компании отвечает требованиям в соответствии с ГОСТ Р ИСО 9001, ГОСТ РВ 0015-002 и ЭС РД 009

Офис по работе с юридическими лицами:

105318, г.Москва, ул.Щербаковская д.3, офис 1107, 1118, ДЦ «Щербаковский»

Телефон: +7 495 668-12-70 (многоканальный)

Факс: +7 495 668-12-70 (доб.304)

E-mail: info@moschip.ru

Skype отдела продаж:
moschip.ru
moschip.ru_4
moschip.ru_6
moschip.ru_9