THIS DRAWING IS UNPUBLISHED. RELEASED FOR PUBLICATION 20
© COPYRIGHT 20 BY - ALL RIGHTS RESERVED.

REVISIONS

| P | LTR | DESCRIPTION | DATE | DWN | APVD |
|---|---|---|---|---|---|
| | A | RELEASED TO PRODUCTION (REV A) | 20NOV2014 | PS | JK |

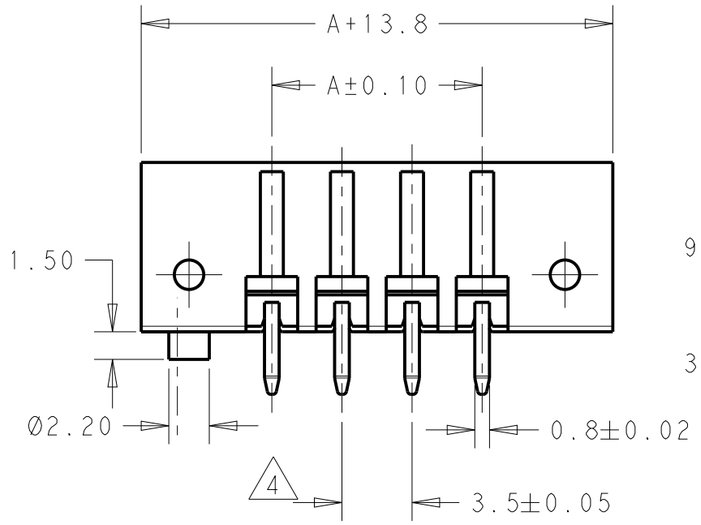


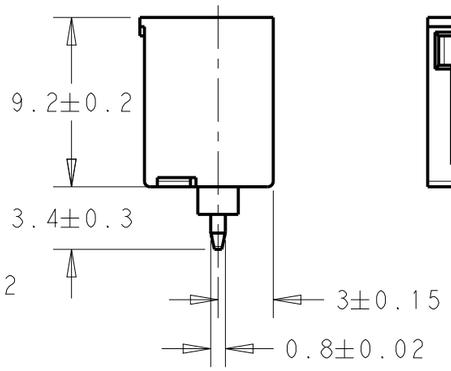


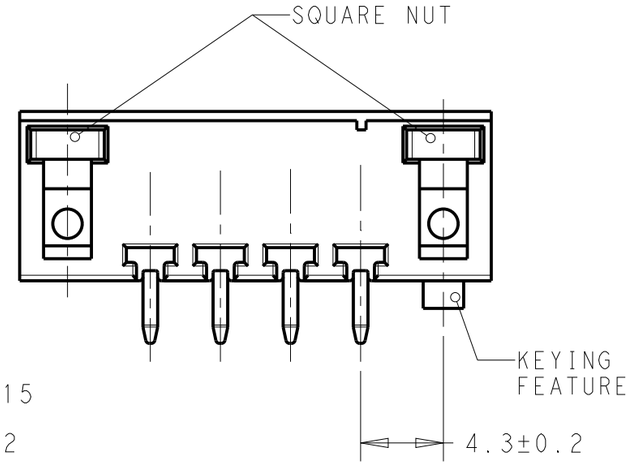


NOTES:

1. MATERIALS AND FINISH
   HOUSING : PA 6.6, UL 94-V0, COLOR GREEN
   TERMINAL : PHOSPHOR BRONZE, TIN PLATED
2. CONNECTOR ASSEMBLY INCLUDED 2 SQUARE NUTS LOADED IN CAVITY
3. SUITABLE FOR 1.6-2.4 mm. PC BOARD THICKNESS
4. NOT CUMULATIVE TOLERANCE
5. ELECTRICAL:
   VOLTAGE RATING 300V
   CURRENT RATING 13.5 A
6. MECHANICAL:
   INSERTION FORCE PER POLE: MAX 3N
   WITHDRAWAL FORCE PER POLE:MIN 1.5N
7. ENVIRONMENTAL:-40°C/+110°C [-40°F +230°F]

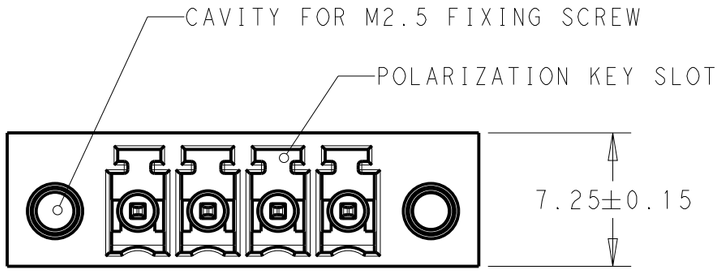


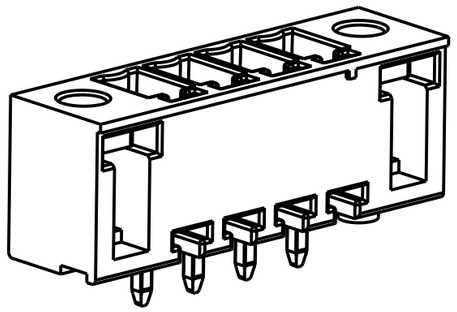

1986799-4 AS SHOWN

| DIM A | NO OF POS | PART NUMBER |
|---|---|---|
| 38.5 | 12 | 1-1986799-2 |
| 35.0 | 11 | 1-1986799-1 |
| 31.5 | 10 | 1-1986799-0 |
| 28.0 | 9 | 1986799-9 |
| 24.5 | 8 | 1986799-8 |
| 21.0 | 7 | 1986799-7 |
| 17.5 | 6 | 1986799-6 |
| 14.0 | 5 | 1986799-5 |
| 10.5 | 4 | 1986799-4 |
| 7.0 | 3 | 1986799-3 |
| 3.5 | 2 | 1986799-2 |

RECOMMENDED PC BOARD LAYOUT

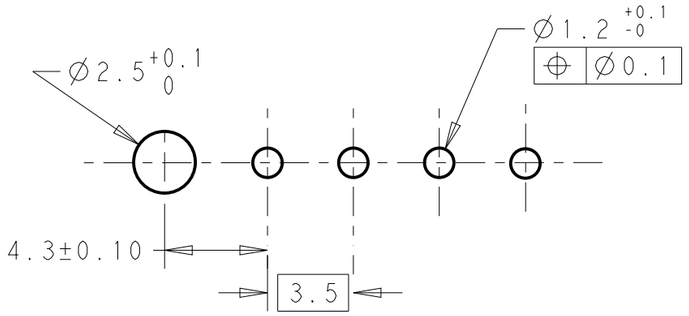


THIS DRAWING IS A CONTROLLED DOCUMENT.

DIMENSIONS: mm

TOLERANCES UNLESS OTHERWISE SPECIFIED:
0 PLC ±-
1 PLC ±0.3
2 PLC ±0.25
3 PLC ±-
4 PLC ±-
ANGLES ±2°

MATERIAL 1
FINISH 1

DWN 26SEP2013 KIRAN HOLAL
CHK 26SEP2013 MERCURIO, MAURIZIO
APVD 26SEP2013 MERCURIO, MAURIZIO
PRODUCT SPEC 108-20166
APPLICATION SPEC 114-20079
WEIGHT -

Customer Drawing

TE Connectivity

NAME TERMINAL BLOCK,HEADER ASSEMBLY STRAIGHT,3.5 MM PITCH WITH KEYING FEAT

| SIZE | CAGE CODE | DRAWING NO | RESTRICTED TO |
|---|---|---|---|
| A3 | 00779 | C-1986799 | - |

SCALE 3:1 SHEET 1 OF 1 REV A

Общество с ограниченной ответственностью «МосЧип» ИНН 7719860671 / КПП 771901001
Адрес: 105318, г.Москва, ул.Щербаковская д.3, офис 1107

**Данный компонент на территории Российской Федерации**

**Вы можете приобрести в компании MosChip.**

Для оперативного оформления запроса Вам необходимо перейти по данной ссылке:

http://moschip.ru/get-element

Вы можете разместить у нас заказ для любого Вашего проекта, будь то серийное производство или разработка единичного прибора.

В нашем ассортименте представлены ведущие мировые производители активных и пассивных электронных компонентов.

Нашей специализацией является поставка электронной компонентной базы двойного назначения, продукции таких производителей как XILINX, Intel (ex.ALTERA), Vicor, Microchip, Texas Instruments, Analog Devices, Mini-Circuits, Amphenol, Glenair.

Сотрудничество с глобальными дистрибьюторами электронных компонентов, предоставляет возможность заказывать и получать с международных складов практически любой перечень компонентов в оптимальные для Вас сроки.

На всех этапах разработки и производства наши партнеры могут получить квалифицированную поддержку опытных инженеров.

Система менеджмента качества компании отвечает требованиям в соответствии с ГОСТ Р ИСО 9001, ГОСТ РВ 0015-002 и ЭС РД 009

**Офис по работе с юридическими лицами:**

105318, г.Москва, ул.Щербаковская д.3, офис 1107, 1118, ДЦ «Щербаковский»

Телефон: +7 495 668-12-70 (многоканальный)

Факс: +7 495 668-12-70 (доб.304)

E-mail: info@moschip.ru

Skype отдела продаж:
moschip.ru
moschip.ru_4
moschip.ru_6
moschip.ru_9