PRODUCT NUMBERING:

10137239 - 0 0 X X LF

- LF: LEAD FREE
- X (2nd): 0: INSULATION DIAMETER 1.05 - 1.15mm (L)
  1: INSULATION DIAMETER 0.93 - 1.05mm (M)
- X (1st): 1: PLUG TOP SHELL TYPE I
  2: PLUG TOP SHELL TYPE II

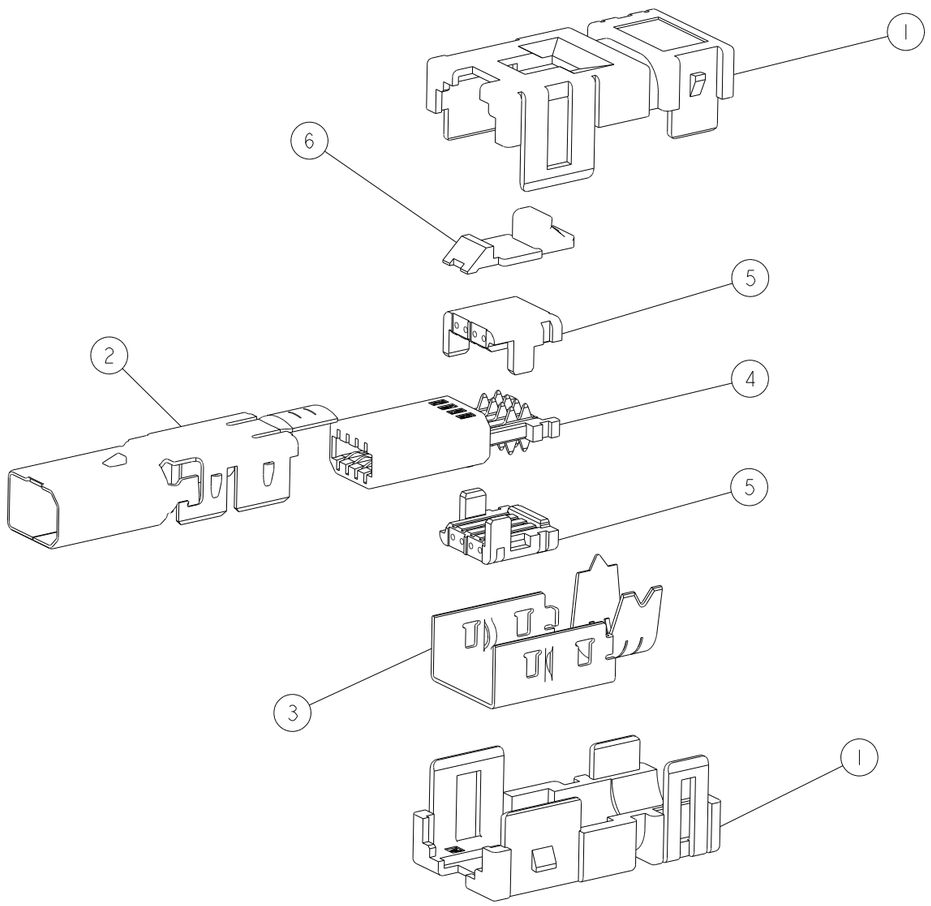

10137239-0010LF
SHOWN

NOTES:

1. APPLICABLE CABLE: RECOMMENDED AWG- 30~26 X 8C
   MAX AWG22 x4C
   OVERALL DIAMETER 6.7MAX.
2. DATE CODE IS DESCREIBED ON THE BOUNDLED CUSTOMER DRAWING.
3. PACKAGING SPEC GS-14-2538
4. APPLICATION SPEC FOR HANDTOOL: GS-20-0484

S.NO	PART NAME	MATERIAL/FINISH	-0010LF	-0020LF	-0011LF	-0021LF
1	PLUG COVER HSG	THERMO PLASTIC	2	2	2	2
2	PLUG TOP SHELL TYPE I	MATERIAL: COPPER ALLOY FINISH: Ni PLATING	1	-	1	-
	PLUG TOP SHELL TYPE II	MATERIAL: COPPER ALLOY FINISH: Ni PLATING	-	1	-	1
3	BOTTOM SHELL	MATERIAL: COPPER ALLOY FINISH: Ni PLATING	1	1	1	1
4	PLUG SUB ASSY	HSG MATERIAL: THERMO PLASTIC CONTACT MATERIAL: COPPER ALLOY FINISH: Ni PLATING ALL OVER CONTACT AREA Au PLATING TERMINATION AREA Au PLATING	1	1	1	1
5	CABLE HSG Ø1.05-1.15 COLOR BLUE	THERMO PLASTIC	2	2	-	-
	CABLE HSG Ø0.93-1.05 COLOR: RED		-	-	2	2
6	LOCK HSG	THERMO PLASTIC	1	1	1	1

spec ref	GS-12-1347	dr	A P Sawanth	2016/09/07	projection
tolerance std ISO 406 ISO 1101	TOLERANCES UNLESS OTHERWISE SPECIFIED	eng	Mike Zhou	2017/11/13	mm
		chr	-	-	
		appr	Tim Yao	2017/11/13	product family

size A3	scale 3:1		
ecn no	ELX-N-28452-1		
rel level	Released		

surface ✓	linear	0.X	±0.5
		0.XX	±-
		0.XXX	±-
ISO 1302	angular	0°	±-°

title: INDUSTRIAL MINI I/O PIERCING PLUG CONN KIT
-

dwg no: 10137239

rev: B

cat. no.

Product - Customer Drw

sheet 1 of 2

Amphenol FCi

© 2016 AFCI

Creo File - REV E - 2016-02-12

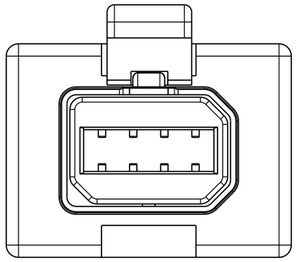

MATING SHAPE : TYPE I
-0010LF, -0011LF
SCALE 4:1

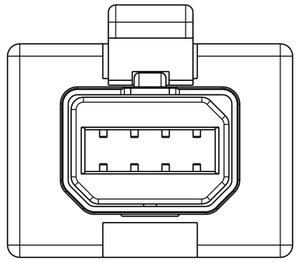

MATING SHAPE : TYPE II
-0020LF, -0021LF
SCALE 4:1

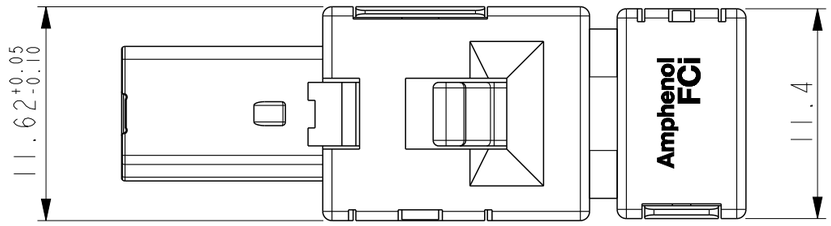

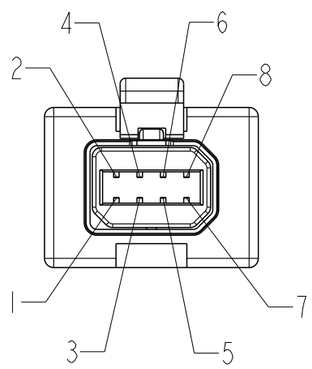

CIRCUIT NO.

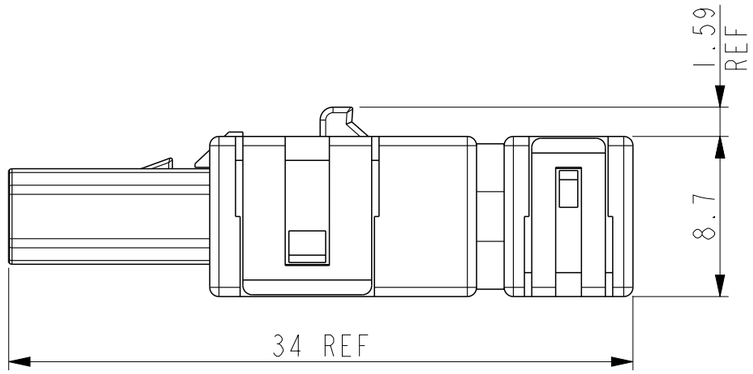

10137239-0010LF
SHOWN

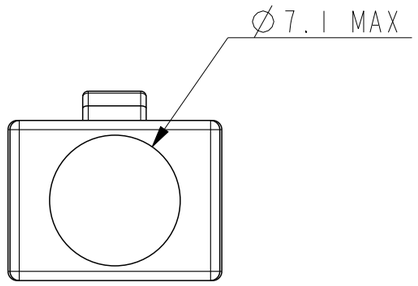

spec ref	GS-12-1347			dr	A P Sawanth	2016/09/07	projection	mm	size A3 / scale 3:1
tolerance std: ISO 406, ISO 1101	TOLERANCES UNLESS OTHERWISE SPECIFIED			eng	Mike Zhou	2017/11/13			ecn no ELX-N-28452-1
				chr	-	-			
				appr	Tim Yao	2017/11/13	product family		rel level **Released**
surface ISO 1302	linear	0.X	±0.5	title	INDUSTRIAL MINI I/O PIERCING PLUG CONN KIT -		dwg no 10137239		rev B
		0.XX	±-						
		0.XXX	±-						
	angular	0°	±-°		cat. no.		Product - Customer Drw		sheet 2 of 2

Amphenol FCi

© 2016 AFCI

Общество с ограниченной ответственностью «МосЧип» ИНН 7719860671 / КПП 771901001
Адрес: 105318, г.Москва, ул.Щербаковская д.3, офис 1107

Данный компонент на территории Российской Федерации

Вы можете приобрести в компании MosChip.

Для оперативного оформления запроса Вам необходимо перейти по данной ссылке:

http://moschip.ru/get-element

Вы можете разместить у нас заказ для любого Вашего проекта, будь то серийное производство или разработка единичного прибора.

В нашем ассортименте представлены ведущие мировые производители активных и пассивных электронных компонентов.

Нашей специализацией является поставка электронной компонентной базы двойного назначения, продукции таких производителей как XILINX, Intel (ex.ALTERA), Vicor, Microchip, Texas Instruments, Analog Devices, Mini-Circuits, Amphenol, Glenair.

Сотрудничество с глобальными дистрибьюторами электронных компонентов, предоставляет возможность заказывать и получать с международных складов практически любой перечень компонентов в оптимальные для Вас сроки.

На всех этапах разработки и производства наши партнеры могут получить квалифицированную поддержку опытных инженеров.

Система менеджмента качества компании отвечает требованиям в соответствии с ГОСТ Р ИСО 9001, ГОСТ РВ 0015-002 и ЭС РД 009

Офис по работе с юридическими лицами:

105318, г.Москва, ул.Щербаковская д.3, офис 1107, 1118, ДЦ «Щербаковский»

Телефон: +7 495 668-12-70 (многоканальный)

Факс: +7 495 668-12-70 (доб.304)

E-mail: info@moschip.ru

Skype отдела продаж:
moschip.ru
moschip.ru_4
moschip.ru_6
moschip.ru_9