SIGN	DATE	DESCRIPTION	APPROVER
1	8/07'06	Added VDE standard	梁仁松
2	2008.12.02	With flange screw changed from "-"solt type to "+/-"solt type	Jacke
3	2008.12.02	The temperature changed from -30°c,+105°c to -40°c,+115°c	Jacke
4	2008.12.02	The dimension design changed from 19.1mm to 19.3mm	Jacke

THIS IS CAD DRAWING, DO NOT REVISE MANUALLY!!!

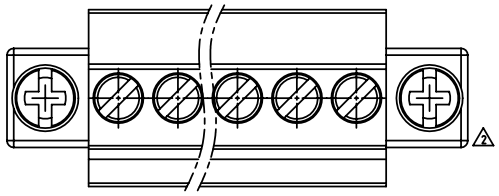

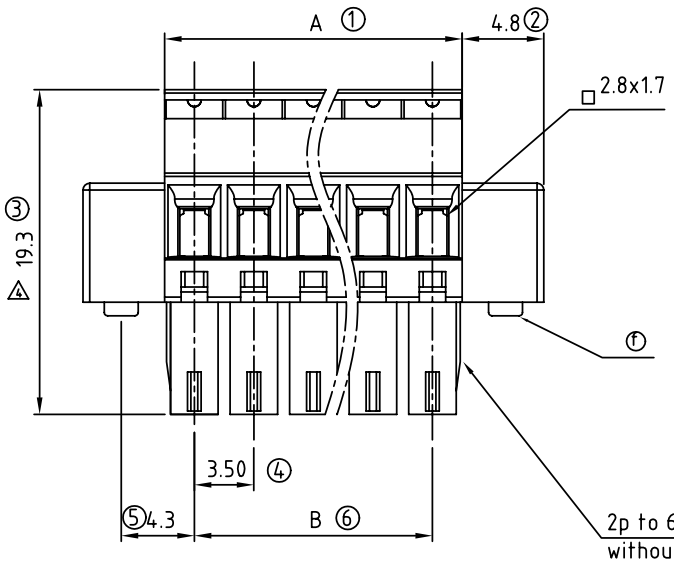

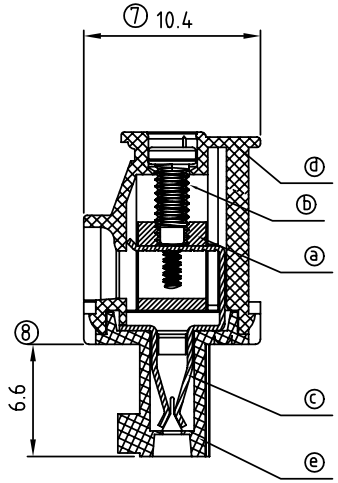

N = Number of contacts

Material

- Item ⓐ Terminal body(metal housing): Brass(CuZn),Nickel plated
- Item ⓑ Terminal screw: Steel Zinc plating "-" slot type
- Item ⓒ Wire guard: PhBz, Tin plated
- Item ⓓ Insulator (housing): Thermoplastic (UL94V-0)
- Item ⓔ Insulator (cover): Thermoplastic (UL94V-0)
- Item ⓕ With flange screw: Steel M2.5 Zinc plating "+/-" slot type

Electrical cULus/VDE

- Voltage rating: 300VAC/300VAC
- Current rating: 8A/10A
- Wire range: 1.5mm
- Solid wire(AWG): 16-28
- Stranded wire(AWG): 16-28
- Torque: 1.7Lb-In./0.2Nm
- Screw: M2
- Wire strip length: 6-7mm
- Withstanding Voltage: 1.6KV/2.5KV
- 3 Operating temperature: -40°C to +115°C
- 1 Safety approval: cULus VDE

TS xx 1 1 x C xxxx G

- xx — No. OF POLES
  - 02: 2 POLES
  - :
  - :
  - 24: 24 POLES
- x — Color
  - 0 Black (RAL9005)
  - 2 Red (RAL3001/D)
  - 3 Orange(RAL2011/P)
  - 4 Yellow(RAL1018/A)
  - 5 Green(RAL6018/T)
  - 6 Blue (RAL5015/A)
  - 8 Grey(RAL7035/D)
- xxxx
  - 0000 Standard @ Logo
  - 000A Standard ANY Logo
  - Any special item by customer request, please contact sales department.
- G — RoHS pb<40 , 000ppm

DIMENSION

A	NX3.5
B	(N-1)X3.5

Poles	Tolerance
2P-8P	±0.10
9P-16P	±0.20
17P-24P	±0.30

ANYTEK

CUSTOMER COPY

ALL RIGHTS RESERVED. REPRODUCTION OR ISSUE TO THIRD PARTIES IN ANY FORM WHATEVER IS NOT PERMITTED WITHOUT WRITTEN AUTHORITY FROM THE PROPRIETOR. PROPERTY OF ANYTEK TECHNOLOGY CO., LTD

TITLE	TS-3.5mm Series With flange (W/latching hooks on the wire entry side)				
PART NO.	TSxx11xCxxxxG			DWG NO.	8TS0203
APPROVED	CHECKED	DESIGNED	DRAWN	CUST NO.	
		Jacke 2008.12.10	Jacke 2008.12.10	UNIT: mm / SCALE: NONE / SHEET: 01/01 / REV.: G	

Tolerance	
X.	±0.50
X.X	±0.30
X.XX	±0.10
X°	±1°

Общество с ограниченной ответственностью «МосЧип» ИНН 7719860671 / КПП 771901001
Адрес: 105318, г.Москва, ул.Щербаковская д.3, офис 1107

Данный компонент на территории Российской Федерации

Вы можете приобрести в компании MosChip.

Для оперативного оформления запроса Вам необходимо перейти по данной ссылке:

http://moschip.ru/get-element

Вы можете разместить у нас заказ для любого Вашего проекта, будь то серийное производство или разработка единичного прибора.

В нашем ассортименте представлены ведущие мировые производители активных и пассивных электронных компонентов.

Нашей специализацией является поставка электронной компонентной базы двойного назначения, продукции таких производителей как XILINX, Intel (ex.ALTERA), Vicor, Microchip, Texas Instruments, Analog Devices, Mini-Circuits, Amphenol, Glenair.

Сотрудничество с глобальными дистрибьюторами электронных компонентов, предоставляет возможность заказывать и получать с международных складов практически любой перечень компонентов в оптимальные для Вас сроки.

На всех этапах разработки и производства наши партнеры могут получить квалифицированную поддержку опытных инженеров.

Система менеджмента качества компании отвечает требованиям в соответствии с ГОСТ Р ИСО 9001, ГОСТ РВ 0015-002 и ЭС РД 009

Офис по работе с юридическими лицами:

105318, г.Москва, ул.Щербаковская д.3, офис 1107, 1118, ДЦ «Щербаковский»

Телефон: +7 495 668-12-70 (многоканальный)

Факс: +7 495 668-12-70 (доб.304)

E-mail: info@moschip.ru

Skype отдела продаж:
moschip.ru
moschip.ru_4
moschip.ru_6
moschip.ru_9