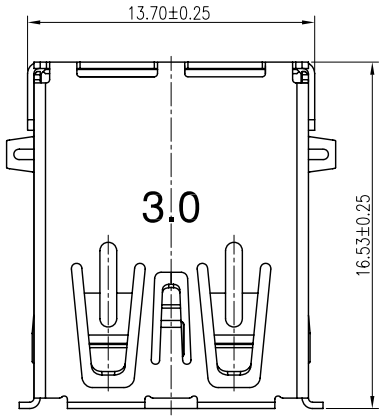

NOTE:
MATERIAL:
HOUSING:PBT+30% G.F. UL 94V-0
CONTACT 5P:BRASS
CONTACT 4P:PHOSPHOR BRONZE
SHELL:BRASS
PLATING:
CONTACT: GOLD FLASH AND TIN OVER NICKEL PLATED
SHELL: NICKEL PLATED OVER ALL
SPECIFICATION:
CURRENT RATING:1.8A FOR VBUS AND GND CONTACTS
1.5A FOR OTHER CONTACTS
WITHSTANDING VOLTAGE:100V AC(RMS)
INSULATION RESISTANCT:100MΩ MIN AT 100V DC
CONTACT RESISTANCE:30mΩ MAX FOR VBUS AND GND CONTACTS
50mΩ MAX FOR OTHER CONTACTS
MATING FORCE:3.57KgF MAX
UNMATING FORCE:1.02KgF MIN

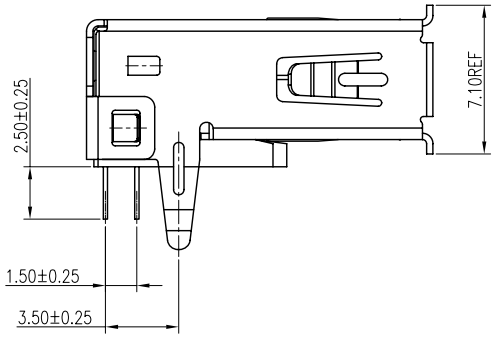

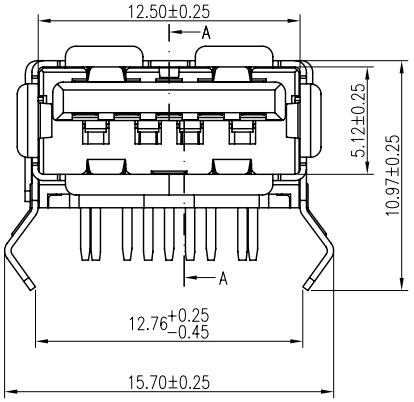

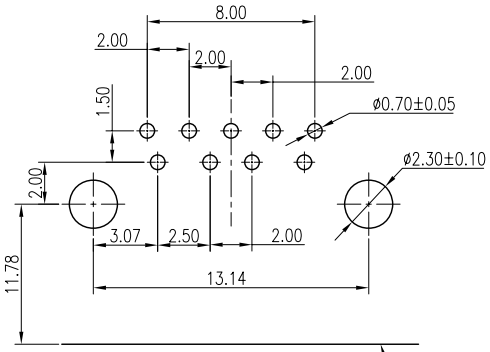

RECOMMENDED PCB LAYOUT

CONNECTOR FRONT EDGE

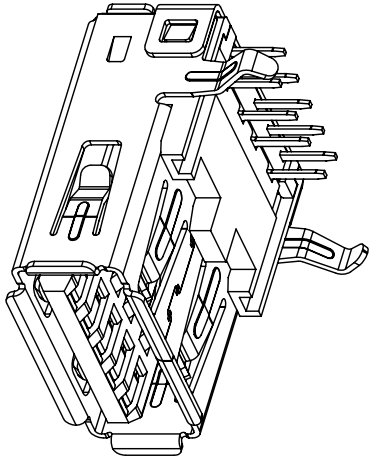

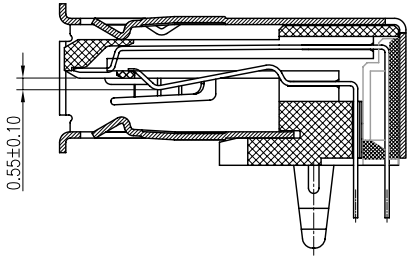

SECTION A-A

10/07/09	ANG		NEW DRAWING		A0
DATE	DR.BY	ECN.NO.	DESCRIPTION	MARK	VER.

-TOLERANCES-
UNLESS OTHERWISE SPECIFIED

CnC Tech . LLC

TITLE: USB 3.0 A/F DIP 90°15U"

X.X	±0.30	X.X°	±3.00°	APPD:	PRODUCT NO: 1003-001-01000			
X.XX	±0.20	X.XX°	±1.00°	CHECK:	DATE	SCALE	UNIT	TYPE	PAGE
X.XXX	±0.10	X.XXX°	±0.500°	DRAW:	2010.07.09	1:1	mm	CD	1 / 1

Общество с ограниченной ответственностью «МосЧип» ИНН 7719860671 / КПП 771901001
Адрес: 105318, г.Москва, ул.Щербаковская д.3, офис 1107

Данный компонент на территории Российской Федерации

Вы можете приобрести в компании MosChip.

Для оперативного оформления запроса Вам необходимо перейти по данной ссылке:

http://moschip.ru/get-element

Вы можете разместить у нас заказ для любого Вашего проекта, будь то серийное производство или разработка единичного прибора.

В нашем ассортименте представлены ведущие мировые производители активных и пассивных электронных компонентов.

Нашей специализацией является поставка электронной компонентной базы двойного назначения, продукции таких производителей как XILINX, Intel (ex.ALTERA), Vicor, Microchip, Texas Instruments, Analog Devices, Mini-Circuits, Amphenol, Glenair.

Сотрудничество с глобальными дистрибьюторами электронных компонентов, предоставляет возможность заказывать и получать с международных складов практически любой перечень компонентов в оптимальные для Вас сроки.

На всех этапах разработки и производства наши партнеры могут получить квалифицированную поддержку опытных инженеров.

Система менеджмента качества компании отвечает требованиям в соответствии с ГОСТ Р ИСО 9001, ГОСТ РВ 0015-002 и ЭС РД 009

Офис по работе с юридическими лицами:

105318, г.Москва, ул.Щербаковская д.3, офис 1107, 1118, ДЦ «Щербаковский»

Телефон: +7 495 668-12-70 (многоканальный)

Факс: +7 495 668-12-70 (доб.304)

E-mail: info@moschip.ru

Skype отдела продаж:
moschip.ru
moschip.ru_4
moschip.ru_6
moschip.ru_9