THIS DOCUMENT CONTAINS PROPRIETARY DATA OF POLARIS INDUSTRIAL ENTERPRISES,INC. NO DISCLOSURE, REPRODUCTION, OR USE OF ANY PART THERE OF MAY BE MADE EXCEPT BY WRITTEN PERMISSION.

| REV. | BY | DATE | APPRVL. | P/N SW22E |
|---|---|---|---|---|
| E | DM | 7/25/96 | BT | ADDED 20K SPECS TO VALUES CHART |

## SPECIFICATIONS

RESISTANCE RANGE ---------- 50 OHMS TO 20K OHMS
RESISTANCE TOLERANCE ---------- ±3%
INDEPENDENT, LINEARITY----------±0.5%
POWER RATING ---------- 0.5 WATTS
ELECTRICAL NOISE----------100 OHM MAX.
ELECTRICAL ANGLE----------320°±5°
MECHANICAL ANGLE----------320°±5°
STOP STRENGTH ---------- 84 OZ.IN.MIN.
END RESISTANCE----------.2% OR 1 OHM MAXIMUM
RESOLUTION----------SEE CHART
INSULATION RESISTANCE ----------1000 MEGOHMS AT 1000 VDC MIN.
DIELECTRIC STRENGTH ----------1000 VAC
STARTING TORQUE----------0.8 OZ.IN.MAX.
TEMPERATURE COEFFICIENT----------SEE CHART
WEIGHT----------APPROX. 0.7 OZ.
OPERATING TEMPERATURE ---------- -55°C TO +105°C
ROTATIONAL LIFE ---------- 500,000 SHAFT REVOLUTIONS

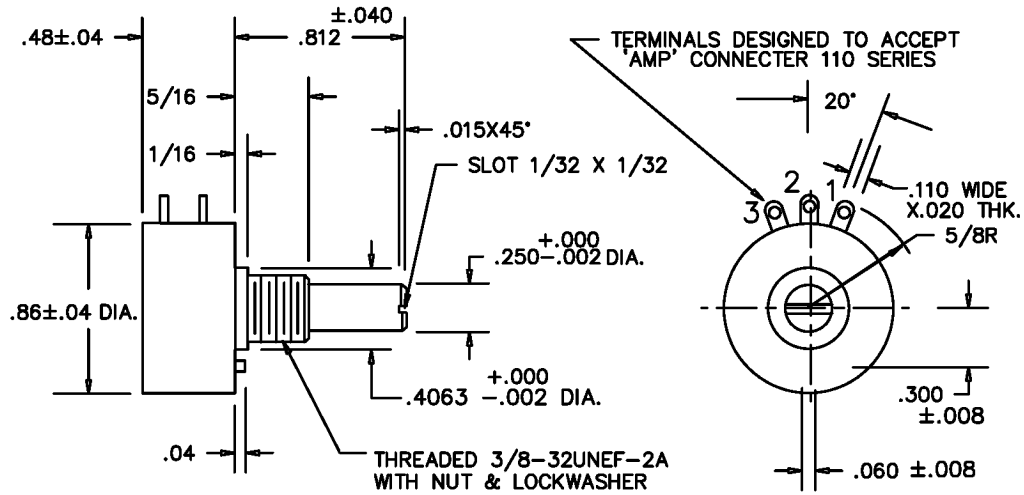


## MATERIALS

HOUSING---------- HIGH TEMP. THERMO PLASTIC
TERMINALS---------- GOLD PLATED BRASS
BUSHING---------- BRASS
SHAFT ---------- STAINLESS STEEL
RESISTIVE ELEMENT---------- WIREWOUND

## NON-STANDARDS AVAILABLE

MULTI-GANGED UP TO 6 SECTIONS
REAR SHAFT EXTENSION
FRONT SHAFT MODIFICATIONS
CENTER TAP
SPECIAL ELECTRICAL AND MECHANICAL ANGLES

## SCHEMATIC

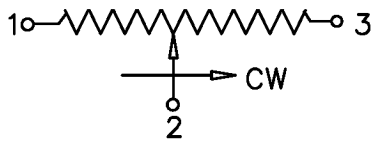


### STANDARD RESISTANCE VALUES CHART

| RESISTANCE (OHMS) | 50 | 100 | 200 | 500 | 1K | 2K | 5K | 10K | 20K |
|---|---|---|---|---|---|---|---|---|---|
| RESOLUTION | .33 | .27 | .21 | .22 | .17 | .13 | .10 | .08 | .06 |
| TEMPERATURE COEFFICIENT PPM/°C | 80 | 80 | 80 | 20 | 20 | 20 | 20 | 20 | 20 |

TOLERANCES
XX = +/- .010" FRACT. = +/- 1/64"
XXX= +/- .005" ANGLES = +/- 1/2°
ALL SPECIFICATIONS SUBJECT TO CHANGE WITHOUT NOTICE.

| SCALE | DATE: | 8/4/86 |
|---|---|---|
| NONE | BY | BT |
| | APPRV'D | BT |
| CODE IDENT: | 19477 | |

ETI SYSTEMS
ETI SYSTEMS
CARLSBAD CALIFORNIA

TITLE
SINGLE TURN POTENTIOMETER

PART NO.
SW22E

Общество с ограниченной ответственностью «МосЧип» ИНН 7719860671 / КПП 771901001
Адрес: 105318, г.Москва, ул.Щербаковская д.3, офис 1107

**Данный компонент на территории Российской Федерации**

**Вы можете приобрести в компании MosChip.**

Для оперативного оформления запроса Вам необходимо перейти по данной ссылке:

http://moschip.ru/get-element

Вы можете разместить у нас заказ для любого Вашего проекта, будь то серийное производство или разработка единичного прибора.

В нашем ассортименте представлены ведущие мировые производители активных и пассивных электронных компонентов.

Нашей специализацией является поставка электронной компонентной базы двойного назначения, продукции таких производителей как XILINX, Intel (ex.ALTERA), Vicor, Microchip, Texas Instruments, Analog Devices, Mini-Circuits, Amphenol, Glenair.

Сотрудничество с глобальными дистрибьюторами электронных компонентов, предоставляет возможность заказывать и получать с международных складов практически любой перечень компонентов в оптимальные для Вас сроки.

На всех этапах разработки и производства наши партнеры могут получить квалифицированную поддержку опытных инженеров.

Система менеджмента качества компании отвечает требованиям в соответствии с ГОСТ Р ИСО 9001, ГОСТ РВ 0015-002 и ЭС РД 009

**Офис по работе с юридическими лицами:**

105318, г.Москва, ул.Щербаковская д.3, офис 1107, 1118, ДЦ «Щербаковский»

Телефон: +7 495 668-12-70 (многоканальный)

Факс: +7 495 668-12-70 (доб.304)

E-mail: info@moschip.ru

Skype отдела продаж:
moschip.ru
moschip.ru_4
moschip.ru_6
moschip.ru_9