THIS DRAWING IS UNPUBLISHED. RELEASED FOR PUBLICATION , .
© COPYRIGHT BY TYCO ELECTRONICS CORPORATION. ALL RIGHTS RESERVED.

| LOC | DIST |
|---|---|
| J | |

REVISIONS

| P | LTR | DESCRIPTION | DATE | DWN | APVD |
|---|---|---|---|---|---|
| | K | REVISED FJB0-0267-03 | 09MAY03 | T.T | H.M |
| | K1 | REV PER ECO-10-000443 | 15JAN10 | KK | AEG |

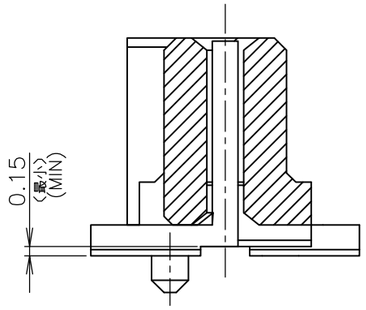


SECT "B"–"B"

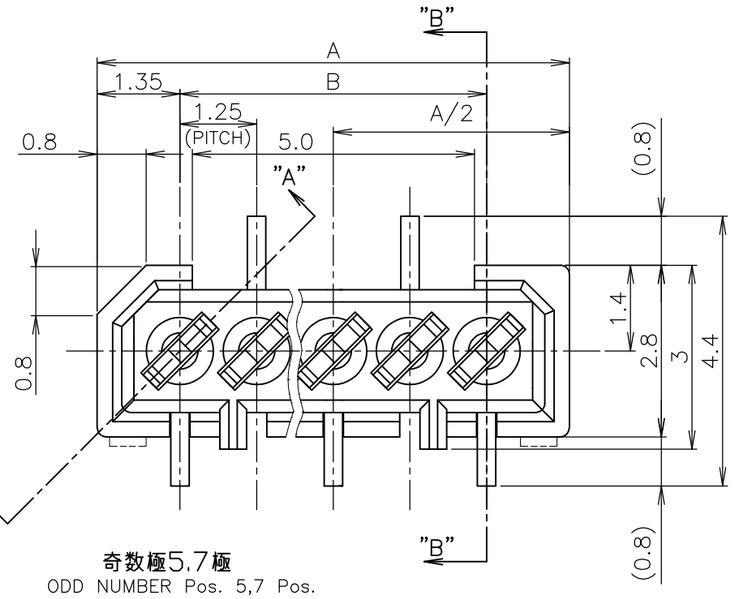


奇数極5,7極
ODD NUMBER Pos. 5,7 Pos.

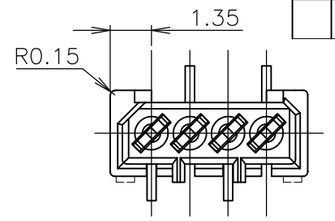


4極 4Pos.
(SCALE 5:1)

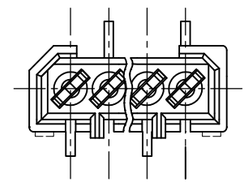

偶数極6,8,10極
EVEN NUMBER Pos.6,8,10 Pos.
(SCALE 5–1)

注記
NOTES
1 嵌合相手製品型番及び、嵌合時寸法は
MATING COUNTER PART NUMBER AND DIMENSIONS
表–1 参照のこと。
AFTER MATING: SEE TABLE 1.

嵌合時寸法: 巾(mm)×高さ(mm)
DIMENSIONS AFTER MATING : WIDTH(mm) × HEIGHT(mm)

| | MATING COUNTER CONN 嵌合相手側コネクタ POST HDR ASSY 製品型番 | P/N | 高さ H | REC HDR ASSY SMT V TYPE WITH BOSS X-174637-X |
|---|---|---|---|---|
| DIP TYPE | X-174642-X | | 3.95 | 4.4 (巾W) x 5.1 (高さH) |
| | | | 5.95 | 4.4 (巾W) x 7.0 (高さH) |
| SMT TYPE | ボス無 WITHOUT BOSS | X-174644-X | 3.95 | 4.4 (巾W) x 5.1 (高さH) |
| | ボス付 WITH BOSS | X-174820-X | 5.95 | 4.4 (巾W) x 7.1 (高さH) |

TABLE 1 SMT TYPEは、巾及び高さ寸法に
SMT TYPE INCLUDE DIMENSIONS
半田付タイン部寸法を含みます。
OF SOLDER DIP TINE.

△2 基板位置決め用ボス切断跡。
CUT MARK OF POSITIONER BOSS.
△3 OBSOLETE PARTS: OBSOLETE CIS STREAMLINING PER D.RENAUD/D.SINISI
△4 OBSOLETE PARTS

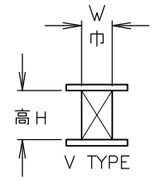


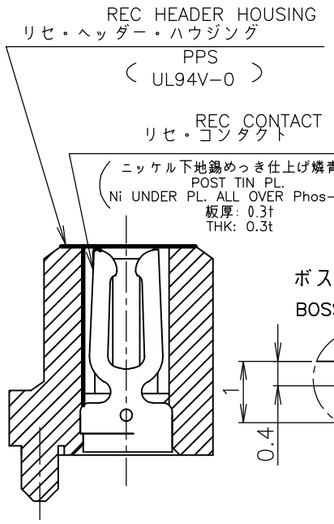


SECT "A"–"A"




ボス形状 'A'
BOSS FORM 'A'

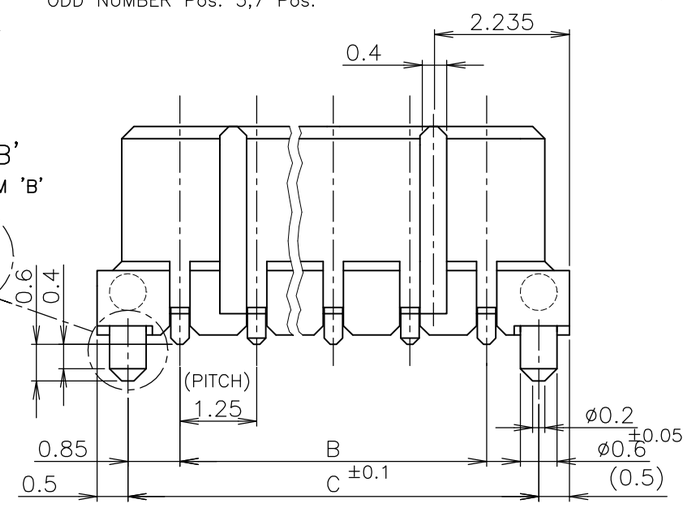


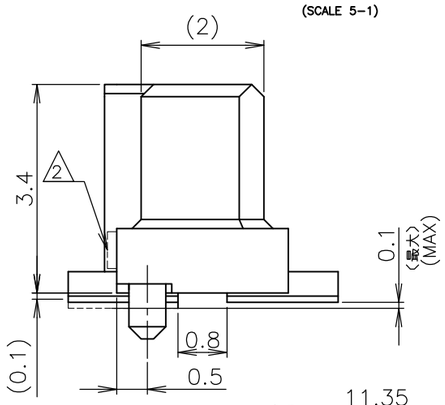


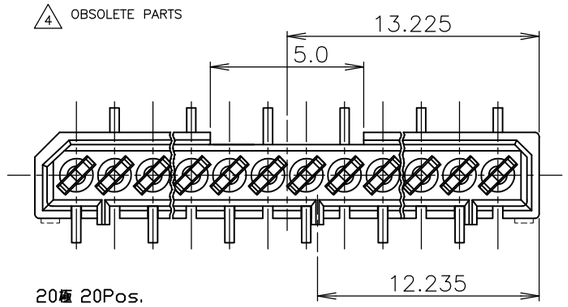


20極 20Pos.
(SCALE 5–1)

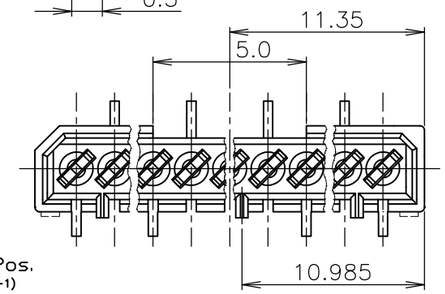


17極 17Pos.
(SCALE 5–1)

| BOSS FORM ボス形状 | C | B | A | Pos. 極数 | P/N 型番 | |
|---|---|---|---|---|---|---|
| ↑ | 25.45 | 23.75 | 26.45 | 20 | △3 5– | –0 |
| 'A' | 21.70 | 20.00 | 22.70 | 17 | 4– | –7 |
| 'B' | 12.95 | 11.25 | 13.95 | 10 | 4– | –0 |
| ↑ | 10.45 | 8.75 | 11.45 | 8 | 3– | –8 |
| 'A' | 9.20 | 7.50 | 10.20 | 7 | △4 3– | –7 |
| ↑ | 7.95 | 6.25 | 8.95 | 6 | △3 3– | –6 |
| | 6.70 | 5.00 | 7.70 | 5 | 3– | –5 |
| 'B' | 5.45 | 3.75 | 6.45 | 4 | 3–174637–4 | |

鉛フリー
LEAD FREE

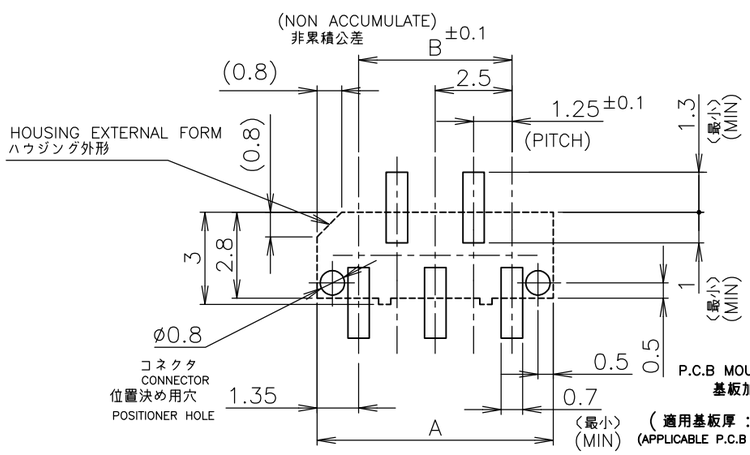


P.C.B MOUNTING LAYUOUT
基板加工寸法
( 適用基板厚 :0.6mm 最小 )
(APPLICABLE P.C.B THK : 0.6mm MIN)

THIS DRAWING IS A CONTROLLED DOCUMENT.

DIMENSIONS: MM

TOLERANCES UNLESS OTHERWISE SPECIFIED:
0 PLC ±
1 PLC ±
2 PLC ±
3 PLC ±
4 PLC ±
ANGLES ±3°
1桁以下 : ±0.2
10桁超え 3桁以下 : ±0.25
3桁超え 10桁以下 : ±0.3
角度 : ±3°

MATERIAL: AS SHOWN 図中参照
FINISH: AS SHOWN 図中参照

| | | |
|---|---|---|
| DWN | S.KANEKI | 13MAY91 |
| CHK | J.TANIGAWA | 13MAY91 |
| APVD | S.KUBOUCHI | 24DEC98 |
| PRODUCT SPEC | | |
| APPLICATION SPEC | | |
| WEIGHT | | |

CUSTOMER DRAWING

Tyco Electronics
Tyco Electronics AMP K.K.
Kawasaki,Japan

NAME
1.25 F–P CONNECTOR (B–TO–B)
SINGLE ROW REC HDR ASS'Y (V) SMT TYPE
WITH BOSS

| SIZE | CAGE CODE | DRAWING NO | RESTRICTED TO |
|---|---|---|---|
| A3 | 00779 | C-174637 | — |

| SCALE | SHEET | REV |
|---|---|---|
| 10:1 | 1 OF 1 | K1 |

AMP 1470–19 REV 31MAR2000

Общество с ограниченной ответственностью «МосЧип» ИНН 7719860671 / КПП 771901001
Адрес: 105318, г.Москва, ул.Щербаковская д.3, офис 1107

**Данный компонент на территории Российской Федерации**

**Вы можете приобрести в компании MosChip.**

Для оперативного оформления запроса Вам необходимо перейти по данной ссылке:

http://moschip.ru/get-element

Вы можете разместить у нас заказ для любого Вашего проекта, будь то серийное производство или разработка единичного прибора.

В нашем ассортименте представлены ведущие мировые производители активных и пассивных электронных компонентов.

Нашей специализацией является поставка электронной компонентной базы двойного назначения, продукции таких производителей как XILINX, Intel (ex.ALTERA), Vicor, Microchip, Texas Instruments, Analog Devices, Mini-Circuits, Amphenol, Glenair.

Сотрудничество с глобальными дистрибьюторами электронных компонентов, предоставляет возможность заказывать и получать с международных складов практически любой перечень компонентов в оптимальные для Вас сроки.

На всех этапах разработки и производства наши партнеры могут получить квалифицированную поддержку опытных инженеров.

Система менеджмента качества компании отвечает требованиям в соответствии с ГОСТ Р ИСО 9001, ГОСТ РВ 0015-002 и ЭС РД 009

**Офис по работе с юридическими лицами:**

105318, г.Москва, ул.Щербаковская д.3, офис 1107, 1118, ДЦ «Щербаковский»

Телефон: +7 495 668-12-70 (многоканальный)

Факс: +7 495 668-12-70 (доб.304)

E-mail: info@moschip.ru

Skype отдела продаж:
moschip.ru
moschip.ru_4
moschip.ru_6
moschip.ru_9