THIS DRAWING IS UNPUBLISHED. RELEASED FOR PUBLICATION -,- .
© COPYRIGHT - BY TYCO ELECTRONICS CORPORATION. ALL INTERNATIONAL RIGHTS RESERVED.

LOC	DIST
H	—

REVISIONS

P	LTR	DESCRIPTION	DATE	DWN	APVD
	G	ECR-06-12362	23-05-06	BM	JB
	G1	ECR-08-014461	22-10-08	AEG	WRV

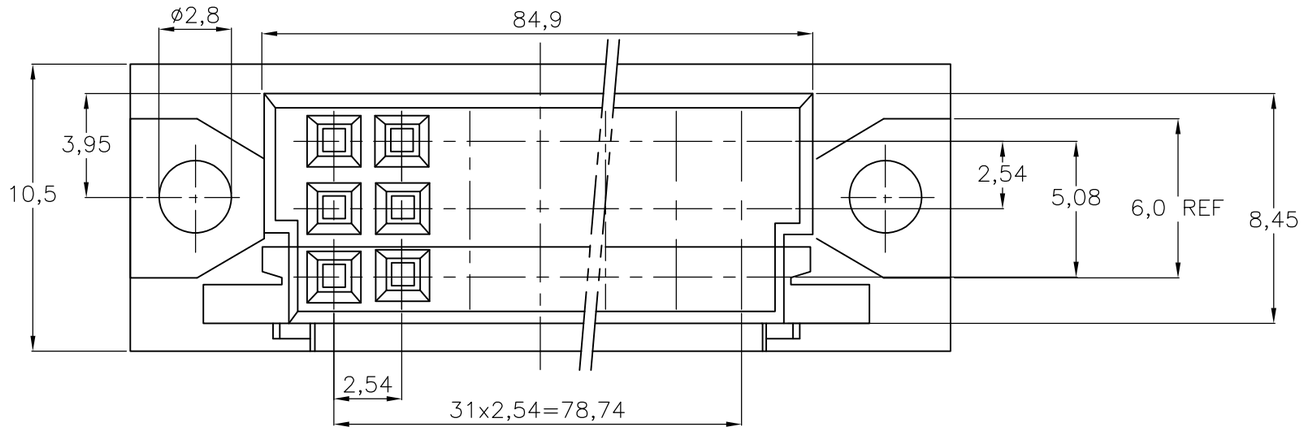

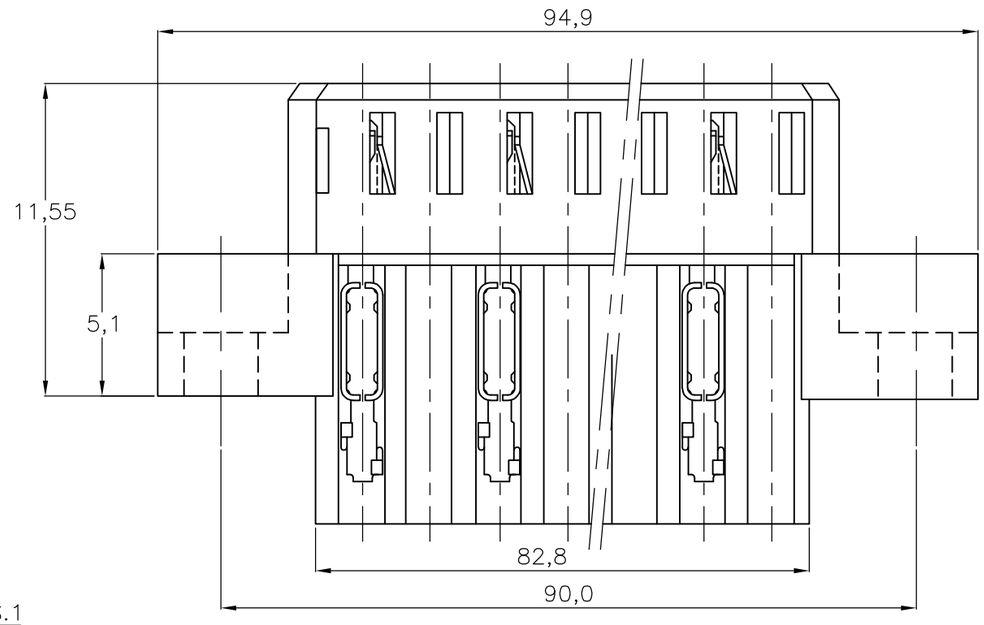

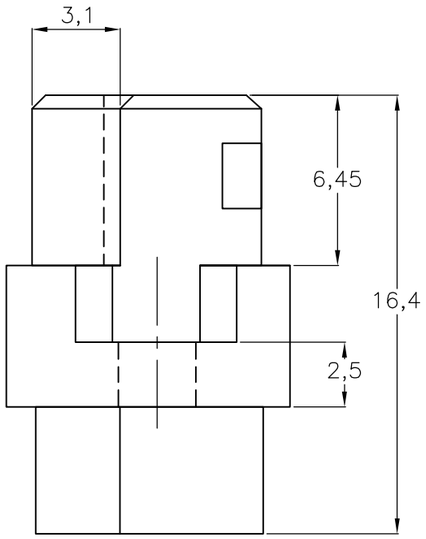

NOTES:

1. COVER P.N. 826196-1 CAN BE USED.
2. CONNECTOR PRINTED WITH PARTNUMBER 166870-...

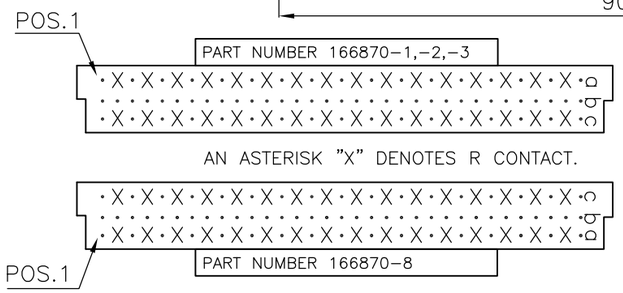

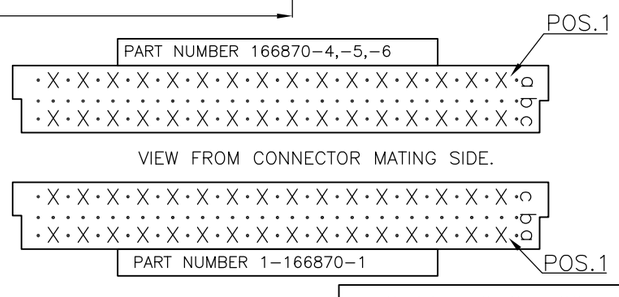

	166870-1	Housing: Glassfilled Polyester (Gray) Contacts: Phosphorbronze	Contact area: 2 µ Au over 1,25 µ Ni. Remainder TIN plating
OBSOLETE	166870-2	SAME AS -1	SAME AS -1 ONLY ON CONTACT AREA 0,8 µ AU OVER 1,25 µ Ni.
OBSOLETE	166870-3	SAME AS -1	SAME AS -1 ONLY ON CONTACT AREA 1,25 µ AU OVER 1,25 µ Ni
	166870-4	SAME AS -1	SAME AS -1
	166870-5		SAME AS -2
	166870-6		SAME AS -3
	1-166870-1		SAME AS -2
	166870-8		SAME AS -2
	PARTNUMBER	MATERIAL	PLATING

THIS DRAWING IS A CONTROLLED DOCUMENT.

DIMENSIONS: mm

TOLERANCES UNLESS OTHERWISE SPECIFIED:
0 PLC ± –
1 PLC ± –
2 PLC ± –
3 PLC ± –
4 PLC ± –
ANGLES ± –

MATERIAL	FINISH	INSUL.RANGE	WIRE RANGE
–		ø1,2 MAX.	AWG 26-22

DWN J.V.GRUNSVEN 08JUL82
CHK — 08JUL82
APVD —
PRODUCT SPEC —
APPLICATION SPEC —
WEIGHT —

Tyco Electronics
Tyco Electronics Corporation
's-Hertogenbosch, Nederland

NAME
2x16 POS BACK PANEL M.T.CONNECTOR

SIZE	CAGE CODE	DRAWING NO	RESTRICTED TO
A3	00779	C-166870	—

CUSTOMER DRAWING

SCALE	SHEET	REV
NTS	1 OF 1	G1

Общество с ограниченной ответственностью «МосЧип» ИНН 7719860671 / КПП 771901001
Адрес: 105318, г.Москва, ул.Щербаковская д.3, офис 1107

Данный компонент на территории Российской Федерации

Вы можете приобрести в компании MosChip.

Для оперативного оформления запроса Вам необходимо перейти по данной ссылке:

http://moschip.ru/get-element

Вы можете разместить у нас заказ для любого Вашего проекта, будь то серийное производство или разработка единичного прибора.

В нашем ассортименте представлены ведущие мировые производители активных и пассивных электронных компонентов.

Нашей специализацией является поставка электронной компонентной базы двойного назначения, продукции таких производителей как XILINX, Intel (ex.ALTERA), Vicor, Microchip, Texas Instruments, Analog Devices, Mini-Circuits, Amphenol, Glenair.

Сотрудничество с глобальными дистрибьюторами электронных компонентов, предоставляет возможность заказывать и получать с международных складов практически любой перечень компонентов в оптимальные для Вас сроки.

На всех этапах разработки и производства наши партнеры могут получить квалифицированную поддержку опытных инженеров.

Система менеджмента качества компании отвечает требованиям в соответствии с ГОСТ Р ИСО 9001, ГОСТ РВ 0015-002 и ЭС РД 009

Офис по работе с юридическими лицами:

105318, г.Москва, ул.Щербаковская д.3, офис 1107, 1118, ДЦ «Щербаковский»

Телефон: +7 495 668-12-70 (многоканальный)

Факс: +7 495 668-12-70 (доб.304)

E-mail: info@moschip.ru

Skype отдела продаж:
moschip.ru
moschip.ru_4
moschip.ru_6
moschip.ru_9