US PATENT NO. 5,656,985 6,297,720B1
6,297,721B1 6,320,489B1 6,344,785B1

PRELIMINARY

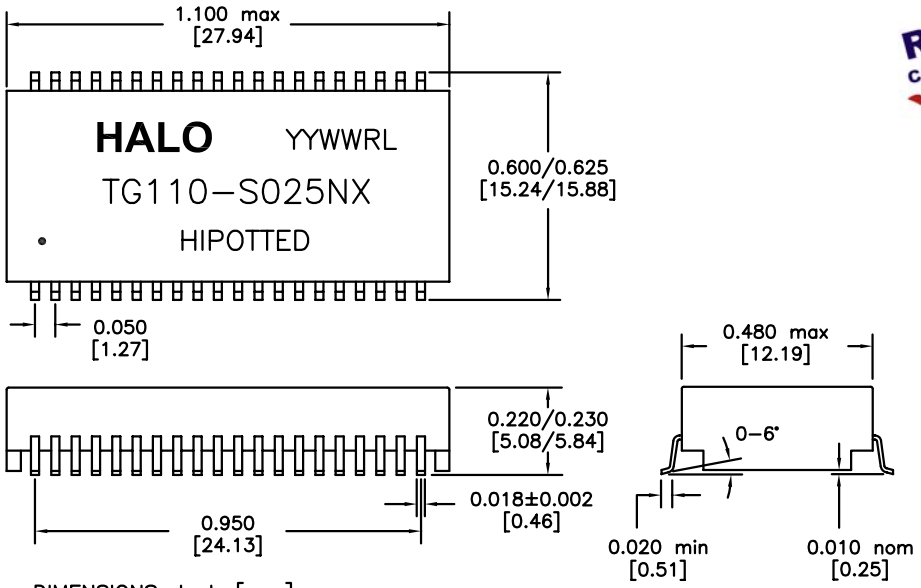

DIMENSIONS: Inch [mm]
CO–PLANARITY: 0.004 [0.10]
TOLERANCES: ±0.005 INCH IF NOT SPECIFIED

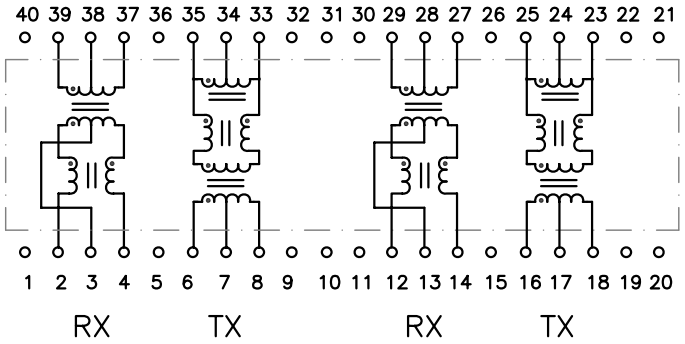

RoHS COMPLIANT

PART NO. : TG110-S025NXRL

DUAL–PORT 10/100BASE–TX ISOLATION MODULE

LEAD–FREE/RoHS COMPLIANT

COMPATIBLE TO LEAD–FREE SOLDERING PROCESS CONDITION PER IPC/JEDEC J–STD–020C

OPERATING TEMPERATURE 0/+70°C

ELECTRICAL SPECIFICATIONS @ 25° C

TURNS RATIO	1CT:1CT ±3%
OCL (100KHz,0.1Vrms,8mA)	350µH min
DCR	
P6–8,P16–18,P29–27,P39–37	0.9Ω max
LL (1MHz)	0.4µH max
Cw/w	30pF max
INSERTION LOSS	
0.1–100MHz	–1.1dB max
RETURN LOSS	
0.5–30MHz	–18dB min
40MHz	–15.5dB min
50MHz	–13.6dB min
60–80MHz	–12dB min
CROSSTALK 0.1–100MHz	–40dB typ
CMR 0.1–100MHz	–40dB typ
ISOLATION	1,500Vrms

HALO/PBL	TITLE	ISOLATION MODULE	SIGNATURES	DATE	REV.	DESC.	DATE
	FOR	FAST ETHERNET	DRAWN PETER LU	7/31/06	B	REVISE Cw/w	8/15/06
	PART NO.	TG110–S025NXRL	CHECKED				
CALIFORNIA, USA KOWLOON, HONG KONG SINGAPORE	SCALE NONE	PAGE 1 OF 1	APPROVED				
			FILE S025NXRL.DWG				

Общество с ограниченной ответственностью «МосЧип» ИНН 7719860671 / КПП 771901001
Адрес: 105318, г.Москва, ул.Щербаковская д.3, офис 1107

Данный компонент на территории Российской Федерации

Вы можете приобрести в компании MosChip.

Для оперативного оформления запроса Вам необходимо перейти по данной ссылке:

http://moschip.ru/get-element

Вы можете разместить у нас заказ для любого Вашего проекта, будь то серийное производство или разработка единичного прибора.

В нашем ассортименте представлены ведущие мировые производители активных и пассивных электронных компонентов.

Нашей специализацией является поставка электронной компонентной базы двойного назначения, продукции таких производителей как XILINX, Intel (ex.ALTERA), Vicor, Microchip, Texas Instruments, Analog Devices, Mini-Circuits, Amphenol, Glenair.

Сотрудничество с глобальными дистрибьюторами электронных компонентов, предоставляет возможность заказывать и получать с международных складов практически любой перечень компонентов в оптимальные для Вас сроки.

На всех этапах разработки и производства наши партнеры могут получить квалифицированную поддержку опытных инженеров.

Система менеджмента качества компании отвечает требованиям в соответствии с ГОСТ Р ИСО 9001, ГОСТ РВ 0015-002 и ЭС РД 009

Офис по работе с юридическими лицами:

105318, г.Москва, ул.Щербаковская д.3, офис 1107, 1118, ДЦ «Щербаковский»

Телефон: +7 495 668-12-70 (многоканальный)

Факс: +7 495 668-12-70 (доб.304)

E-mail: info@moschip.ru

Skype отдела продаж:
moschip.ru
moschip.ru_4
moschip.ru_6
moschip.ru_9