HHR300CH Cylindrical C size (HR 26/50) for backup use

Dimensions (with Tube) (mm)

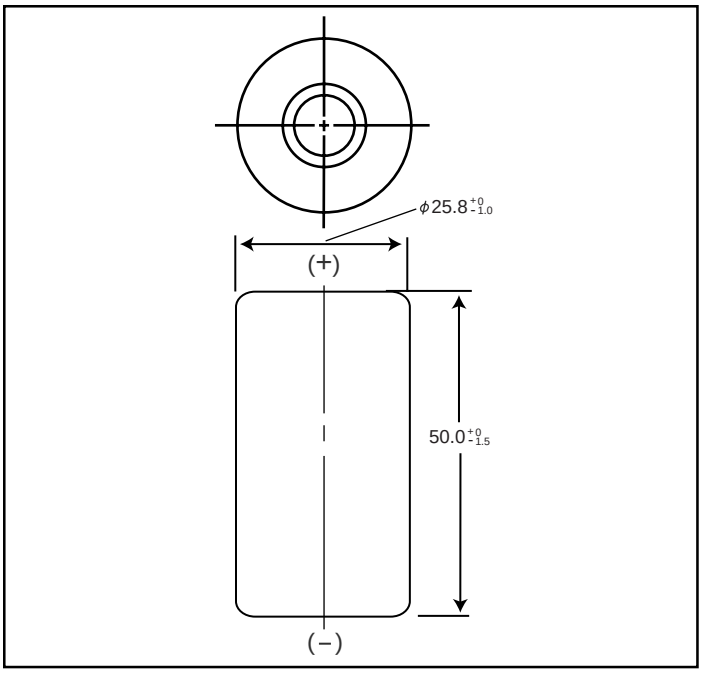

Specifications

	mm	inch
Diameter	25.8+0/-1.0	1.02+0/-0.04
Height	50.0+0/-1.5	1.97+0/-0.06
Approximate Weight	Grams	Ounces
	80	2.82

Nominal Voltage			1.2V	
Discharge Capacity[1]		Average[2]	3300 mAh	
		Rated (Min.)	3100 mAh	
Approx. Internal impedance at 1000Hz at charged state.			5mΩ	
Charge		Standard	300mA (0.1It) x 16hrs.	
		Rapid[3]	1500mA (1It) x 2.4 hrs.[4]	
		Low Rate	155mA x 32 hrs. 100mA x 48 hrs.	
Ambient Temperature	Charge	Standard	°C	°F
			0˚C to 45˚C	32˚F to 113˚F
		Rapid	10˚C to 40˚C	32˚F to 104˚F
		Low Rate	-10˚C to 45˚C	14˚F to 149˚F
	Discharge		-10˚C to 65˚C	14˚F to 113˚F
	Storage	< 1 year	-20˚C to 35˚C	-4˚F to 95˚F
		< 3 months	-20˚C to 35˚C	-4˚F to 95˚F
		< 1 month	-20˚C to 55˚C	-4˚F to 131˚F

[1] After charging at 0.1It for 16 hours, discharging at 0.2It.
[2] For reference only.
[3] Need specially designed control system
Control System:
dT/dt cut-off; 1 to 2°C/min
-△V cut-off; -△V per cell = 5 to 10 mV
T-control; T=65°C
Rapid charger timer; 2.4h (at 1.25a)
Trickle timer; within 2h
[4] With control system
Battery performance and cycle life are strongly affected by how they are used. In order to maximize battery safety, please consult Panasonic when determining charge / discharge specs, warning label contents and unit design.

Typical Charge Characteristics

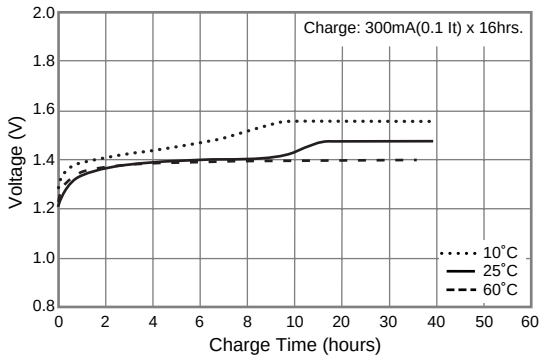

Typical Discharge Characteristics

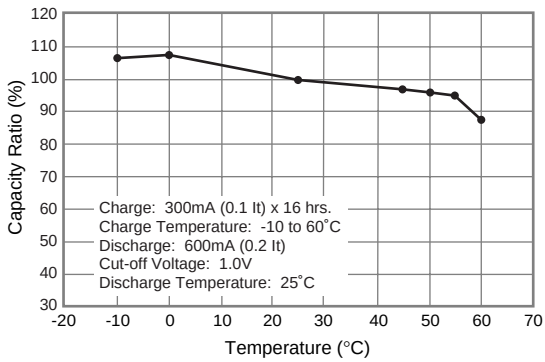

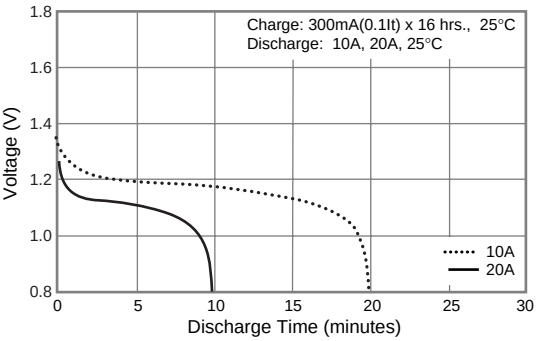

Note: [It] was previously expressed as [C]. [It] is an IEC standard expression for the amount of charge or discharge current and is expressed as: It(A) = Cn (Ah)/1h.
- [It] is the reference test current in ampres
- [Cn] is the rated capacity of the cell or battery in Ampere-hours. n = the time base [hours] for which the rated capacity is declared

This information is generally descriptive only and is not intended to make or imply any representation, guarantee or warranty with respect to any cells and batteries. Cell and battery designs/specifications are subject to modification without notice. Contact Panasonic for the latest information.

Общество с ограниченной ответственностью «МосЧип» ИНН 7719860671 / КПП 771901001
Адрес: 105318, г.Москва, ул.Щербаковская д.3, офис 1107

Данный компонент на территории Российской Федерации

Вы можете приобрести в компании MosChip.

Для оперативного оформления запроса Вам необходимо перейти по данной ссылке:

http://moschip.ru/get-element

Вы можете разместить у нас заказ для любого Вашего проекта, будь то серийное производство или разработка единичного прибора.

В нашем ассортименте представлены ведущие мировые производители активных и пассивных электронных компонентов.

Нашей специализацией является поставка электронной компонентной базы двойного назначения, продукции таких производителей как XILINX, Intel (ex.ALTERA), Vicor, Microchip, Texas Instruments, Analog Devices, Mini-Circuits, Amphenol, Glenair.

Сотрудничество с глобальными дистрибьюторами электронных компонентов, предоставляет возможность заказывать и получать с международных складов практически любой перечень компонентов в оптимальные для Вас сроки.

На всех этапах разработки и производства наши партнеры могут получить квалифицированную поддержку опытных инженеров.

Система менеджмента качества компании отвечает требованиям в соответствии с ГОСТ Р ИСО 9001, ГОСТ РВ 0015-002 и ЭС РД 009

Офис по работе с юридическими лицами:

105318, г.Москва, ул.Щербаковская д.3, офис 1107, 1118, ДЦ «Щербаковский»

Телефон: +7 495 668-12-70 (многоканальный)

Факс: +7 495 668-12-70 (доб.304)

E-mail: info@moschip.ru

Skype отдела продаж:
moschip.ru
moschip.ru_4
moschip.ru_6
moschip.ru_9