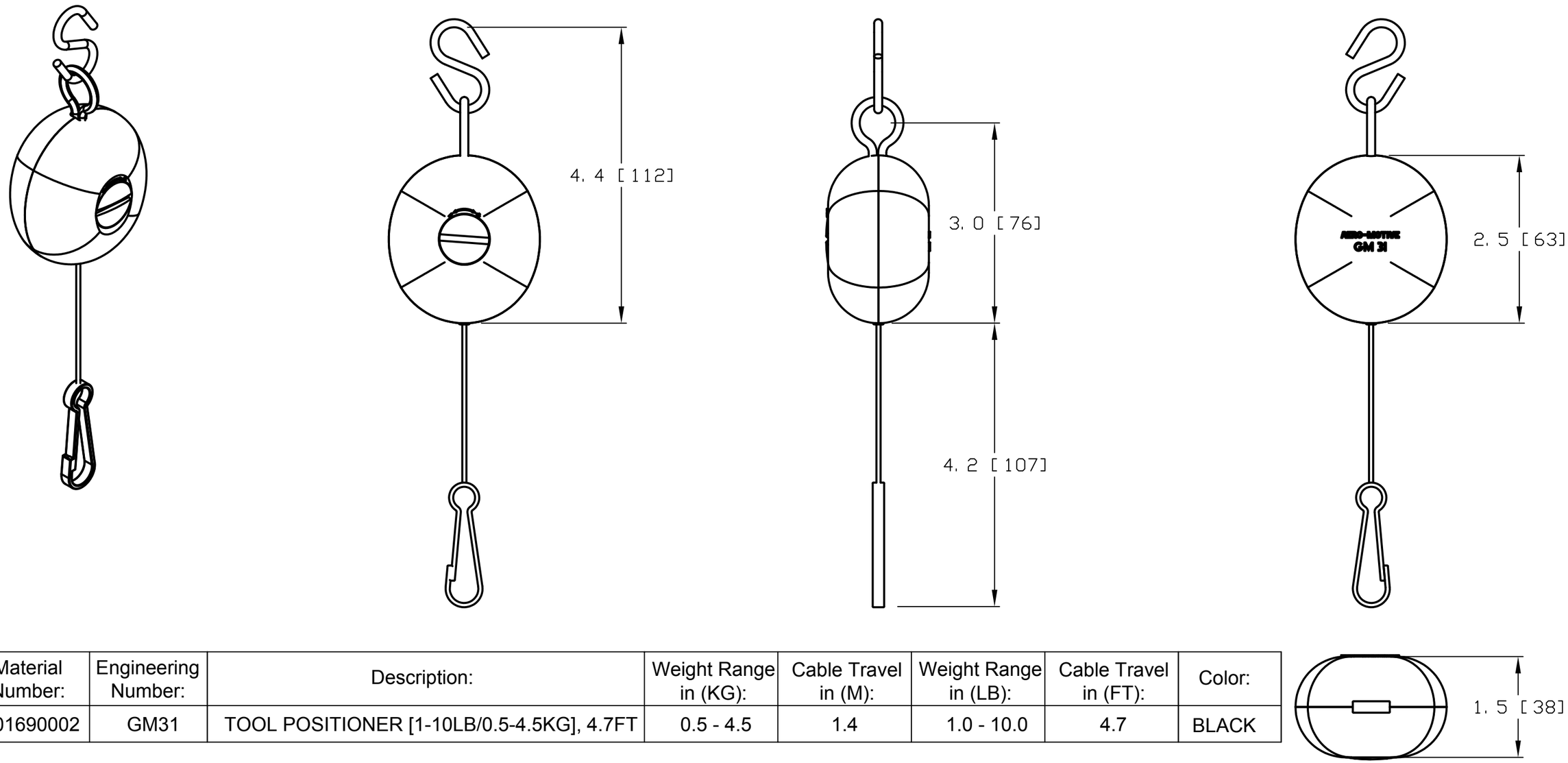


| Material Number: | Engineering Number: | Description: | Weight Range in (KG): | Cable Travel in (M): | Weight Range in (LB): | Cable Travel in (FT): | Color: |
|---|---|---|---|---|---|---|---|
| 1301690002 | GM31 | TOOL POSITIONER [1-10LB/0.5-4.5KG], 4.7FT | 0.5 - 4.5 | 1.4 | 1.0 - 10.0 | 4.7 | BLACK |

NOTES:
1. ALWAYS READ INSTRUCTIONS MANUAL BEFORE USING RETRACTORS.
2. HOUSINGS ARE MADE OF GENERAL PURPOSE ABS TO MEET HARSH INDUSTRIAL ENVIRONMENTS.
3. GM31 WILL HOLD A LOAD TO A DESIRED POSITON WITHIN THE TRAVEL RANGE WITHOUT USING A RATCHET LOCK OR A LOCKING DEVICE.
4. TENSION CAN BE EASILY ADJUSTED BY USING A SCREW DRIVER ON TO THE ALLOCATED SHAFT SLOT AND TURNING TOWARDS THE '+' OR '-' DIRECTION. '+'= INCREASE TENSION.
5. TO REPOSITION LOAD TO TOP POSITION SIMPLY PULL ON CABLE AND WHILE HOLDING THE LOAD THE CABLE WILL RETRACT INTO HOUSING.
6. OVERALL DIMENSIONS ARE FOR REFERENCE ONLY.

| | | | |
|---|---|---|---|
| RELEASE TO GSM | | | |
| EC NO: WNA2010-0605 | 2010/03/31 | — | |
| DRWN: RHOTCA | 2010/03/31 | | |
| CH'KD: DT | | | |
| APPR: DTITUS | 2010/04/01 | | |
| A | | DESCRIPTION | REV |

QUALITY SYMBOLS
▼=0
(C)=0

| GENERAL TOLERANCES (UNLESS SPECIFIED) | mm | INCH |
|---|---|---|
| 4 PLACES | ±- | ±- |
| 3 PLACES | ±- | ±- |
| 2 PLACES | ±- | ±- |
| 1 PLACE | ±- | ±- |
| ANGULAR ±1° | | |

DRAFT WHERE APPLICABLE MUST REMAIN WITHIN DIMENSIONS

| | | | |
|---|---|---|---|
| DIMENSION STYLE: IN/MM | SCALE: NTS | DESIGN UNITS: INCH | THIRD ANGLE PROJECTION |
| DRAWN BY: RHOTCA | DATE: 2010/03/31 | TITLE: GM31 SERIES TOOL POSITIONER ---- | |
| CHECKED BY: DT | DATE: 2010/03/31 | | |
| APPROVED BY: DTITUS | DATE: 2010/03/31 | molex MOLEX INCORPORATED | |
| MATERIAL NO.: SEE TABLE | | DOCUMENT NO.: SD-130169-001 | SHEET NO.: 1 OF 1 |
| SIZE: B | THIS DRAWING CONTAINS INFORMATION THAT IS PROPRIETARY TO MOLEX INCORPORATED AND SHOULD NOT BE USED WITHOUT WRITTEN PERMISSION | | |

Общество с ограниченной ответственностью «МосЧип» ИНН 7719860671 / КПП 771901001
Адрес: 105318, г.Москва, ул.Щербаковская д.3, офис 1107

**Данный компонент на территории Российской Федерации**

**Вы можете приобрести в компании MosChip.**

Для оперативного оформления запроса Вам необходимо перейти по данной ссылке:

http://moschip.ru/get-element

Вы можете разместить у нас заказ для любого Вашего проекта, будь то серийное производство или разработка единичного прибора.

В нашем ассортименте представлены ведущие мировые производители активных и пассивных электронных компонентов.

Нашей специализацией является поставка электронной компонентной базы двойного назначения, продукции таких производителей как XILINX, Intel (ex.ALTERA), Vicor, Microchip, Texas Instruments, Analog Devices, Mini-Circuits, Amphenol, Glenair.

Сотрудничество с глобальными дистрибьюторами электронных компонентов, предоставляет возможность заказывать и получать с международных складов практически любой перечень компонентов в оптимальные для Вас сроки.

На всех этапах разработки и производства наши партнеры могут получить квалифицированную поддержку опытных инженеров.

Система менеджмента качества компании отвечает требованиям в соответствии с ГОСТ Р ИСО 9001, ГОСТ РВ 0015-002 и ЭС РД 009

**Офис по работе с юридическими лицами:**

105318, г.Москва, ул.Щербаковская д.3, офис 1107, 1118, ДЦ «Щербаковский»

Телефон: +7 495 668-12-70 (многоканальный)

Факс: +7 495 668-12-70 (доб.304)

E-mail: info@moschip.ru

Skype отдела продаж:
moschip.ru
moschip.ru_4
moschip.ru_6
moschip.ru_9