REVISIONS				
REV.	ECN	DESCRIPTION	DATE	APPROVED
A		PRELIMINARY	JULY 26/07	A.G

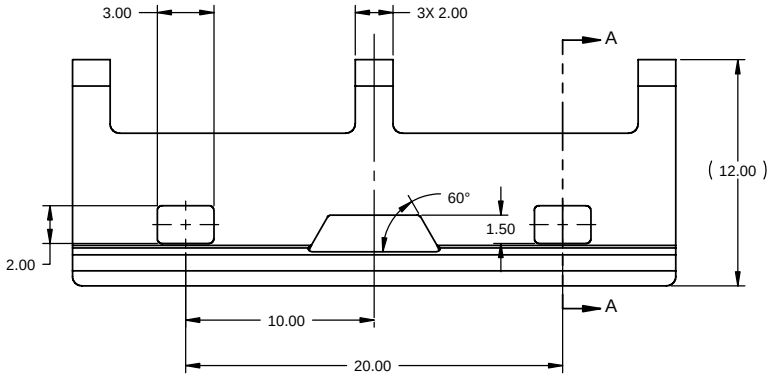

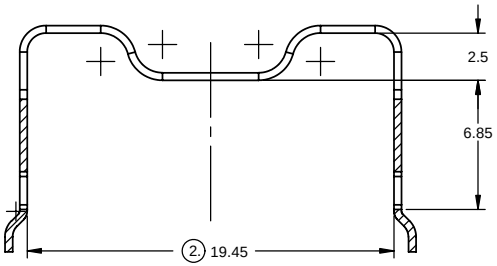

SECTION A-A
SCALE 4 : 1

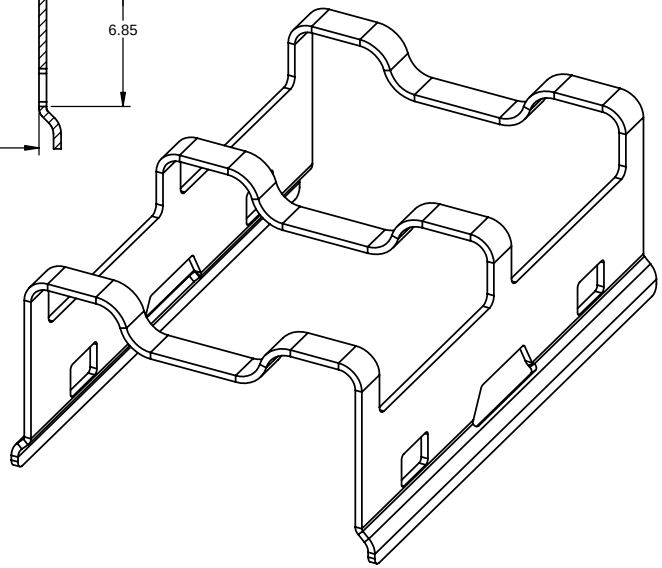

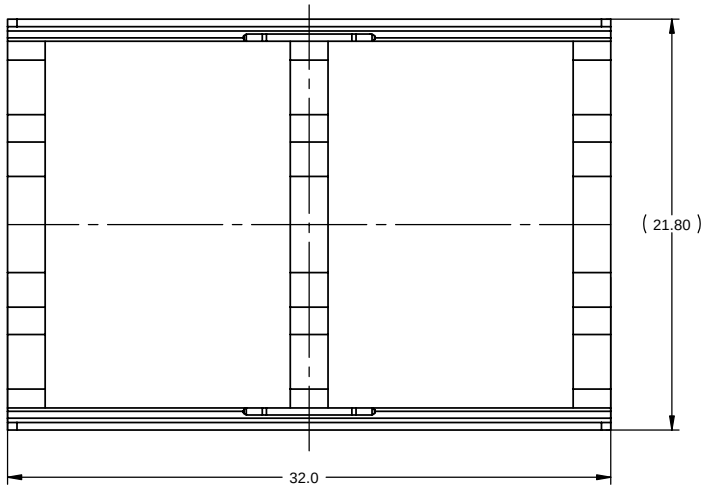

NOTS:

1. MATERIAL: STAINLESS STEEL, 0.40(0.0157") THICK.
2. 19.45 DIMENSION TO APPLY WITHIN LENGTH OF 2.5 DIMENSION.
3. PART NUMBER TO ORDER: U79-111-7000-P

DO NOT SCALE DRAWING

THIS DOCUMENT CONTAINS PROPRIETARY INFORMATION AND SUCH INFORMATION MAY NOT BE DISCLOSED TO OTHERS FOR ANY PURPOSE OR USED FOR MANUFACTURING PUPOSES WITHOUT PERMISSION FROM AMPHENOL CANADA CORP.

UNLESS OTHERWISE SPECIFIED DIMENSIONS ARE IN MILLIMETERS TOLERANCES ARE:
DECIMALS X.X ± 0.20, X.XX ± 0.10
ANGLES ± 0.5°

MATERIAL AND FINISH: SEE NOTE 1

REF.

CODE IDENT. NO. 03554

APPROVALS		DATE
DRAWN	ZLJ	July26/07
DESIGNED	ZLJ	July26/07
CHECKED	X	X
QA APP'D	R.CURTIS	X
IE APP'D	A.GREEN	X
DWG APP'D		

Amphenol Canada Corp.

TITLE: XFP HEAT SINK CLIP

SIZE A3 | DWG. NO. P-U79-111-7000-P | REV. A

SCALE 2:1 | PROJECT | SHEET 1 OF 1

Общество с ограниченной ответственностью «МосЧип» ИНН 7719860671 / КПП 771901001
Адрес: 105318, г.Москва, ул.Щербаковская д.3, офис 1107

Данный компонент на территории Российской Федерации

Вы можете приобрести в компании MosChip.

Для оперативного оформления запроса Вам необходимо перейти по данной ссылке:

http://moschip.ru/get-element

Вы можете разместить у нас заказ для любого Вашего проекта, будь то серийное производство или разработка единичного прибора.

В нашем ассортименте представлены ведущие мировые производители активных и пассивных электронных компонентов.

Нашей специализацией является поставка электронной компонентной базы двойного назначения, продукции таких производителей как XILINX, Intel (ex.ALTERA), Vicor, Microchip, Texas Instruments, Analog Devices, Mini-Circuits, Amphenol, Glenair.

Сотрудничество с глобальными дистрибьюторами электронных компонентов, предоставляет возможность заказывать и получать с международных складов практически любой перечень компонентов в оптимальные для Вас сроки.

На всех этапах разработки и производства наши партнеры могут получить квалифицированную поддержку опытных инженеров.

Система менеджмента качества компании отвечает требованиям в соответствии с ГОСТ Р ИСО 9001, ГОСТ РВ 0015-002 и ЭС РД 009

Офис по работе с юридическими лицами:

105318, г.Москва, ул.Щербаковская д.3, офис 1107, 1118, ДЦ «Щербаковский»

Телефон: +7 495 668-12-70 (многоканальный)

Факс: +7 495 668-12-70 (доб.304)

E-mail: info@moschip.ru

Skype отдела продаж:
moschip.ru
moschip.ru_4
moschip.ru_6
moschip.ru_9