THIS DRAWING IS UNPUBLISHED. RELEASED FOR PUBLICATION 2005
© COPYRIGHT 2005 BY TYCO ELECTRONICS CORPORATION. ALL RIGHTS RESERVED.

LOC	DIST
A1	–

REVISIONS

P	LTR	DESCRIPTION	DATE	DWN	APVD
	B	ECR-09-005315	05MAR2009	witt	–

ERGOCRIMP DIE SET FOR MCON 2.8LL TERMINALS - 0,5 - 1,0 mm²

Ersatzmatrize fuer Ergocrimp Handzange PN 9-1579004-7
Spare die set for Ergocrimp hand tool PN 9-1579004-7

Matrize in Kombination mit Ergocrimp Basishandzange PN 539635-1 verwendbar
Spare die set usable in combination with Ergocrimp basis hand tool PN 539635-1

Matrize im Karton mit Bedienungsanleitung 411-18415 verpackt
Die set packed in a cardboard with instruction sheet 411-18415

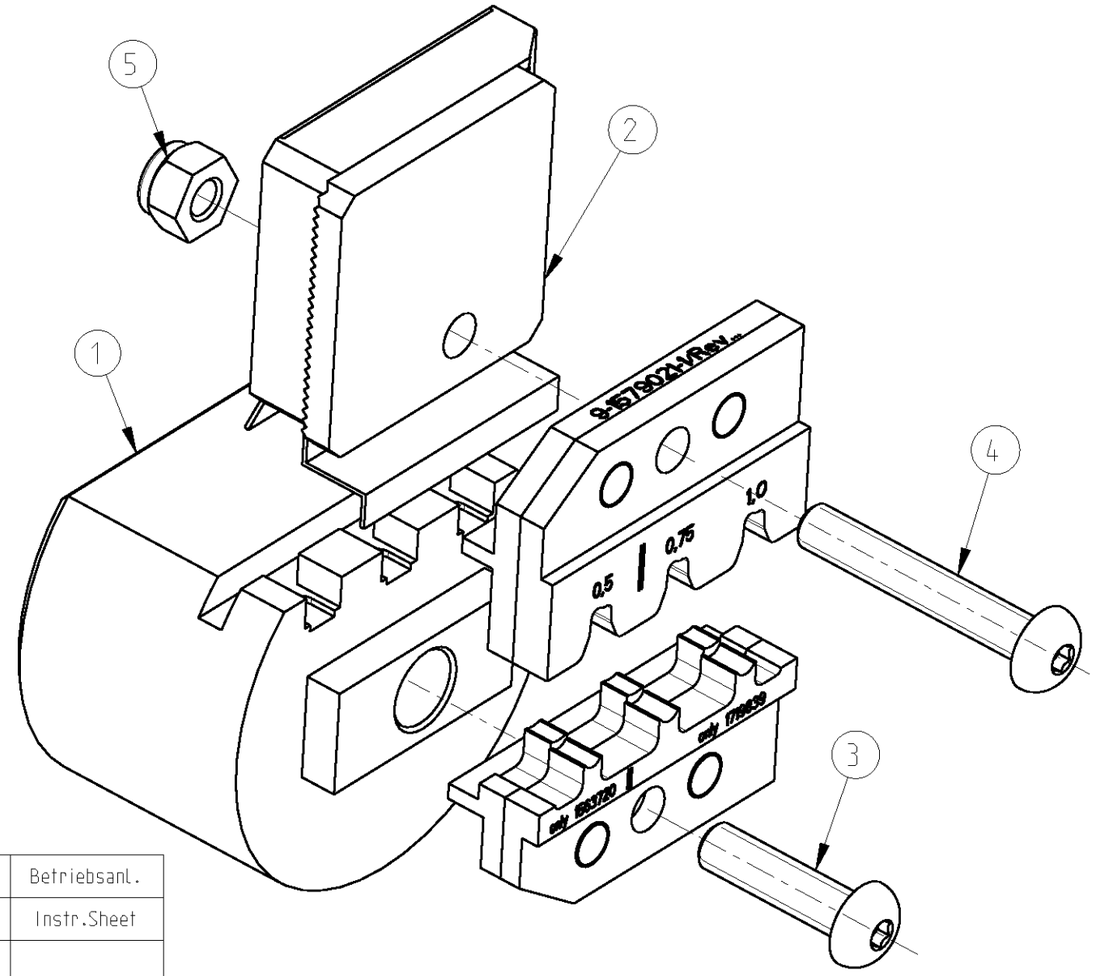

9-1579021-1	1	0-0744012-6	Instruction Sheet	Bedienungsanleitung	6
	1	0-0519024-2	Nut M4 DIN 985	Mutter M4 DIN 985	5
	1	1-0519151-3	Screw M4x25	Schraube M4x25	4
	1	1-0519151-1	Screw M4x16	Schraube M4x16	3
	1	4-1579003-4	Locator Assembly	Drahtanschlag	2
	1	4-1579003-3	Contact Locator	Kontaktpositionierer	1
	QTY Stck	PN	Description	Benennung	Pos.

Kontakt	DGB (mm²)	Drahtcrimp /	Wire Crimp	Isolationscrimp/	Insulationcrimp	Isol.Ø	Betriebsanl.
Contact	Wire Range	Hoehe/Height mm	Breite/Width mm	Hoehe/Height mm	Breite/Width mm	Ins.Range	Instr.Sheet
1563720	0,50	1,08 ±0,03	1,78	2,4 ±0,1	2,29	1,4-1,6	411-18415
1719839	0,75	1,25 ±0,05	2,03	2,6 ±0,1	2,54	1,7-1,9	
	1,00	1,35 ±0,05		2,8 ±0,1		1,9-2,1	

THIS DRAWING IS A CONTROLLED DOCUMENT FOR TYCO ELECTRONICS CORPORATION. IT IS SUBJECT TO CHANGE AND THE CONTROLLING ENGINEERING ORGANIZATION SHOULD BE CONTACTED FOR THE LATEST REVISION.

DIMENSIONS: mm

TOLERANCES UNLESS OTHERWISE SPECIFIED:
0 PLC ±–
1 PLC ±–
2 PLC ±–
3 PLC ±–
4 PLC ±–
ANGLES ±1°

MATERIAL –
FINISH –

DWN Ch.Witt 03MAY2007
CHK –
APVD –
PRODUCT SPEC –
APPLICATION SPEC –
WEIGHT 200 g

tyco Electronics
tyco Electronics AMP GmbH
D - 64625 Bensheim

NAME ERGOCRIMP DIE SET FOR MCON 2.8LL - 0,5-1,00 mm²

SIZE	CAGE CODE	DRAWING NO	RESTRICTED TO
A3	00779	C-9-1579021-1	–

CUSTOMER DRAWING | SCALE 2:1 | SHEET 1 OF 1 | REV B

AMP 1470-19 REV 31MAR2000

Pro/ENGINEER DRAWING

Общество с ограниченной ответственностью «МосЧип» ИНН 7719860671 / КПП 771901001
Адрес: 105318, г.Москва, ул.Щербаковская д.3, офис 1107

Данный компонент на территории Российской Федерации

Вы можете приобрести в компании MosChip.

Для оперативного оформления запроса Вам необходимо перейти по данной ссылке:

http://moschip.ru/get-element

Вы можете разместить у нас заказ для любого Вашего проекта, будь то серийное производство или разработка единичного прибора.

В нашем ассортименте представлены ведущие мировые производители активных и пассивных электронных компонентов.

Нашей специализацией является поставка электронной компонентной базы двойного назначения, продукции таких производителей как XILINX, Intel (ex.ALTERA), Vicor, Microchip, Texas Instruments, Analog Devices, Mini-Circuits, Amphenol, Glenair.

Сотрудничество с глобальными дистрибьюторами электронных компонентов, предоставляет возможность заказывать и получать с международных складов практически любой перечень компонентов в оптимальные для Вас сроки.

На всех этапах разработки и производства наши партнеры могут получить квалифицированную поддержку опытных инженеров.

Система менеджмента качества компании отвечает требованиям в соответствии с ГОСТ Р ИСО 9001, ГОСТ РВ 0015-002 и ЭС РД 009

Офис по работе с юридическими лицами:

105318, г.Москва, ул.Щербаковская д.3, офис 1107, 1118, ДЦ «Щербаковский»

Телефон: +7 495 668-12-70 (многоканальный)

Факс: +7 495 668-12-70 (доб.304)

E-mail: info@moschip.ru

Skype отдела продаж:
moschip.ru
moschip.ru_4
moschip.ru_6
moschip.ru_9