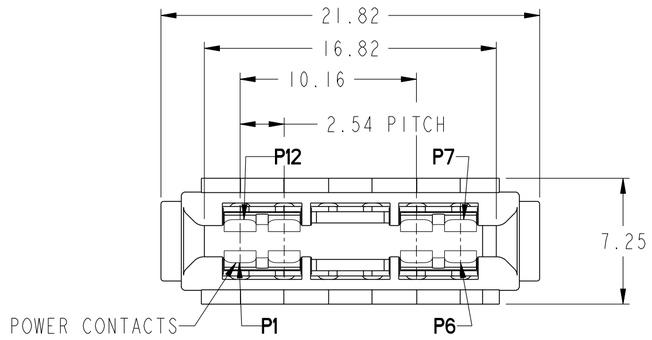

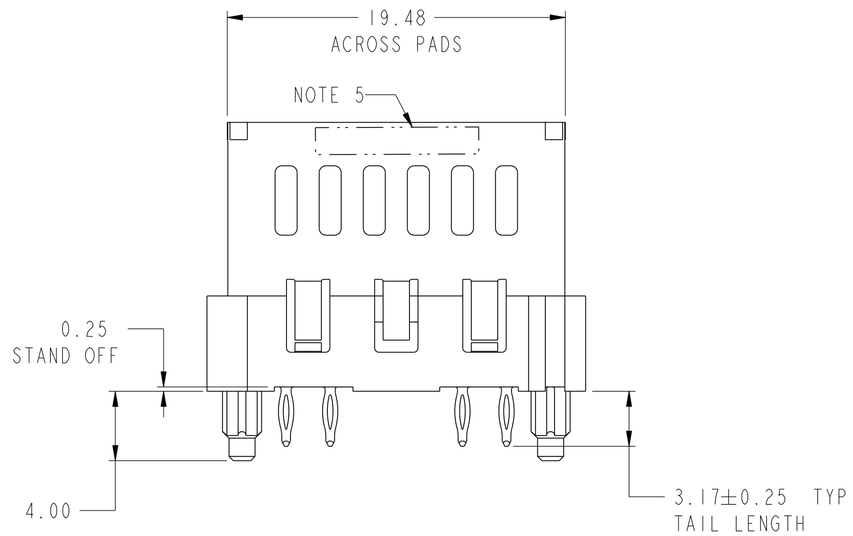

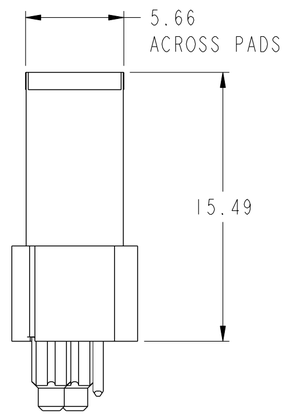

spec ref	-			dr	Hai-Ling Liu	2015/04/20	projection	MM	size A2 / scale 4:1
tolerance std ISO 406 ISO 1101	TOLERANCES UNLESS OTHERWISE SPECIFIED			eng	Hai-Ling Liu	2015/05/13			ecn no -
				chr	Terris Liu	2015/05/13			
				appr	Pei-Ming Zheng	2015/05/13	product family		rel level Released
surface ✓	linear	0.X	±0.5	FCI	title	HPCE VERT RECT 6LP OMITTED 2LP		dwg no 10134811	rev A
		0.XX	±0.25						
		0.XXX	±0.10						
ISO 1302	angular	0°	±2°	www.fci.com	cat. no.		Product - Customer Drw		sheet 1 of 4

Copyright FCI.

CONTACT TYPE	TOP LAYER DESCRIPTION	TABLE 1 (HPCE / SOLDER TAILS) PLATED THROUGH-HOLE REQUIREMENTS				
		DRILLED HOLE DIAMETER	COPPER THICKNESS	TIN-LEAD THICKNESS	TIN THICKNESS	FINISHED HOLE DIAMETER
POWER & SIGNAL	TIN-LEAD	1.10-1.16 (1.15 DRILL)	0.025 - 0.050	0.005 - 0.015	--	0.94 - 1.10
	IMMERSION TIN	1.10-1.16 (1.15 DRILL)	0.025 - 0.050	--	0.9 - 1.5um	0.94 - 1.10
	COPPER (SEE NOTE 8)	1.10-1.16 (1.15 DRILL)	0.025 - 0.050	--	--	0.94 - 1.10

CONTACT TYPE	TOP LAYER DESCRIPTION	TABLE 2 (HPCE / PRESS-FIT TAILS) PLATED THROUGH-HOLE REQUIREMENTS				
		DRILLED HOLE DIAMETER	COPPER THICKNESS	TIN-LEAD THICKNESS	TIN THICKNESS	FINISHED HOLE DIAMETER
POWER & SIGNAL	TIN-LEAD	0.81-0.86 (0.85 DRILL)	0.025 - 0.050	0.005 - 0.015	--	0.65 - 0.80
	IMMERSION TIN	0.81-0.86 (0.85 DRILL)	0.025 - 0.050	--	0.9 - 1.5um	0.70 - 0.80
	COPPER (SEE NOTE 8)	0.81-0.86 (0.85 DRILL)	0.025 - 0.050	--	--	0.70 - 0.80

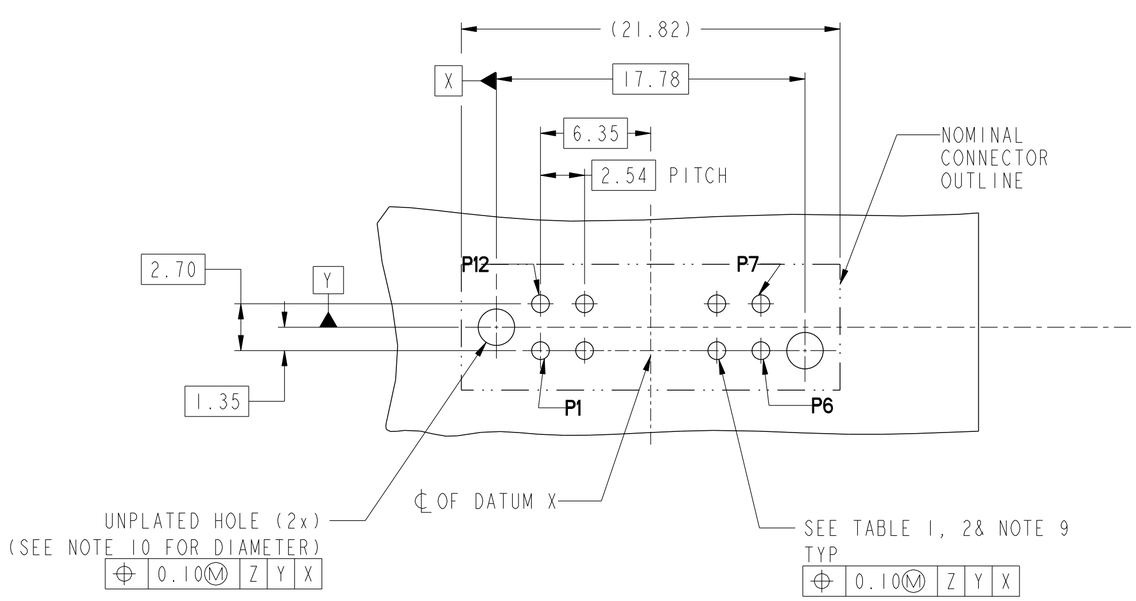

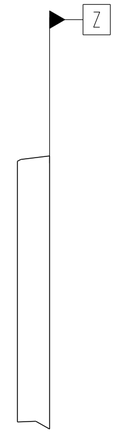

spec ref -			dr Hai-Ling Liu 2015/04/20	projection	MM	size A2	scale 4:1
tolerance std ISO 406 ISO 1101	TOLERANCES UNLESS OTHERWISE SPECIFIED		eng Hai-Ling Liu 2015/05/13			ecn no -	
			chr Terris Liu 2015/05/13				
			appr Pei-Ming Zheng 2015/05/13	product family		rel level Released	
surface ✓	linear	0.X ±0.5	FCI	title HPCE VERT RECT 6LP OMITTED 2LP		dwg no 10134811	rev A
		0.XX ±0.25					
		0.XXX ±0.10					
ISO 1302	angular	0° ±2°	www.fci.com	cat. no.	Product - Customer Drw		sheet 2 of 4

Copyright FCI.

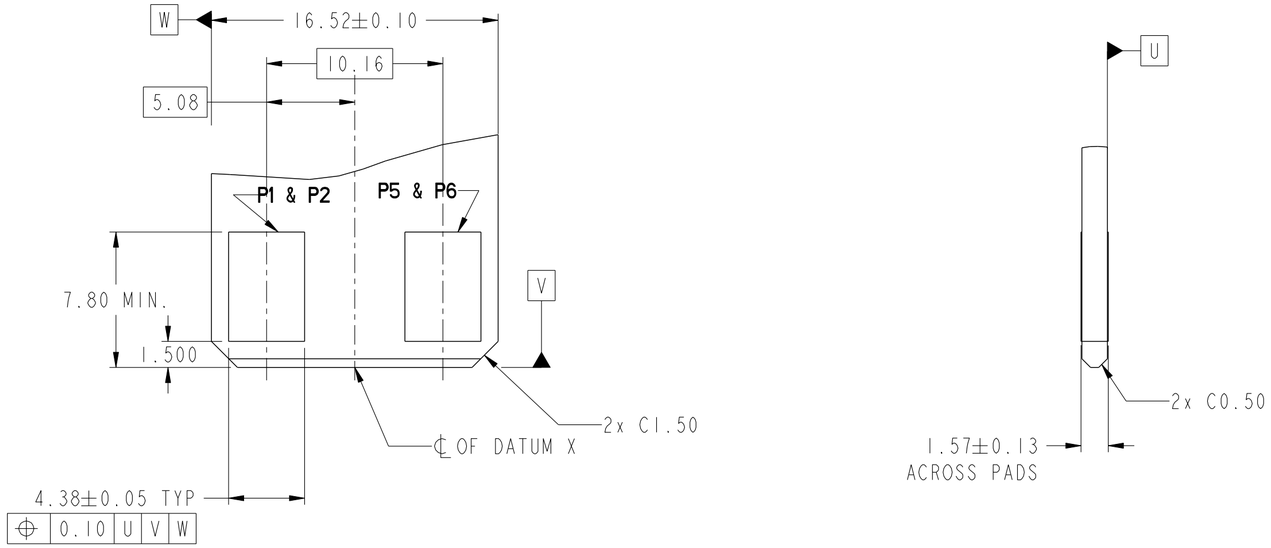

spec ref	-			dr	Hai-Ling Liu	2015/04/20	projection	MM	size A2 / scale 4:1
tolerance std ISO 406 ISO 1101	TOLERANCES UNLESS OTHERWISE SPECIFIED			eng	Hai-Ling Liu	2015/05/13			ecn no -
				chr	Terris Liu	2015/05/13			
				appr	Pei-Ming Zheng	2015/05/13	product family		rel level **Released**
surface ✓	linear	0.X	±0.5	FCI	title	HPCE VERT RECT 6LP OMITTED 2LP		dwg no 10134811	rev **A**
		0.XX	±0.25						
		0.XXX	±0.10						
ISO 1302	angular	0°	±2°	www.fci.com	cat. no.		Product - Customer Drw		sheet 3 of 4

Copyright FCI.

HPCE PART NUMBER (TABLE 3)			
PART NUMBER	TAIL TYPE	DIM "A" TYPICAL TAIL LENGTH	DIM "B" RECOMMENDED BOARD THICKNESS
10134811-001LF	SOLDER	3.17 ± 0.25	1.57-2.38
10134811-002LF	PRESS-FIT		1.57 MIN

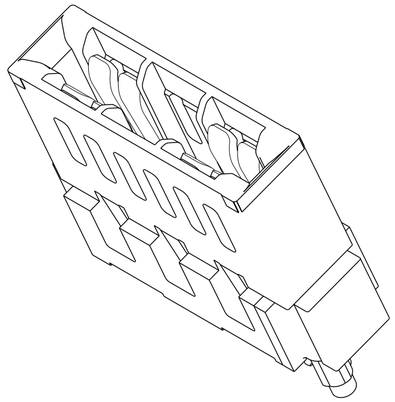

NOTES:

1. CONNECTOR MATERIALS:

   HOUSING: HIGH TEMPERATURE THERMAL PLASTIC, BLACK
   UL 94V-0 COMPLIANT
   CONTACTS: HIGH PERFORMANCE COPPER ALLOY.

2. CONTACT FINISH REF. GS-12-604 SECTION 5.2.

3. PRODUCT SPECIFICATION: GS-12-604.

4. APPLICATION SPECIFICATION: GS-20-128.

5. PRODUCT MARKING (FCI - PART NUMBER & DATE CODE) ON HOUSING IN AREA SHOWN.

6. PACKAGING MEETS FCI SPECIFICATION GS-14-937.

7. HOUSING COMPONENT WILL WITHSTAND EXPOSURE TO 260°C PEAK TEMPERATURE FOR 60 SECONDS IN A CONVECTION, INFRA-RED, OR VAPOR PHASE REFLOW OVEN.

8. COPPER PLATING THICKNESS IN CENTER OF VIA-HOLE CAN BE NO MORE THAN 0.003 LESS THAN OTHER AREAS.

9. ALL HOLE SIZES ARE FINISHED HOLE SIZES.

10. MOUNTING HOLES ARE UNPLATED
    Ø 2.40 +/- 0.1 FOR PRESS-FIT TAILS
    Ø 2.18 +/- 0.03 FOR SOLDER TAILS

11. PRESS FIT APPLICATION TOOL DRAWING : 10119453.

Copyright FCI.

spec ref	-	dr	Hai-Ling Liu	2015/04/20	projection	MM	size A2 / scale 4:1
tolerance std ISO 406 ISO 1101	TOLERANCES UNLESS OTHERWISE SPECIFIED	eng	Hai-Ling Liu	2015/05/13			ecn no -
		chr	Terris Liu	2015/05/13			
		appr	Pei-Ming Zheng	2015/05/13	product family		rel level Released
surface ISO 1302	linear 0.X ±0.5; 0.XX ±0.25; 0.XXX ±0.10; angular 0° ±2°	www.fci.com	title HPCE VERT RECT 6LP OMITTED 2LP		dwg no 10134811		rev A
		cat. no.			Product - Customer Drw		sheet 4 of 4

Общество с ограниченной ответственностью «МосЧип» ИНН 7719860671 / КПП 771901001
Адрес: 105318, г.Москва, ул.Щербаковская д.3, офис 1107

Данный компонент на территории Российской Федерации

Вы можете приобрести в компании MosChip.

Для оперативного оформления запроса Вам необходимо перейти по данной ссылке:

http://moschip.ru/get-element

Вы можете разместить у нас заказ для любого Вашего проекта, будь то серийное производство или разработка единичного прибора.

В нашем ассортименте представлены ведущие мировые производители активных и пассивных электронных компонентов.

Нашей специализацией является поставка электронной компонентной базы двойного назначения, продукции таких производителей как XILINX, Intel (ex.ALTERA), Vicor, Microchip, Texas Instruments, Analog Devices, Mini-Circuits, Amphenol, Glenair.

Сотрудничество с глобальными дистрибьюторами электронных компонентов, предоставляет возможность заказывать и получать с международных складов практически любой перечень компонентов в оптимальные для Вас сроки.

На всех этапах разработки и производства наши партнеры могут получить квалифицированную поддержку опытных инженеров.

Система менеджмента качества компании отвечает требованиям в соответствии с ГОСТ Р ИСО 9001, ГОСТ РВ 0015-002 и ЭС РД 009

Офис по работе с юридическими лицами:

105318, г.Москва, ул.Щербаковская д.3, офис 1107, 1118, ДЦ «Щербаковский»

Телефон: +7 495 668-12-70 (многоканальный)

Факс: +7 495 668-12-70 (доб.304)

E-mail: info@moschip.ru

Skype отдела продаж:
moschip.ru
moschip.ru_4
moschip.ru_6
moschip.ru_9