TYCO/AMP GMBH, 64625 BENSHEIM
VERTRAULICH / INTERNE VERWENDUNG
© COPYRIGHT 2003 BY TYCO ELECTRONICS CORPORATION, ALL RIGHTS RESERVED, ALLE RECHTE VORBEHALTEN

RELEASED FOR PUBLICATION JUNE, 2003
FREI FUER VEROEFFENTLICHUNG

MATED WITH:
PASSEND ZU:
SEE NOTE/s.Bem.10

WAS EGAUT01149-0003
war

LOC	DIST
A1	-

PROJEKT NR.: EGAUT01149

REVISIONS
ANDERUNGEN

P	LTR	DESCRIPTION BESCHREIBUNG	DATE	DWN	APVD
	A1	REVISION OF THE SECONDARY LOCKING DEVICE CORRECTED	15DEC2008	HH	RK
	B	LOCKING FORCE OF SECONDARY LOCKING DEVICE INCREASED Rastkraft der 2. Kontaktsicherung erhöht	20OCT2009	HH	JG

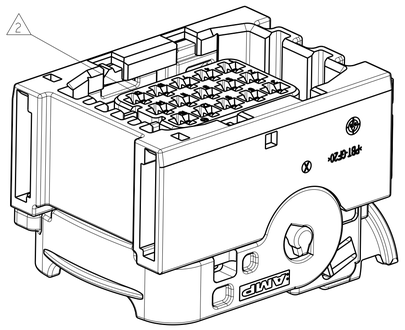

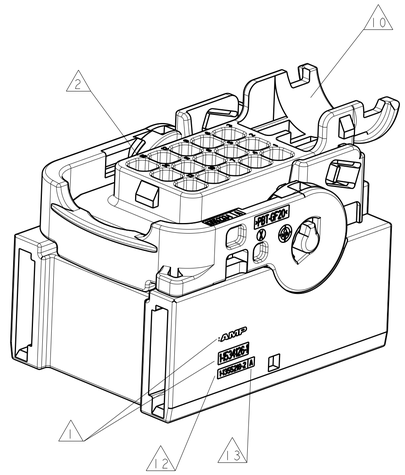

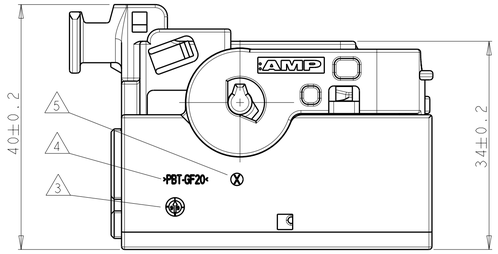

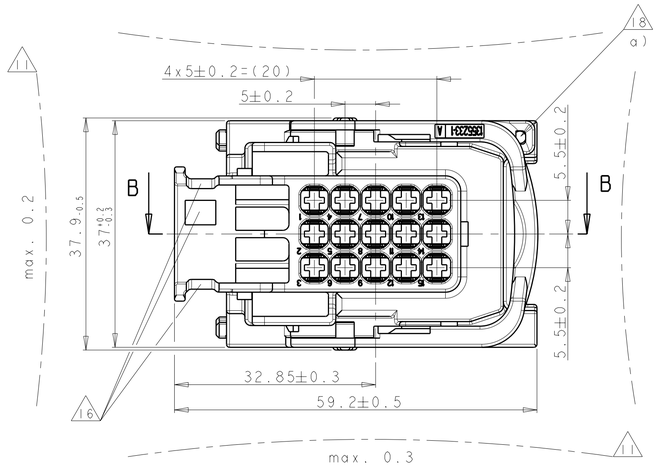

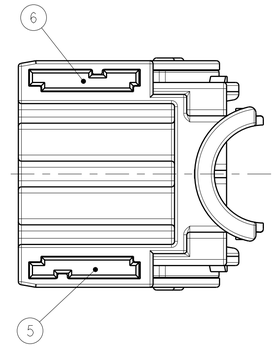

PN 1-1534126-1

CODING A (GROOVES A-C) AS SHOWN
Kodierung (Nuten A-C) wie gezeigt

DELIVERY CONDITION:
Lieferzustand:

SECONDARY LOCKING DEVICE IN PRE-LOCKED POSITION, LEVER IN LOCKED POSITION.

2. Kontaktsicherung in Vorraststellung, Hebel in Verriegelungsstellung.

MATING CONDITION:
steckbarer Zustand:

CONNECTOR IS MATEABLE WITH COUNTERPART ONLY IF LEVER IS IN PRE-LOCKED POSITION!

Steckverbinder nur mit Kupplungspartner steckbar, wenn Hebel in Vorraststellung!

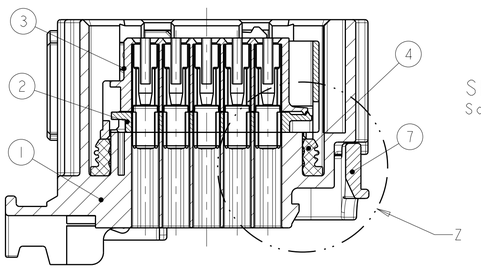

SECTION B-B
Schnitt

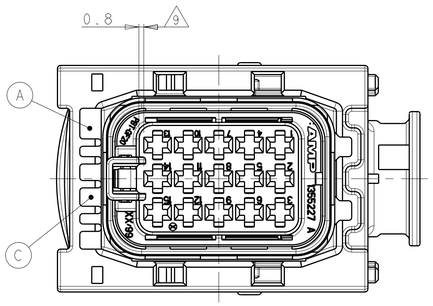

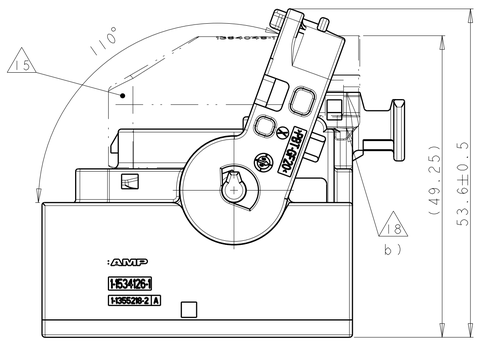

INSERTION DEPTH OF CAVITY PLUGS:
Einstecktiefe Blindstopfen:

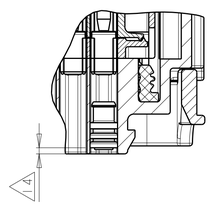

DETAIL Z
Einzelheit

NOTES
Bemerkungen

1. AMP LOGO AND TE PART NUMBER ASS'Y
   AMP Logo und TE Nummer Verkaufsteil
2. CAVITY NUMBERING
   Kammerbezeichnung
3. PRODUCTION DATE OF ITEM 1
   Produktionsdatum von Pos. 1
4. MATERIAL MARKING OF ITEM 1 ACC. TO VDA 260
   Werkstoffkennzeichnung von Pos. 1 nach
5. MOULD CAVITY MARKING
   Nestkennzeichnung
6. LAYER PACKAGING IN CORRUGATED SHIPPING BOX
   Lagenverpackung im Versandkarton
7. FITS TO TE INTERFACE DRAWING FOR TAB CONNECTOR 114-18085-030
   Passend zu TE Anschluss-Ausfuehrungsvorschrift 114-18085-030
8. CAVITIES MATED WITH AMP MCP 2.8 CONTACTS (SWS) SEE PRODUCT GROUP DRAWING TE: 1355036, MAX. WIRESIZE: 2,5mm² FLR
   Kontaktkammern passend fuer AMP MCP 2.8 Kontakte (EDS) siehe Produkt-Gruppenzeichnung TE: 1355036 max. Drahtgroessenbereich: 2,5mm² FLR
9. SLIDING DISTANCE OF SECONDARY LOCKING DEV.
   Verschiebeweg der zweiten Kontaktsicherung
10. DESIGNED FOR CORRUGATED TUBE NW13
    Ausgelegt fuer Wellrohr NW13
11. WARPAGE TO . . . PERMITTED
    Verzug zulaessig bis . . .
12. TE PART NUMBER OF. ITEM 1
    TE Teilenummer von Pos. 1
13. REVISION STATUS OF ITEM 1
    Revisionsstand von Pos. 1
14. INSERTION DEPTH OF CAVITY PLUG: 1^{+3}, CAVITY PLUG IS SHOWN SYMBOLICALLY ONLY AND NOT A PART OF ASS'Y 1534126!
    Einstecktiefe der Blindstopfen: 1^{+3}, Blindstopfen ist nur symbolisch dargestellt und kein Bestandteil der Verkaufsass'y 1534126!
    TE: 828922
15. FITTING COVER SEE DRAWING (COVER IS NOT A PART OF ASS'Y 1534126!):
    Passende Abdeckkappe s. Zeichnung (die Kappe ist kein Bestandteil der Verkaufsass'y 1534126!):
    TE: 1394049
16. SUITABLE CABLE TIE: MAX. WIDTH 4.4mm
    Passender Kabelbinder: max. Breite 4.4mm
17. MALFUNCTION CAUSED BY LACQUER IS NOT COVERED BY TE WARRENTY
    Funktionsbeeintraechtig. durch Lackieren liegt nicht im Einfluss und Gewaehrleistungsumfang von TE
18. FEATURES FOR OPTIONAL SEALING WITH EYE DIAMETER RESP. WIDTH 1.5+1
    a) SEALING HOUSING/LEVER = CONNECTION
    b) SEALING HOUSING/CAP (BOTH SIDES)
    Elemente fuer optionale Plombierung mit Oesen-Durchmesser bzw. -Weite 1.5+1
    a) Plombierung Gehaeuse/Hebel = Steckverbindung
    b) Plombierung Gehaeuse/Kappe (beidseitig)

3-1534126-1	2-1534126-1	1-1534126-1	TE ORDER-NO. TE Bestell-Nr.	REV.	CUSTOMER PART NO. Kunden Sach-Nr.
	B	B	B	B	-

QUANTITY Stueck				MAT.	COLOUR Farbe	DESCRIPTION Beschreibung	REV.	ITEM
1	1	1	1	PBT-GF20	YELLOW gelb	LEVER Hebel	A	7
1	1	1	1	PA66-GF30	WINE RED weinrot	SLIDE, RH Schieber, rechts	A	6
1	1	1	1	PA66-GF30	WINE RED weinrot	SLIDE, LH Schieber, links	A	5
1	1	1	1	SILICONE	ORANGE orange	SEALING Dichtung	A	4
1	1	1	1	PBT-GF20	BLACK schwarz	CAVITY BLOCK Kontaktgehaeuse	A	3
1	1	1	1	PBT-GF30	YELLOW gelb	SECONDARY LOCKING DEVICE zweite Kontaktsicherung	B	2
	1			PBT-GF20	LIGHT BLUE lichtblau	AMP MCP 2.8 HSG.,CODING C, 90° AMP MCP 2.8 Geh., Kodierung C, 90°	A	1
		1		PBT-GF20	NATURAL natur	AMP MCP 2.8 HSG.,CODING B, 90° AMP MCP 2.8 Geh., Kodierung B, 90°	A	
			1	PBT-GF20	BLACK schwarz	AMP MCP 2.8 HSG.,CODING A, 90° AMP MCP 2.8 Geh., Kodierung A, 90°	A	

FURTHER REALIZED CODINGS
weitere existierende Kodierungen

PN 2-1534126-1
CODING B (GROOVES A-D)
Kodierung (Nuten A-D)

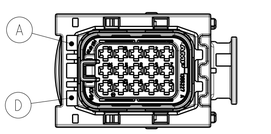

PN 3-1534126-1
CODING C (GROOVES B-C)
Kodierung (Nuten B-C)

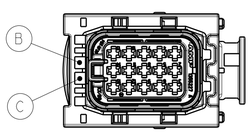

SCALE 1:1
M

FURTHER POSSIBLE CODING
weitere Kodierungsmoeglichkeit

CODING D (GROOVES B-D)
Kodierung (Nuten B-D)

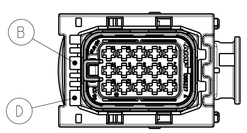

THIS DRAWING IS A CONTROLLED DOCUMENT FOR TYCO ELECTRONICS CORPORATION IT IS SUBJECT TO CHANGE WITHOUT NOTICE. UNCONTROLLED PRINTS SHOULD BE CONTACTED FOR THE LATEST REVISION
DIESES ZEICHNUNGSDOKUMENT WIRD DURCH AMP INCORPORATED KONTROLLIERT. ABWEICHUNGEN, DIE DEN TECHNISCHEN FORTSCHRITT DIENEN, SIND VORBEHALTEN. DEN JEWEILS LETZTGUELTIGEN REVISIONSSTAND ERFAHREN SIE AUF ANFRAGE.

DIMENSIONS: MASSEINHEITEN: mm
TOLERANCES UNLESS OTHERWISE SPECIFIED: a. ISO BO15 b. DIN 16901 - 1&2
0-PLC ±
1-PLC ±
2-PLC ±
3-PLC ±
4-PLC ±
ANGLES/WINKEL ±1°

MATERIAL: SEE TABLE s. Tabelle
FINISH/OBERFLAECHE/FARBE: SEE TABLE s. Tabelle

DWN	R. HUEBNER	18-JUN-03
CHK	R. HUEBNER	18-JUN-03
APVD	J. HASS	18-JUN-03

PRODUKTSPEZ. 108-18696
APPLICATION SPEC VERARBEITUNGSSPEZ. 114-18376
WEIGHT GEWICHT 44g

Tyco Electronics
tyco Electronics AMP GmbH
D - 64625 Bensheim

NAME: AMP MCP 2.8 SOCKET HOUSING 15POS., SEALED WITH SECONDARY LOCKING DEVICE
AMP MCP 2.8 Buchsengehaeuse, 15polig, gedichtet mit zweiter Kontaktsicherung

SIZE	CAGE CODE	DRAWING NO ZEICHNUNGS-NR.	RESTRICTED TO NUR FUER
A1	00779	C-1534126	-

CUSTOMER DRAWING /KUNDENZEICHNUNG | SCALE MASSSTAB 2:1 | SHEET BLATT 1 OF VON 1 | REV B

AMP 4805 REV 31MAR2000

Pro/ENGINEER DRAWING

Общество с ограниченной ответственностью «МосЧип» ИНН 7719860671 / КПП 771901001
Адрес: 105318, г.Москва, ул.Щербаковская д.3, офис 1107

Данный компонент на территории Российской Федерации

Вы можете приобрести в компании MosChip.

Для оперативного оформления запроса Вам необходимо перейти по данной ссылке:

http://moschip.ru/get-element

Вы можете разместить у нас заказ для любого Вашего проекта, будь то серийное производство или разработка единичного прибора.

В нашем ассортименте представлены ведущие мировые производители активных и пассивных электронных компонентов.

Нашей специализацией является поставка электронной компонентной базы двойного назначения, продукции таких производителей как XILINX, Intel (ex.ALTERA), Vicor, Microchip, Texas Instruments, Analog Devices, Mini-Circuits, Amphenol, Glenair.

Сотрудничество с глобальными дистрибьюторами электронных компонентов, предоставляет возможность заказывать и получать с международных складов практически любой перечень компонентов в оптимальные для Вас сроки.

На всех этапах разработки и производства наши партнеры могут получить квалифицированную поддержку опытных инженеров.

Система менеджмента качества компании отвечает требованиям в соответствии с ГОСТ Р ИСО 9001, ГОСТ РВ 0015-002 и ЭС РД 009

Офис по работе с юридическими лицами:

105318, г.Москва, ул.Щербаковская д.3, офис 1107, 1118, ДЦ «Щербаковский»

Телефон: +7 495 668-12-70 (многоканальный)

Факс: +7 495 668-12-70 (доб.304)

E-mail: info@moschip.ru

Skype отдела продаж:
moschip.ru
moschip.ru_4
moschip.ru_6
moschip.ru_9