DRAWING MADE IN THIRD ANGLE PROJECTION

1385871 ⇄ 1385871

/home/us018246

PART NUMBER	REV	FIRST USED
1385871-1	A	354500-1
1385871-2	A	565435-5

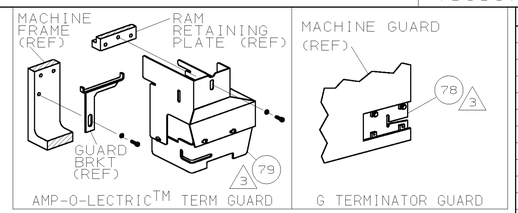

TERMINAL NAME: AMPLIVAR™ SPLICE 9 SERRATIONS 5

		9 SERR.
		62307

CRIMPING DATA

PAD LTR	CRIMP HEIGHT	CMA 6
A	.082 ±.002 [2.08 ±0.05mm]	4400-5000 CMA
B	.077 ±.002 [1.96 ±0.05mm]	3400-4200 CMA
C	.072 ±.002 [1.83 ±0.05mm]	2400-3200 CMA
D	.066 ±.002 [1.68 ±0.05mm]	1400-2200 CMA

CRIMP	SIZE	TYPE	RANGE
WIRE	.110 [2.79mm]	F	1400-5000 CMA
INSUL	-	-	-

WIRE STRIP LENGTH	TERM APPL SPEC	FEED	APPL INST	SET UP GAGE	LAYOUT
.310 ±.031	114-2003	.315	408-8039	-	L3072

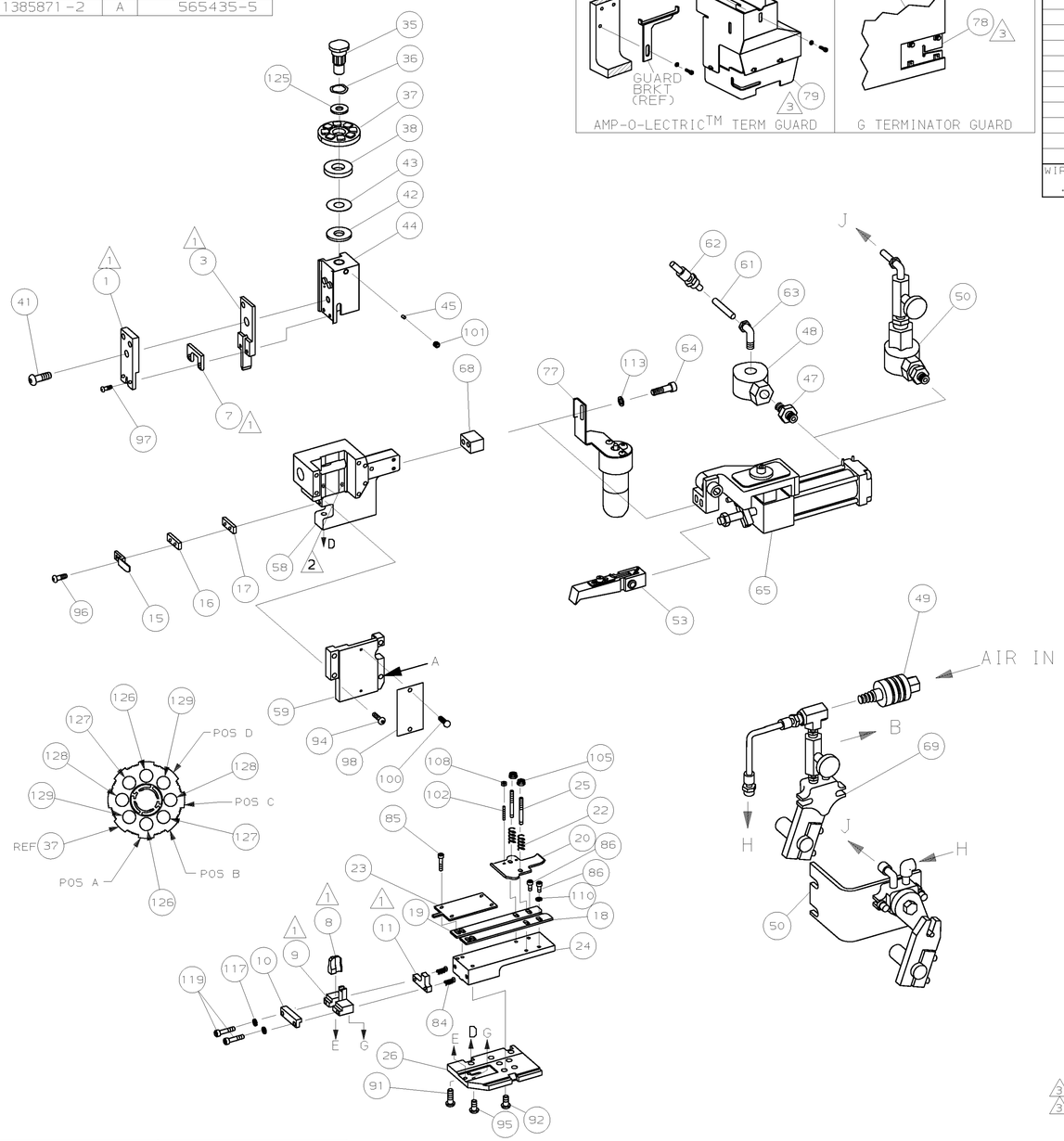

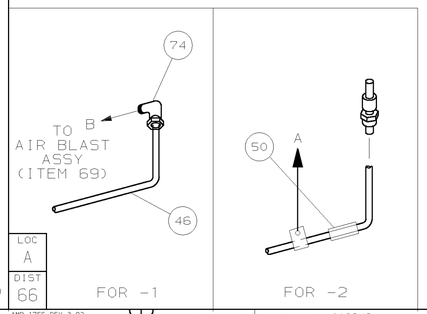

1. RECOMMENDED SPARE PARTS.
2. GREASE LIGHTLY.
3. GUARD MUST BE IN PLACE WHEN OPERATING APPLICATOR IN A BENCH MACHINE.
4. SEE DRAWING FOR COMPONENTS
5. LUBRICATOR REQUIRED WITH AMPLIVAR SPLICE TERMINAL
6. MAG WIRE SIZES FOR SET UP ONLY

WIRE SETUP CHART

4400-5000	= (2)16.5 MAG
3400-4200	= (2)17.5 MAG
2400-3200	= (2)18.5 MAG
1400-2200	= (2)20.5 MAG

-2	-1	U/M	DWG SIZE	PART NO	DESCRIPTION	ITEM NO
2	2	-	C	3-354779-6	PIN, WIRE DISC (.3170)D	129
2	2	-	C	2-354779-4	PIN, WIRE DISC (.3110)C	128
2	2	-	C	1-354779-4	PIN, WIRE DISC (.3060)B	127
2	2	-	C	354779-4	PIN, WIRE DISC (.3010)A	126
1	1	-	A	986950-1	WASHER, FLAT PRECISION	125
1	1	-	A	217238-1	GENERAL INST., PACKET	124
1	1	-	-	4088039	EF APPL INST 408-8039	123
						122
						121
						120
2	2	-	A	1-21000-9	SCR,SKT CAP(6-32x.38)SH PL	119
						118
2	2	-	A	21024-3	WASHER,LOCK(NO.6)SHEAR PL	117
						116
						115
						114
2	2	-	A	21024-5	WASHER,LOCK(NO.10)	113
						112
						111
2	2	-	A	21024-4	WASHER,LOCK(NO.8)SHEAR BL	110
						109
2	2	-	A	21018-4	NUT,HEX(4-40)DRAG	108
						107
						106
2	2	-	A	21022-2	NUT,HEX SL(8-32)DRAG STUD	105
						104
						103
2	2	-	A	2-21006-6	SCR,SKT SET(4-40x.62)DRAG	102
1	1	-	A	21009-2	SCR,SKT SET(1/4-20x.25)RAM	101
2	2	-	A	1-21002-3	SCR,BHC(4-40x.25)ID PLATE	100
						99
1	1	-	B	464249-1	PLATE, IDENTIFICATION	98
2	2	-	A	2-21002-8	SCR,BHC(10-32x.63)	97
2	2	-	A	8-21002-9	SCR,BHC(8-32x1.00)GUARD	96
2	2	-	A	2-22733-0	SCR,BHC(10-32x.38 LW)ANVIL	95
4	4	-	A	2-21002-9	SCR,BHC(10-32x.75)CAP	94
						93
4	4	-	A	3-21002-4	SCR,BHC(1/4-20x.62)ST GD PL	92
3	3	-	A	2-22733-8	SCR,BHC(1/4-20x.62)HSG	91
						90
						89
						88
						87
2	2	-	A	2-21000-6	SCR,SHC(8-32x.38)STRIP GUIDE	86
4	4	-	A	2-21002-1	SCR,BHC(8-32x.38)R STRIP GUIDE	85
2	2	-	A	1-21002-6	SCR,BHC(6-32x.25)R STRIP GUIDE	84
						83
						82
						81
						80
3 REF	-	-	A	455745-1	GUARD, WINDOW	79
3 -	REF	-	A	679532-1	INSERT, GUARD	78
1	-	-	C	465184-9	LUBRICATOR ASSY	77
						76
						75
1	-	-	A	22317-3	ELBOW, COPPER TUBE	74
						73
						72
						71

QTY REQD PER ASSY — PARTS LIST

-1	BENCH MODEL G	AIRFEED
-2	BENCH MODEL K	AIRFEED

-2	-1	U/M	DWG SIZE	PART NO	DESCRIPTION	ITEM NO
						70
1	-	-	A	455350-1	AIR BLAST ASSY.	69
1	1	-	A	461690-1	SPACER, AIR FEED	68
-	1	-	A	22374-7	VALVE, QUICK EXHAUST	67
-	1	-	A	22304-1	NIPPLE, HEX	66
4 1	1	-	B	460277-1	AIR FEED ASSY	65
2	2	-	A	4-21000-3	SCR,SHC 10-32x2.00 AIR ASSY	64
-	1	-	A	980285-2	ELBOW, TUBING 1/8NPT - 1/4 T	63
-	1	-	A	23238-1	QUICK DISCONNECT	62
-	12.00	IN	A	27319-4	TUBING, POLY-FLO ø.25	61
						60
1	1	-	A	462926-1	CAP, RAM	59
1	1	-	D	453736-1	HOUSING	58
1 1	1	-	A	7-21013-3	SCR,SET(5/16-24x.38)CR BOLT	57
						56
						55
						54
4 1	1	-	B	460680-7	FEED FINGER ASSY	53
						52
						51
4 1	-	-	A	692655-1	AIR FEED VALVE ASS'Y	50
1	-	-	A	24042-2	VALVE, SHUT OFF	49
						48
						47
1	-	-	A	689446-2	TUBE, AIR BLAST	46
1	1	-	A	690191-1	PLUG, NYLON	45
1	1	-	D	459586-1	RAM	44
1	1	-	A	690125-1	WASHER, LAMINATED	43
1	1	-	A	690124-1	WASHER, RAM	42
1	1	-	A	7-21002-9	BOLT, CRIMPER(5/16-24x1.00)	41
						40
						39
1	1	-	A	690223-2	SPACER, INSULATION DISC	38
1	1	-	D	354777-1	WIRE DISC, PLASTIC	37
1	1	-	A	22480-5	WASHER, SPRING	36
1	1	-	B	690212-1	POST, RAM	35
						34
						33
						32
						31
						30
						29
						28
						27
1	1	-	A	459584-1	PLATE, BASE	26
2	2	-	A	22354-8	DRAG, STUD	25
1	1	-	B	462931-1	PLATE, STRIP GUIDE	24
1	1	-	C	462932-1	PLATE, STRIP COVER	23
2	2	-	A	4-22281-1	SPRING, DRAG	22
						21
1	1	-	A	462925-1	DRAG, STOCK	20
1	1	-	B	462929-3	GUIDE, STRIP (REAR)	19
1	1	-	C	462930-3	GUIDE, STRIP (FRONT)	18
1	1	-	B	2-690451-4	SPACER, STRIPPER	17
1	1	-	B	4-690451-8	SPACER, STRIPPER	16
1	1	-	B	460276-1	STRIPPER	15
						14
						13
						12
1 1	1	-	B	459684-3	PLATE, GUIDE RETAINING	11
1 1	1	-	B	459580-1	PLATE, ANVIL RET.	10
1 1	1	-	B	1-459583-7	BODY, ANVIL	9
1 1	1	-	D	459582-4	ANVIL	8
1 1	1	-	B	459581-7	BLADE, SLUG	7
						6
						5
						4
1	1	-	B	459587-1	GUIDE, CRIMPER	3
						2
1 1	1	-	C	2-459585-0	CRIMPER, WIRE	1

REVISION OF EACH ASSY NO (WHEN BLANK, USE DWG REVISION)

QTY REQD PER ASSY — PARTS LIST

P	F	LTR	REVISION RECORD	APP	DATE
		A	REVISED	BH	JAN05

DIMENSIONS IN INCHES.
DO NOT SCALE PRINT.
TOLERANCES UNLESS OTHERWISE SPECIFIED:
2 PLC DEC ±.25
3 PLC DEC ±-
4 PLC DEC ±-
ANGLES ± -
SURF TEXTURE: √
REMOVE BURRS, BREAK SHARP EDGES R.015 MAX

MATL	-	HT TR	-
	-		-
FIN	-		
	-		

DR B.HIGMAN 12-16-04 APP T.ELBIN 12-16-04
CHK B.HIGMAN 12-16-04 REL - -

AMP Incorporated, Harrisburg, PA 17105-3608

NAME END FEED HDM APPLICATOR — MACHINE REF MINI APPL

SCALE - — D — DWG NO 1385871 — SHEET 1 OF 1 — REV A

CAGE CODE 00779 — CUSTOMER AND ASSEMBLY DRAWING — RESTRICTED TO —

THIS DRAWING IS A CONTROLLED DOCUMENT.
THIS DRAWING IS UNPUBLISHED. © COPYRIGHT 1998 BY AMP INCORPORATED. ALL RIGHTS RESERVED. RELEASED FOR PUBLICATION MAR 27,1998

LOC A — DIST 66

AMP 1756 REV 3-92 — 10-FEB-05 — 14:55:14 us018246

Общество с ограниченной ответственностью «МосЧип» ИНН 7719860671 / КПП 771901001
Адрес: 105318, г.Москва, ул.Щербаковская д.3, офис 1107

Данный компонент на территории Российской Федерации

Вы можете приобрести в компании MosChip.

Для оперативного оформления запроса Вам необходимо перейти по данной ссылке:

http://moschip.ru/get-element

Вы можете разместить у нас заказ для любого Вашего проекта, будь то серийное производство или разработка единичного прибора.

В нашем ассортименте представлены ведущие мировые производители активных и пассивных электронных компонентов.

Нашей специализацией является поставка электронной компонентной базы двойного назначения, продукции таких производителей как XILINX, Intel (ex.ALTERA), Vicor, Microchip, Texas Instruments, Analog Devices, Mini-Circuits, Amphenol, Glenair.

Сотрудничество с глобальными дистрибьюторами электронных компонентов, предоставляет возможность заказывать и получать с международных складов практически любой перечень компонентов в оптимальные для Вас сроки.

На всех этапах разработки и производства наши партнеры могут получить квалифицированную поддержку опытных инженеров.

Система менеджмента качества компании отвечает требованиям в соответствии с ГОСТ Р ИСО 9001, ГОСТ РВ 0015-002 и ЭС РД 009

Офис по работе с юридическими лицами:

105318, г.Москва, ул.Щербаковская д.3, офис 1107, 1118, ДЦ «Щербаковский»

Телефон: +7 495 668-12-70 (многоканальный)

Факс: +7 495 668-12-70 (доб.304)

E-mail: info@moschip.ru

Skype отдела продаж:
moschip.ru
moschip.ru_4
moschip.ru_6
moschip.ru_9