THIS DRAWING IS UNPUBLISHED. RELEASED FOR PUBLICATION 20
© COPYRIGHT 20 - ALL RIGHTS RESERVED.

LOC	DIST
GP	00

REVISIONS

P	LTR	DESCRIPTION	DATE	DWN	APVD
	H1	REVISED PER ECO-11-005301	20APR2011	RK	HMR

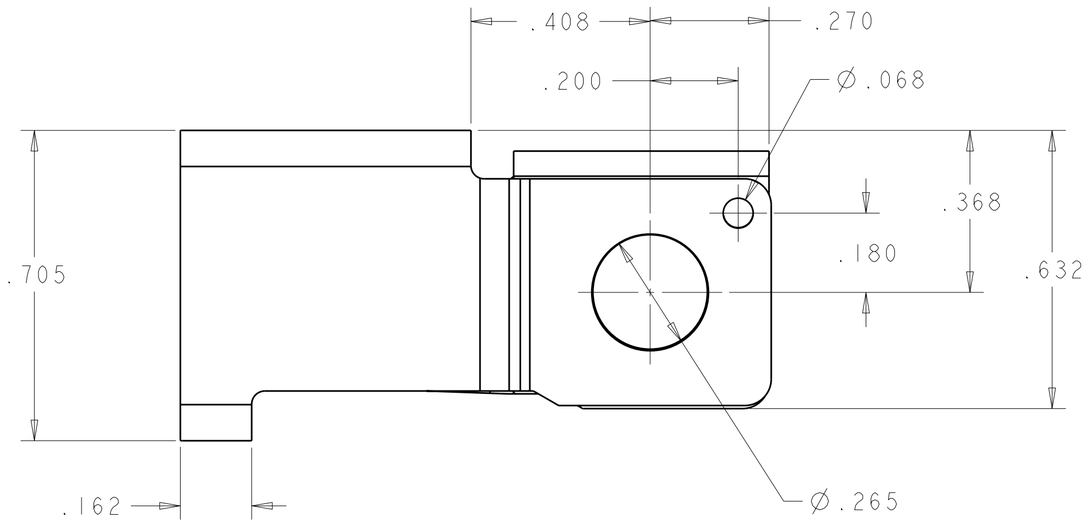

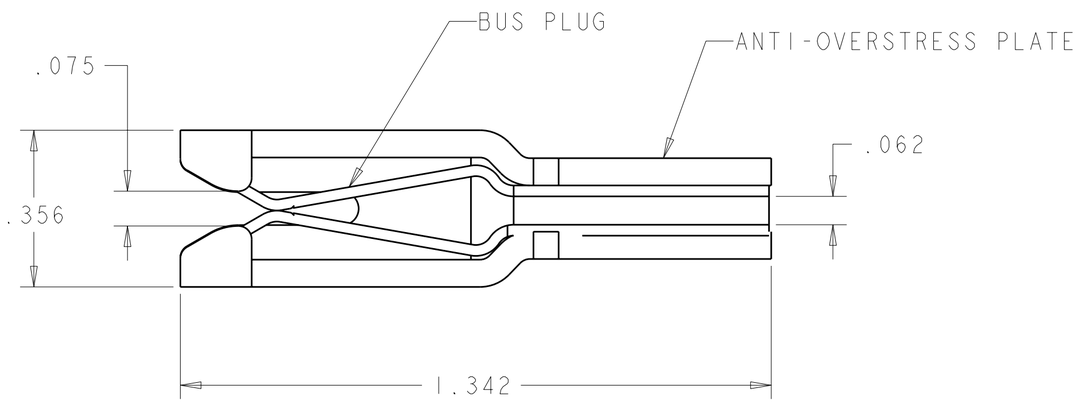

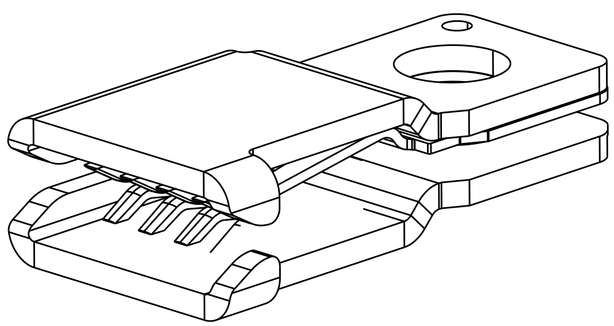

1. COMPONENTS UNASSEMBLED IN A SEALED POLY BAG.

2. MATERIAL:
   ANTI-OVERSTRESS PLATE - STAINLESS STEEL
   BUS PLUG - COPPER ALLOY

3. FINISH:
   SILVER PLATE .000250 MIN THK. OVER
   NICKEL .000050 MIN THK.

4. MATERIAL:
   ANTI-OVERSTRESS PLATE - PEI, 30% GLASS FILLED, UL94V-0
   BUS PLUG - COPPER ALLOY

5. ITEMS PROVIDED TO THIS SPECIFICATION TO BE PERMANENTLY IDENTIFIED ON THE CONTAINER PER THE FOLLOWING IDENTIFIER LABEL:

TE CONNECTIVITY P/N — XXXXXXX-X

DATE CODE (e.g. 0106) — XXXX (YEAR, WEEK)

2 3	104742-1
DESCRIPTION	PART NUMBER

THIS DRAWING IS A CONTROLLED DOCUMENT.

DIMENSIONS: INCHES

TOLERANCES UNLESS OTHERWISE SPECIFIED:
0 PLC ±-
1 PLC ±-
2 PLC ±-
3 PLC ±.015
4 PLC ±-
ANGLES ±-

MATERIAL -
FINISH -

DWN 08FEB2008 R.GRZYBOWSKI
CHK 08FEB2008 A.FRANTUM
APVD 08FEB2008 S.FLICKINGER
PRODUCT SPEC -
APPLICATION SPEC -
WEIGHT -

TE Connectivity

NAME: AMP PDS .062F2 SERIES W/ GUIDE

SIZE	CAGE CODE	DRAWING NO	RESTRICTED TO
A2	00779	C-104742	-

CUSTOMER DRAWING | SCALE 4:1 | SHEET 1 OF 2 | REV H1

1471-9 (3/11)

Pro/ENGINEER DRAWING

THIS DRAWING IS UNPUBLISHED. RELEASED FOR PUBLICATION 20
© COPYRIGHT 20 - ALL RIGHTS RESERVED.

LOC	DIST
GP	00

REVISIONS

P	LTR	DESCRIPTION	DATE	DWN	APVD
	-	SEE SHEET 1	-	-	-

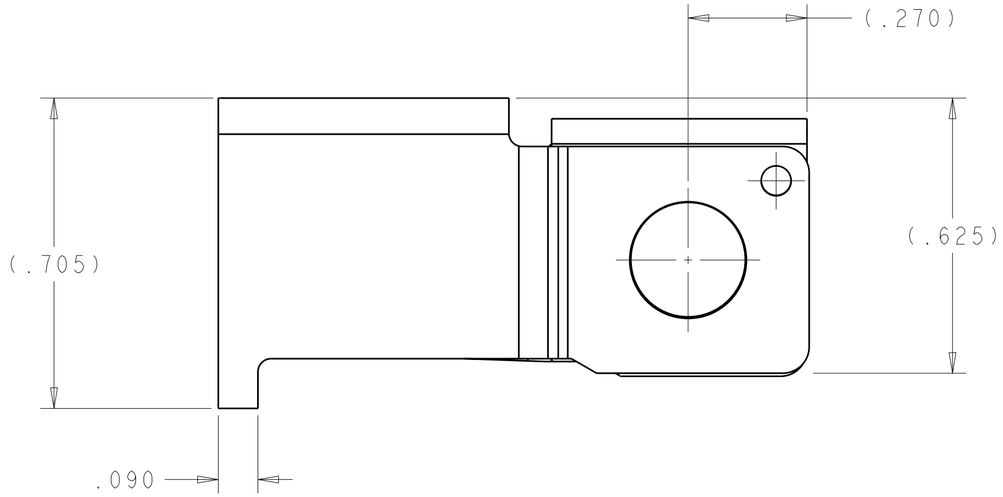

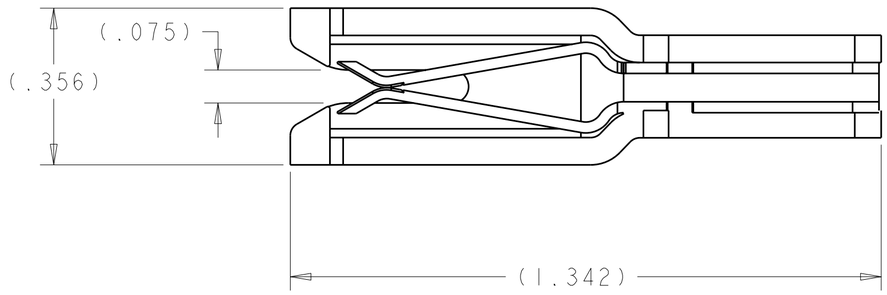

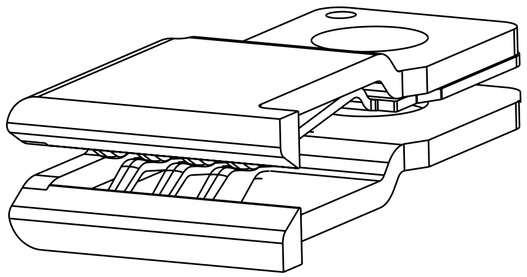

3 4	104742-2
DESCRIPTION	PART NUMBER

THIS DRAWING IS A CONTROLLED DOCUMENT.

DIMENSIONS: INCHES

TOLERANCES UNLESS OTHERWISE SPECIFIED:
0 PLC ±-
1 PLC ±-
2 PLC ±-
3 PLC ±.015
4 PLC ±-
ANGLES ±-
FINISH -

MATERIAL -

DWN 08FEB2008 R.GRZYBOWSKI
CHK 08FEB2008 A.FRANTUM
APVD 08FEB2008 S.FLICKINGER
PRODUCT SPEC -
APPLICATION SPEC -
WEIGHT -

TE Connectivity

NAME AMP PDS .062F2 SERIES W/ GUIDE

SIZE	CAGE CODE	DRAWING NO	RESTRICTED TO
A2	00779	C-104742	-

CUSTOMER DRAWING | SCALE 4:1 | SHEET 2 OF 2 | REV H1

1471-9 (3/11)

Общество с ограниченной ответственностью «МосЧип» ИНН 7719860671 / КПП 771901001
Адрес: 105318, г.Москва, ул.Щербаковская д.3, офис 1107

Данный компонент на территории Российской Федерации

Вы можете приобрести в компании MosChip.

Для оперативного оформления запроса Вам необходимо перейти по данной ссылке:

http://moschip.ru/get-element

Вы можете разместить у нас заказ для любого Вашего проекта, будь то серийное производство или разработка единичного прибора.

В нашем ассортименте представлены ведущие мировые производители активных и пассивных электронных компонентов.

Нашей специализацией является поставка электронной компонентной базы двойного назначения, продукции таких производителей как XILINX, Intel (ex.ALTERA), Vicor, Microchip, Texas Instruments, Analog Devices, Mini-Circuits, Amphenol, Glenair.

Сотрудничество с глобальными дистрибьюторами электронных компонентов, предоставляет возможность заказывать и получать с международных складов практически любой перечень компонентов в оптимальные для Вас сроки.

На всех этапах разработки и производства наши партнеры могут получить квалифицированную поддержку опытных инженеров.

Система менеджмента качества компании отвечает требованиям в соответствии с ГОСТ Р ИСО 9001, ГОСТ РВ 0015-002 и ЭС РД 009

Офис по работе с юридическими лицами:

105318, г.Москва, ул.Щербаковская д.3, офис 1107, 1118, ДЦ «Щербаковский»

Телефон: +7 495 668-12-70 (многоканальный)

Факс: +7 495 668-12-70 (доб.304)

E-mail: info@moschip.ru

Skype отдела продаж:
moschip.ru
moschip.ru_4
moschip.ru_6
moschip.ru_9