THIS DRAWING IS UNPUBLISHED RELEASED FOR PUBLICATION 2015
© COPYRIGHT 2015 BY TE CONNECTIVITY ALL RIGHTS RESERVED.

LOC	DIST
-	-

REVISIONS

P	LTR	DESCRIPTION	DATE	DWN	APVD
	NC	NEW RELEASE PER E.O. P20735	23DEC2010	-	RDR
	A	REVISED PER ECO-15-001798	19MAR2015	PV	DM

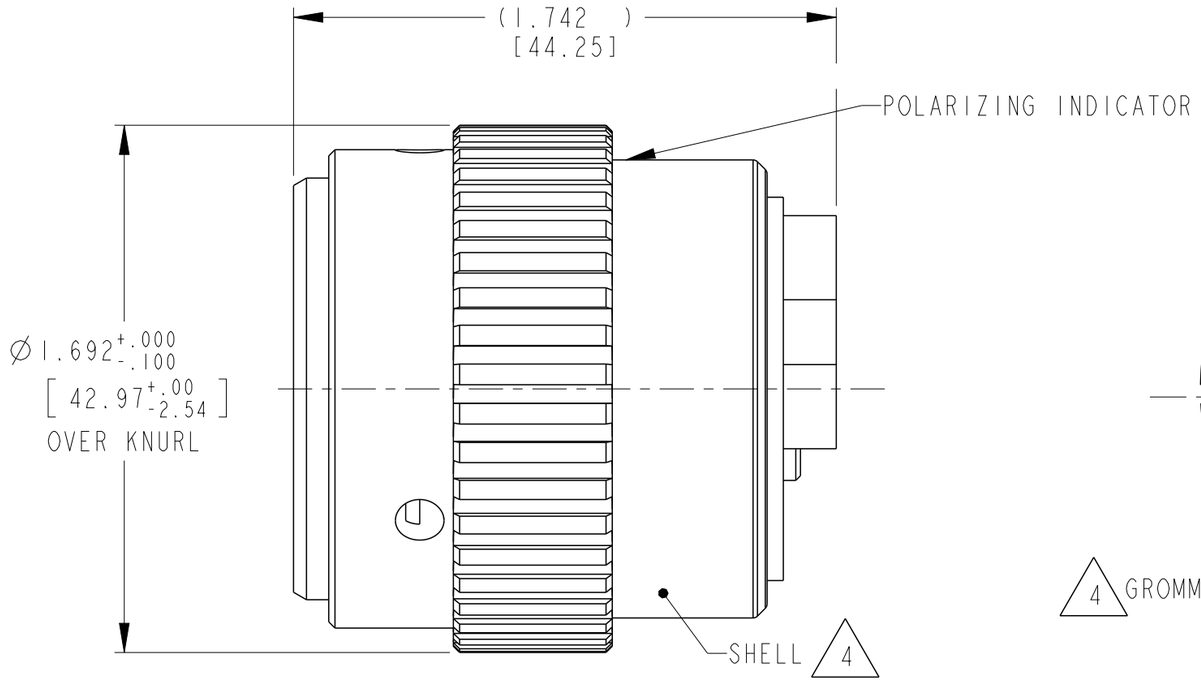

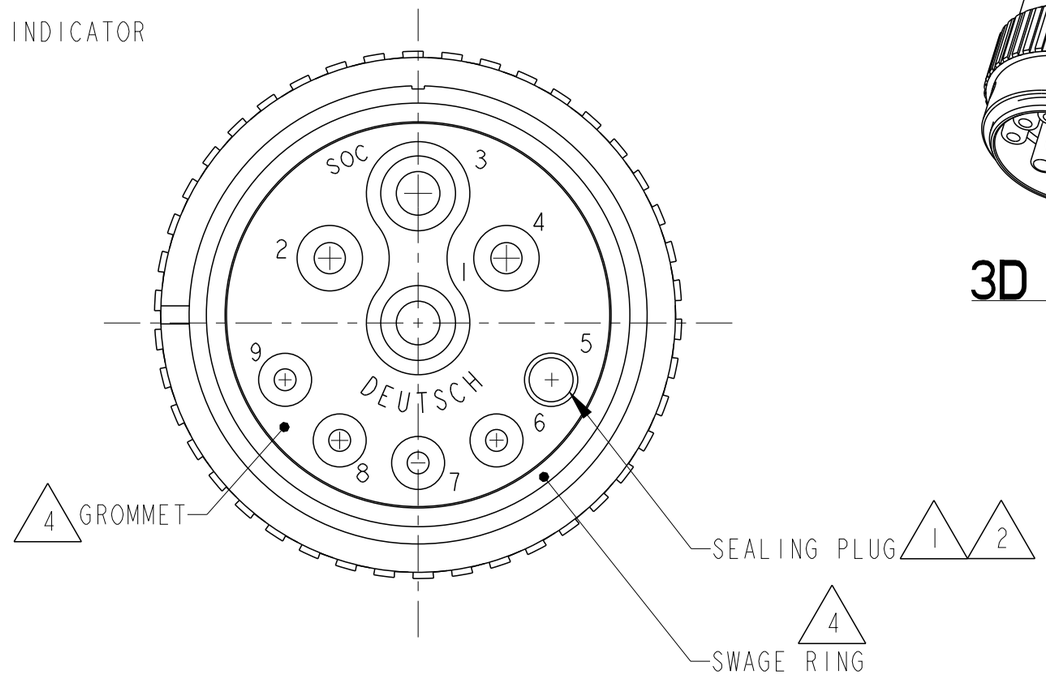

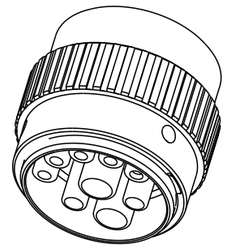

3D VIEW

5. MATERIAL:
SWAGE RING: PA 15%GF (GREEN FOR N-SEAL, BLUE FOR E-SEAL)
SHELL MATERIAL: METAL
SEAL MATERIAL: RUBBER
INSULATOR : PLASTIC

4. THIS PLUG MATES WITHFOLLOWING RECEPTACLE
HD34-24-9IPX-XXXX
(X = SEAL TYPE, XXXX = ALL MODIFICATIONS) AND HDBOX24-9IPX.

3. CAVITY 5 IS WITH CONTACT SIZE 16 AND THE GROMMET IS SEALED.

2. CONTACTS 4 AND 5 ARE INTERNALLY CONNECTED (BUILT-IN BRIDGE)

1. CONSULT THE FACTORY FOR ELECTRICAL AND MATERIAL SPECIFICATIONS

NOTES:

THIS DRAWING IS A CONTROLLED DOCUMENT.

DIMENSIONS: INCHES[mm]

TOLERANCES UNLESS OTHERWISE SPECIFIED:
0 PLC ±-
1 PLC ±-
2 PLC ±-
3 PLC ±.01 [±.254]
4 PLC ±-
ANGLES ±0°30'0"

MATERIAL SEE NOTE
FINISH -

DWN 10DEC2010 I. GRANTCHAROVA
CHK 23DEC2010 B. BAYFORD
APVD 13DEC2010 S. BEARD
PRODUCT SPEC 0425-015-0000
APPLICATION SPEC 0425-016-0000
WEIGHT 69g

TE Connectivity

NAME PLUG CONNECTOR 24-91 ARR. HD SERIES

SIZE	CAGE CODE	DRAWING NO	RESTRICTED TO
A3	-	C-HD36-24-91SX	-

Customer Drawing SCALE 1:1 SHEET 1 OF 1 REV A

1470-19 (3/11)

Общество с ограниченной ответственностью «МосЧип» ИНН 7719860671 / КПП 771901001
Адрес: 105318, г.Москва, ул.Щербаковская д.3, офис 1107

Данный компонент на территории Российской Федерации

Вы можете приобрести в компании MosChip.

Для оперативного оформления запроса Вам необходимо перейти по данной ссылке:

http://moschip.ru/get-element

Вы можете разместить у нас заказ для любого Вашего проекта, будь то серийное производство или разработка единичного прибора.

В нашем ассортименте представлены ведущие мировые производители активных и пассивных электронных компонентов.

Нашей специализацией является поставка электронной компонентной базы двойного назначения, продукции таких производителей как XILINX, Intel (ex.ALTERA), Vicor, Microchip, Texas Instruments, Analog Devices, Mini-Circuits, Amphenol, Glenair.

Сотрудничество с глобальными дистрибьюторами электронных компонентов, предоставляет возможность заказывать и получать с международных складов практически любой перечень компонентов в оптимальные для Вас сроки.

На всех этапах разработки и производства наши партнеры могут получить квалифицированную поддержку опытных инженеров.

Система менеджмента качества компании отвечает требованиям в соответствии с ГОСТ Р ИСО 9001, ГОСТ РВ 0015-002 и ЭС РД 009

Офис по работе с юридическими лицами:

105318, г.Москва, ул.Щербаковская д.3, офис 1107, 1118, ДЦ «Щербаковский»

Телефон: +7 495 668-12-70 (многоканальный)

Факс: +7 495 668-12-70 (доб.304)

E-mail: info@moschip.ru

Skype отдела продаж:
moschip.ru
moschip.ru_4
moschip.ru_6
moschip.ru_9