PART NUMBER	SNR-40059	REV.	-

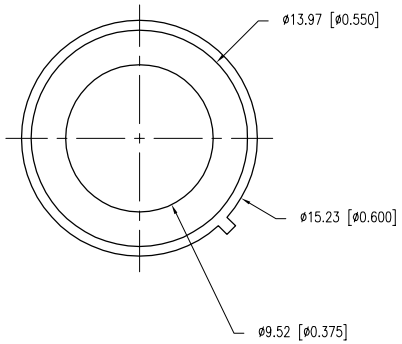

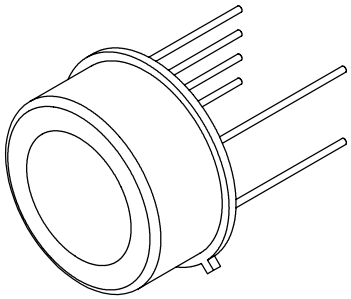

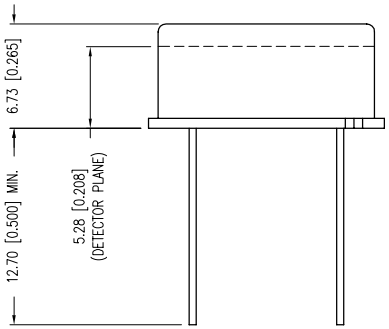

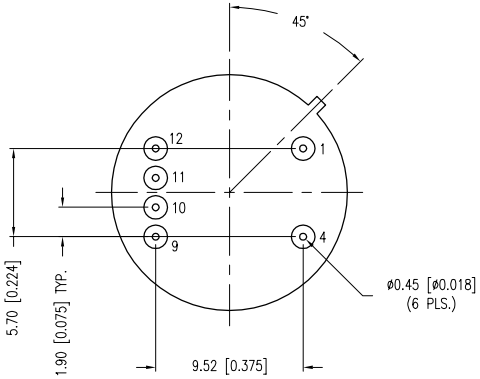

SPECIFICATIONS

STANDARD SPECIFICATIONS: ELECTRICAL
ALL DETECTOR SPECIFICATIONS ARE AT A BIAS VOLTAGE OF 25V/mm DISTANCE BETWEEN ELECTRODES APPLIED ACROSS THE DETECTOR AND WITH A LOAD RESISTOR IN SERIES. ALL SPECIFICATIONS APPLY AT OR NEAR MAXIMUM COOLING W/HEAT SINK AT +25°C.

	MIN.	TYP.	MAX.	UNITS
WAVELENGTH OF MAX. RESPONSE	4	4.2		µm
D*(500K, 1000Hz, 1Hz)	1.9×10^{9}	3.9×10^{9}		cm $Hz^{1/2}$ W^{-1}
D*(lpk, 1000Hz, 1Hz)	1.4×10^{10}	2.8×10^{10}		cm $Hz^{1/2}$ W^{-1}
ELEMENT RESISTANCE (DARK)	0.5	4	10	MΩ/sq.
TIME CONSTANT (NOT MEASURED)		6	12	µs
RATED ELEMENT TEMP.			85	°C
DT @/OR NEAR MAX. COOLING	45	50		°C
ELEMENT SIZE		2x2		mm
RESPONSIVITY (lpk, 650) vw-1	2.0×10^{4}	3.0×10^{4}		
AMBIENT TEMP./DETECTOR OPER. TEMP.		25		°C
DETECTOR OPER. TEMP.		-25		°C

PIN FUNCTION TABLE

PIN NO.	FUNCTION	COLOR
1	COOLER (-)	BLACK
4	COOLER (+)	RED
9	DETECTOR	WHITE
10	THERMISTOR	YELLOW
11	THERMISTOR	YELLOW
12	DETECTOR	WHITE

*UNLESS OTHERWISE SPECIFIED TOLERANCES PER DECIMAL PRECISION ARE: X=±1 (±0.039), X.X=±0.5 (±0.020), X.XX=±0.25 (±0.010), X.XXX=±0.127 (±0.005). LEAD SIZE=±0.05 (±0.002), LEAD LENGTH=±0.75 (±0.030). MIN= +DECIMAL PRECISION -0.00 MAX.= +0.00 -DECIMAL PRECISION

UNCONTROLLED DOCUMENT

LUMEX®
Creating LED and LCD Solutions Together™
290 E. HELEN ROAD
PALATINE, IL 60067-6976
PHONE: +1.847.359.2790
FAX: +1.847.359.6538
WEB: WWW.LUMEX.COM

COOLED PbSe 2x2

THE SPECIFICATIONS MAY CHANGE AT ANY TIME WITHOUT NOTICE DUE TO NEW MATERIALS OR PRODUCT IMPROVEMENT.

CONFIDENTIAL INFORMATION
THE INFORMATION CONTAINED IN THIS DOCUMENT IS THE PROPERTY OF LUMEX INC. EXCEPT AS SPECIFICALLY AUTHORIZED IN WRITING BY LUMEX INC., THE HOLDER OF THIS DOCUMENT SHALL KEEP ALL INFORMATION CONTAINED HEREIN CONFIDENTIAL AND SHALL PROTECT SAME IN WHOLE OR IN PART FROM DISCLOSURE AND DISSEMINATION TO ALL THIRD PARTIES.

DATE:	02.11.11	DRAWN BY:	AB
PAGE:	1 OF 1	CHKD BY:	KF
SCALE:	NTS	APRVD BY:	BC
UNIT:	mm [INCH]	Pb	

Общество с ограниченной ответственностью «МосЧип» ИНН 7719860671 / КПП 771901001
Адрес: 105318, г.Москва, ул.Щербаковская д.3, офис 1107

Данный компонент на территории Российской Федерации

Вы можете приобрести в компании MosChip.

Для оперативного оформления запроса Вам необходимо перейти по данной ссылке:

http://moschip.ru/get-element

Вы можете разместить у нас заказ для любого Вашего проекта, будь то серийное производство или разработка единичного прибора.

В нашем ассортименте представлены ведущие мировые производители активных и пассивных электронных компонентов.

Нашей специализацией является поставка электронной компонентной базы двойного назначения, продукции таких производителей как XILINX, Intel (ex.ALTERA), Vicor, Microchip, Texas Instruments, Analog Devices, Mini-Circuits, Amphenol, Glenair.

Сотрудничество с глобальными дистрибьюторами электронных компонентов, предоставляет возможность заказывать и получать с международных складов практически любой перечень компонентов в оптимальные для Вас сроки.

На всех этапах разработки и производства наши партнеры могут получить квалифицированную поддержку опытных инженеров.

Система менеджмента качества компании отвечает требованиям в соответствии с ГОСТ Р ИСО 9001, ГОСТ РВ 0015-002 и ЭС РД 009

Офис по работе с юридическими лицами:

105318, г.Москва, ул.Щербаковская д.3, офис 1107, 1118, ДЦ «Щербаковский»

Телефон: +7 495 668-12-70 (многоканальный)

Факс: +7 495 668-12-70 (доб.304)

E-mail: info@moschip.ru

Skype отдела продаж:
moschip.ru
moschip.ru_4
moschip.ru_6
moschip.ru_9