MATERIAL NUMBER	ENGINEERING NUMBER	FITS MALE TAB SIZE	"A" MAX.	"C" MAX.	"E" MAX.	CARRIER CONFIGURATION
190030132	BB-2207V	.187X.020	.78/19.8	.316/8.03	.170/4.32	LOOSE PIECE
190030133	BB-2207VT	.187X.020	.78/19.8	.316/8.03	.170/4.32	TAPE MOUNT
190030134	BB-2207VC	.187X.020	.78/19.8	.316/8.03	.170/4.32	PLASTIC STRIP
190030135	BB-2208V	.187X.032	.78/19.8	.316/8.03	.170/4.32	LOOSE PIECE
190030136	BB-2208VT	.187X.032	.78/19.8	.316/8.03	.170/4.32	TAPE MOUNT
190030137	BB-2208VC	.187X.032	.78/19.8	.316/8.03	.170/4.32	PLASTIC STRIP
190030044	BB-2206VB	.250X.032	.86/21.8	.380/9.65	.180/4.57	LOOSE PIECE
190030080	BB-2206VBT	.250X.032	.86/21.8	.380/9.65	.180/4.57	TAPE MOUNT
190030045	BB-2206VBC	.250X.032	.86/21.8	.380/9.65	.180/4.57	PLASTIC STRIP

(B)

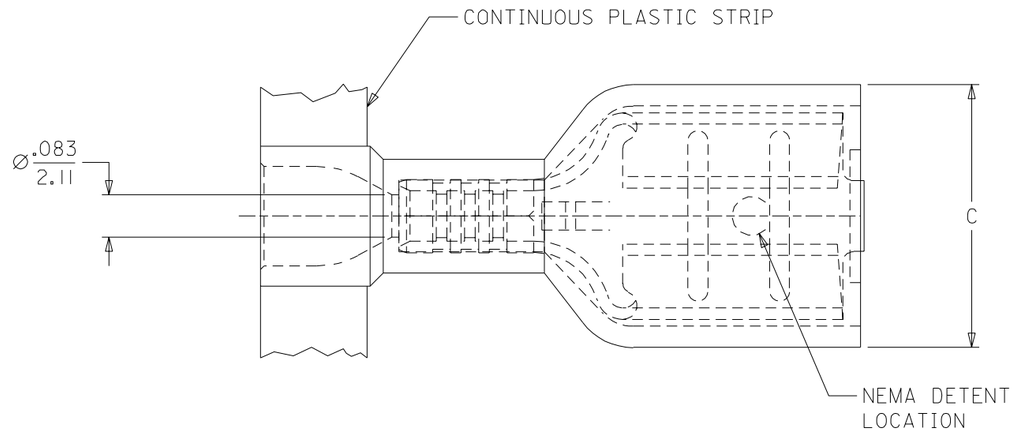

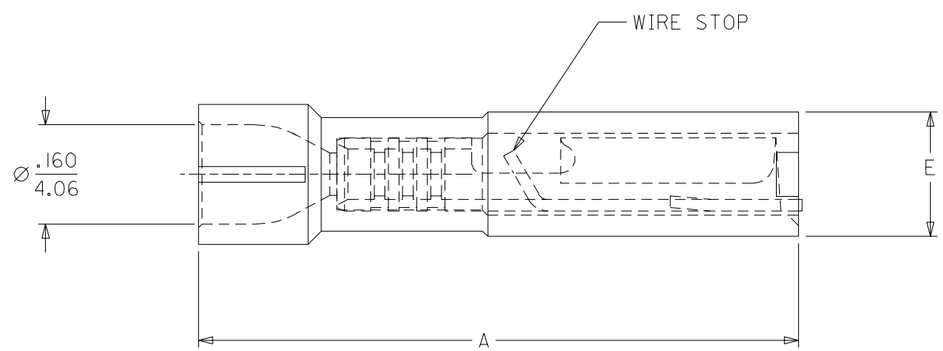

SALES DRAWING

NOTES:

(B) 1. MATERIAL: TERMINAL: BRASS .016/0.41
PLATING: ELECTRO-TIN
INSULATION: NYLON 6/6 94V-0 RATING
COLOR: BLUE.

2. MWID = MAXIMUM WIRE INSULATION DIAMETER

3. ALL DIMENSIONS = INCHES/MM

REV	DESCRIPTION
B	REV'D NYLON COLOR EC NO. ETC2004-0101 DRWN: BRE 03/11/21 CH'K: HEB 03/11/21 APPR: RWD 03/11/21

QUALITY SYMBOLS
MAJOR =0
CRITICAL (C) =0

GENERAL TOLERANCES: (UNLESS SPECIFIED)

	mm	INCH
4 PLACES	±0.---	±.---
3 PLACES	±0.---	±.005
2 PLACES	±0.13	±.01
1 PLACE	±0.25	±.---
ANGULAR: ±1/2°		

DRAFT WHERE APPLICABLE MUST REMAIN WITHIN DIMENSIONS

SCALE NO:NE
DESIGN UNITS ☐ mm ☒ INCH
THIRD ANGLE PROJECTION
DIMENSIONS: ☐ mm/INCH ☒ INCH/mm ☐ mm ONLY
SHT REV
REVISE ON CAD ONLY

DRAWN BY & DATE HEB 01/06/07
CHECKED BY & DATE RWD 01/06/07
APPROVED BY & DATE RWD 01/06/07

TITLE: FIQD FEMALE, INSULKRIMP
94V-0 MATERIAL
16-14 AWG

molex MOLEX INCORPORATED

CAD FILENAME S19003002.DGN
MATERIAL NO. SEE TABLE
DRAWING NO. SD-19003-002
SHEET NO. 1 OF 1
SIZE B

THIS DRAWING CONTAINS INFORMATION THAT IS PROPRIETARY TO MOLEX INCORPORATED AND SHOULD NOT BE USED WITHOUT WRITTEN PERMISSION.

Общество с ограниченной ответственностью «МосЧип» ИНН 7719860671 / КПП 771901001
Адрес: 105318, г.Москва, ул.Щербаковская д.3, офис 1107

Данный компонент на территории Российской Федерации

Вы можете приобрести в компании MosChip.

Для оперативного оформления запроса Вам необходимо перейти по данной ссылке:

http://moschip.ru/get-element

Вы можете разместить у нас заказ для любого Вашего проекта, будь то серийное производство или разработка единичного прибора.

В нашем ассортименте представлены ведущие мировые производители активных и пассивных электронных компонентов.

Нашей специализацией является поставка электронной компонентной базы двойного назначения, продукции таких производителей как XILINX, Intel (ex.ALTERA), Vicor, Microchip, Texas Instruments, Analog Devices, Mini-Circuits, Amphenol, Glenair.

Сотрудничество с глобальными дистрибьюторами электронных компонентов, предоставляет возможность заказывать и получать с международных складов практически любой перечень компонентов в оптимальные для Вас сроки.

На всех этапах разработки и производства наши партнеры могут получить квалифицированную поддержку опытных инженеров.

Система менеджмента качества компании отвечает требованиям в соответствии с ГОСТ Р ИСО 9001, ГОСТ РВ 0015-002 и ЭС РД 009

Офис по работе с юридическими лицами:

105318, г.Москва, ул.Щербаковская д.3, офис 1107, 1118, ДЦ «Щербаковский»

Телефон: +7 495 668-12-70 (многоканальный)

Факс: +7 495 668-12-70 (доб.304)

E-mail: info@moschip.ru

Skype отдела продаж:
moschip.ru
moschip.ru_4
moschip.ru_6
moschip.ru_9