THIS DRAWING IS A CONTROLLED DOCUMENT.

LOC	DIST
–	–

REVISIONS

P	LTR	DESCRIPTION	DATE	DWN	APVD
	A	REVISED PER ECR-14-007795	29MAY2014	RS	EC
	B	ECO-15-015144: ADD UL.	25NOV2015	EC	EC
	B2	ECO-16-007046	09MAY2016	RS	HS

SAFETY ORGANIZATIONS

THIS FILTER HAS BEEN FORMALLY RECOGNIZED, CERTIFIED OR APPROVED BY THE LISTED AGENCY. THEREFORE, ALL TEST/REQUIREMENTS SPECIFIED IN THE LATEST REVISION OF THE FOLLOWING AGENCY STANDARDS HAVE BEEN MET:

UL

OPERATING SPECIFICATIONS

LINE CURRENT/VOLTAGE: 1600 A, 690 VAC

LINE FREQUENCY: 50-60 Hz

NOMINAL LEAKAGE CURRENT: 10mA
MAXIMUM LEAKAGE CURRENT 330mA @ 400V, 50HZ

OPERATING AMBIENT TEMPERATURE RANGE
@ RATED CURRENT, I : -10C TO +40C

IN AN AMBIENT, T , HIGHER THAN 40°C,
THE MAXIMUM OPERATING
CURRENT, I , IS AS FOLLOWS:

$$I_O = I_R \sqrt{\frac{100 - T_Q}{60}}$$

RELIABILITY SPECIFICATIONS

STORAGE TEMPERATURE: -40°C TO +85°C
HUMIDITY: 21 DAYS @ 40°C AND 95% RH

TEST SPECIFICATIONS

INDUCTANCE, NOMINAL: 28.7 µH

CAPACITANCE @ 1 kHz, 0.25 VAC MAX., 25°C ±1°C:
LINE TO GROUND, NOMINAL: 2.62 µF
LINE TO LINE, NOMINAL: 11.9 µF

DISCHARGE RESISTOR
L/G AND L/L I.R.: 666kΩ/666kΩ
IR (NO DISCHARGE RESISTOR) 20°C, 50% RH AND 100VDC, MIN: 6000MΩ

RECOMMENDED RECEIVING INSPECTION HIPOT

LINE TO GROUND FOR 1 MINUTE: 2640 VDC
LINE TO LINE FOR 1 MINUTE: 2520 VDC

FILTER APPROVAL:

THE BEST WAY TO SELECT AND QUALIFY A FILTER IS FOR YOUR ENGINEERING TO TEST THE UNIT IN YOUR EQUIPMENT.

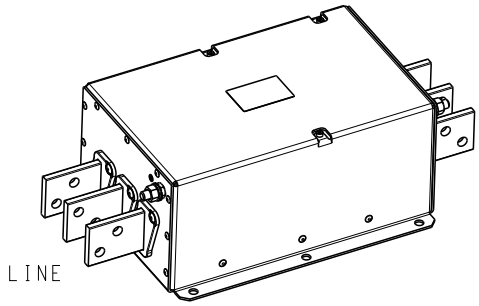

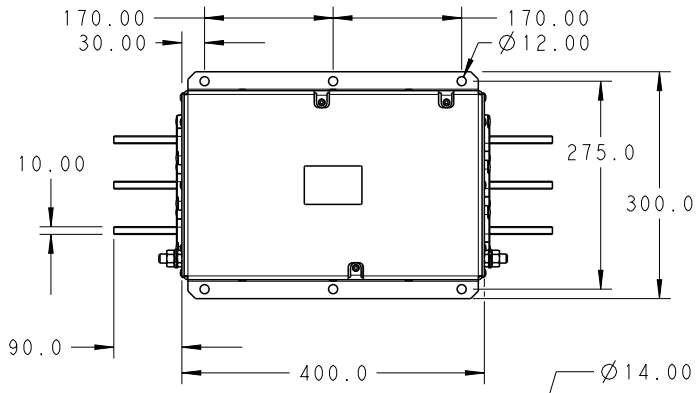

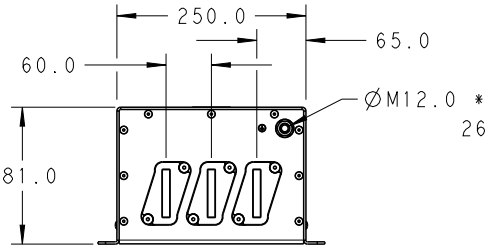

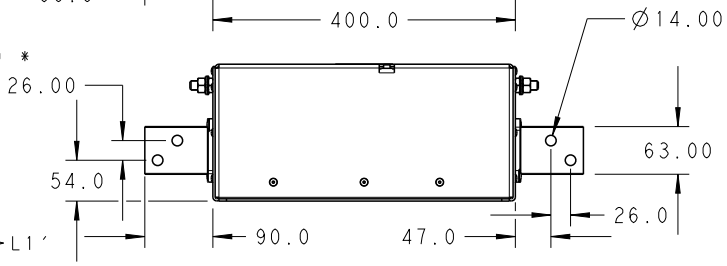

* DO NOT LOOSEN INNER GROUND NUTS.
TORQUE OUTER GROUND NUTS TO:
25-30 NM [220-260 IN-LB]

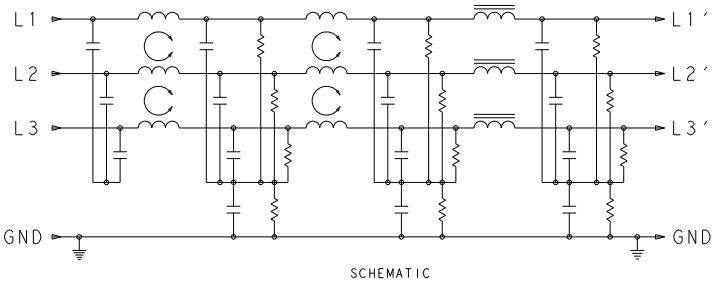

SCHEMATIC

TYPICAL INSERTION LOSS
COMMON MODE 50/50 Ω; DIFFERENTIAL MODE 100/100 Ω

MHz	0.01	0.05	0.15	0.5	1.0	3.0	5.0	10	30
CM	11	12	56	87	72	60	48	33	22
DM	32	45	70	62	52	42	37	32	24

THIS DRAWING IS UNPUBLISHED. © COPYRIGHT 20 BY - ALL RIGHTS RESERVED. RELEASED FOR PUBLICATION 20

DIMENSIONS: mm

TOLERANCES UNLESS OTHERWISE SPECIFIED:

0 PLC	±2.0
1 PLC	±1.0
2 PLC	±0.50
3 PLC	±0.200
4 PLC	±0.1000
ANGLES	±-

DWN RS 16DEC2013
CHK EC 16DEC2013
APVD EC 16DEC2013
PRODUCT SPEC -
APPLICATION SPEC -
WEIGHT -

MATERIAL -
FINISH -

TE Connectivity

NAME
1600APH12P
3-PHASE DELTA FILTER

SIZE	CAGE CODE	DRAWING NO	RESTRICTED TO
A4	00779	C-9-1609148-1	-

CUSTOMER DRAWING

SCALE 2:15 SHEET 1 OF 1 REV B2

1469-35 (3/11)

Общество с ограниченной ответственностью «МосЧип» ИНН 7719860671 / КПП 771901001
Адрес: 105318, г.Москва, ул.Щербаковская д.3, офис 1107

Данный компонент на территории Российской Федерации

Вы можете приобрести в компании MosChip.

Для оперативного оформления запроса Вам необходимо перейти по данной ссылке:

http://moschip.ru/get-element

Вы можете разместить у нас заказ для любого Вашего проекта, будь то серийное производство или разработка единичного прибора.

В нашем ассортименте представлены ведущие мировые производители активных и пассивных электронных компонентов.

Нашей специализацией является поставка электронной компонентной базы двойного назначения, продукции таких производителей как XILINX, Intel (ex.ALTERA), Vicor, Microchip, Texas Instruments, Analog Devices, Mini-Circuits, Amphenol, Glenair.

Сотрудничество с глобальными дистрибьюторами электронных компонентов, предоставляет возможность заказывать и получать с международных складов практически любой перечень компонентов в оптимальные для Вас сроки.

На всех этапах разработки и производства наши партнеры могут получить квалифицированную поддержку опытных инженеров.

Система менеджмента качества компании отвечает требованиям в соответствии с ГОСТ Р ИСО 9001, ГОСТ РВ 0015-002 и ЭС РД 009

Офис по работе с юридическими лицами:

105318, г.Москва, ул.Щербаковская д.3, офис 1107, 1118, ДЦ «Щербаковский»

Телефон: +7 495 668-12-70 (многоканальный)

Факс: +7 495 668-12-70 (доб.304)

E-mail: info@moschip.ru

Skype отдела продаж:
moschip.ru
moschip.ru_4
moschip.ru_6
moschip.ru_9