THIS DRAWING IS UNPUBLISHED. RELEASED FOR PUBLICATION 20
© COPYRIGHT 20 BY - ALL RIGHTS RESERVED.

REVISIONS

P	LTR	DESCRIPTION	DATE	DWN	APVD
	A	INITIAL	26FEB2016	RL	CW

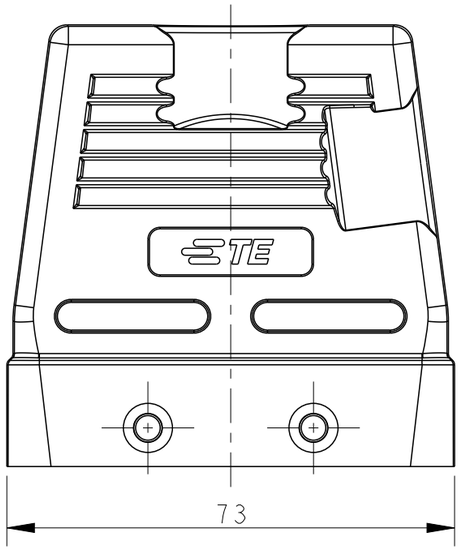

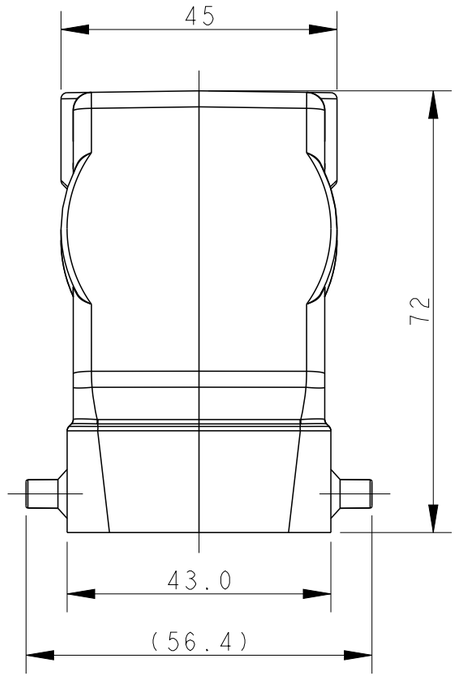

NOTES:
1. TECHNICAL CHARACTERISTICS:
   HOOD MATERIAL: DIE CAST ALUMINIUM ALLOY
   SURFACE: CONDUCTIVE PAINTING
   DEGREE OF PROTECTION: IP65 (MATED)

注释：
1. 技术参数：
   上壳材料： 铝合金
   表面处理： 喷导电漆
   防护等级： IP65(配合)

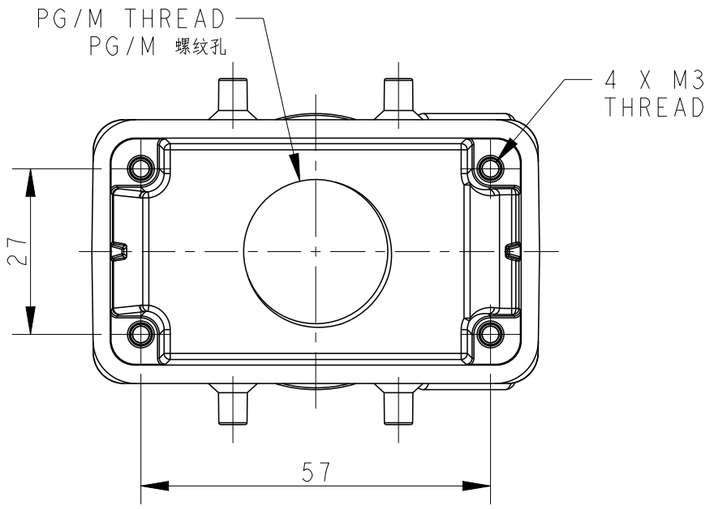

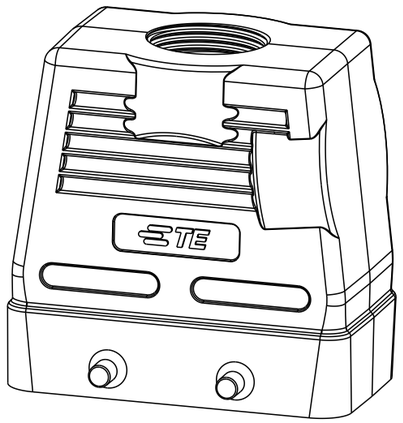

SCALE 4:5

ASSEMBLY PART NUMBER 成品料号	ASSEMBLY PART DESCRIPTION 成品描述	PG/M THREAD PG/M 螺纹孔
T1240105116-000	H10B-TGH-EMC-PG16 H10B带屏蔽上壳(顶出PG16、4耳、高结构)	PG16
T1240105121-000	H10B-TGH-EMC-PG21 H10B带屏蔽上壳(顶出PG21、4耳、高结构)	PG21
T1240105129-000	H10B-TGH-EMC-PG29 H10B带屏蔽上壳(顶出PG29、4耳、高结构)	PG29
T1240105120-000	H10B-TGH-EMC-M20 H10B带屏蔽上壳(顶出M20、4耳、高结构)	M20
T1240105125-000	H10B-TGH-EMC-M25 H10B带屏蔽上壳(顶出M25、4耳、高结构)	M25
T1240105132-000	H10B-TGH-EMC-M32 H10B带屏蔽上壳(顶出M32、4耳、高结构)	M32
T1240105140-000	H10B-TGH-EMC-M40 H10B带屏蔽上壳(顶出M40、4耳、高结构)	M40

THIS DRAWING IS A CONTROLLED DOCUMENT.

DIMENSIONS: mm

TOLERANCES UNLESS OTHERWISE SPECIFIED:
0 PLC ±-
1 PLC ±-
2 PLC ±-
3 PLC ±-
4 PLC ±-
ANGLES ±-

MATERIAL - -
FINISH - -

DWN ROY LIU 26FEB2016
CHK KYLE ZENG 26FEB2016
APVD CHRIS WANG 26FEB2016
PRODUCT SPEC 108-137016
APPLICATION SPEC 114-137016
WEIGHT -

TE Connectivity

NAME H10B-TGH-EMC-PG/M

SIZE	CAGE CODE	DRAWING NO	RESTRICTED TO
A3	-	C-T12401051XX000	-

CUSTOMER DRAWING | SCALE 1:1 | SHEET 1 OF 1 | REV A

1470-19 (3/13)

Общество с ограниченной ответственностью «МосЧип» ИНН 7719860671 / КПП 771901001
Адрес: 105318, г.Москва, ул.Щербаковская д.3, офис 1107

Данный компонент на территории Российской Федерации

Вы можете приобрести в компании MosChip.

Для оперативного оформления запроса Вам необходимо перейти по данной ссылке:

http://moschip.ru/get-element

Вы можете разместить у нас заказ для любого Вашего проекта, будь то серийное производство или разработка единичного прибора.

В нашем ассортименте представлены ведущие мировые производители активных и пассивных электронных компонентов.

Нашей специализацией является поставка электронной компонентной базы двойного назначения, продукции таких производителей как XILINX, Intel (ex.ALTERA), Vicor, Microchip, Texas Instruments, Analog Devices, Mini-Circuits, Amphenol, Glenair.

Сотрудничество с глобальными дистрибьюторами электронных компонентов, предоставляет возможность заказывать и получать с международных складов практически любой перечень компонентов в оптимальные для Вас сроки.

На всех этапах разработки и производства наши партнеры могут получить квалифицированную поддержку опытных инженеров.

Система менеджмента качества компании отвечает требованиям в соответствии с ГОСТ Р ИСО 9001, ГОСТ РВ 0015-002 и ЭС РД 009

Офис по работе с юридическими лицами:

105318, г.Москва, ул.Щербаковская д.3, офис 1107, 1118, ДЦ «Щербаковский»

Телефон: +7 495 668-12-70 (многоканальный)

Факс: +7 495 668-12-70 (доб.304)

E-mail: info@moschip.ru

Skype отдела продаж:
moschip.ru
moschip.ru_4
moschip.ru_6
moschip.ru_9