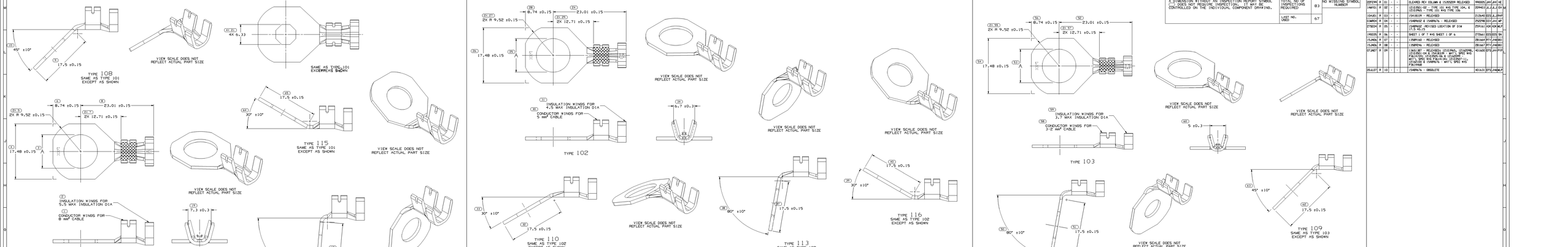

PART NO	REV	N/P	STATUS	MAT'L SIZE	MAT'L SPEC	TYPE	Aₘᵢₙ
1305387	01	-	-	-	2101P502	116	8.5
1398246	01	-	-	L.024 X 31.75	2101P502	115	8.5
1543832	01	AA	-	L.024 X 31.75	M39491/59 C21000 3/4 HD SN PLTD	112	-
1531812	A	-	-	-	2101P502	108	8.5
1210965	B3	-	-	L.024 X 31.75	M39491/59 C21000 3/4 HD SN PLTD	101	6.7
1210502	B3	-	-	L.024 X 31.75	M39491/59 C21000 3/4 HD SN PLTD	101	8.5
1210502	B3	-	-	L.024 X 31.75	M39491/59 C21000 3/4 HD SN PLTD	101	10.6
PART NO	REV	N/P	STATUS	MAT'L SIZE	MAT'L SPEC	TYPE	Aₘᵢₙ

PLATED

PART NO	REV	N/P	STATUS	MAT'L SIZE	MAT'L SPEC	TYPE	Aₘᵢₙ
1398160	01	-	-	L.024 X 31.75	2101P504	116	8.5
1548965	01	AA	-	-	2101P504	113	8.5
1536696	A	-	-	-	2101P503	110	10.6
1216209B	A1	-	-	L.024 X 31.75	M39491/59 C21000 3/4 HD SN PLTD	102	6.7
1210504	B1	-	-	L.024 X 31.75	M39491/59 C21000 3/4 HD SN PLTD	102	8.5
1210503	B1	-	-	L.024 X 31.75	M39491/59 C21000 3/4 HD SN PLTD	102	10.6
PART NO	REV	N/P	STATUS	MAT'L SIZE	MAT'L SPEC	TYPE	Aₘᵢₙ

PLATED

PART NO	REV	N/P	STATUS	MAT'L SIZE	MAT'L SPEC	TYPE	Aₘᵢₙ
1536113	A	-	-	-	SAME AS 2101P506 - BENT	109	8.5
1219188	A	-	-	-	SAME AS 2101P509 - BENT	107	6.7
1216209B	A1	-	-	0.813 X 31.75	M39491/34 C21000 3/4 HD SN PLTD	103	6.7
1210506	B1	-	-	0.813 X 31.75	M39491/34 C21000 3/4 HD SN PLTD	103	8.5
1210506	B1	-	-	0.813 X 31.75	M39491/34 C21000 3/4 HD SN PLTD	103	10.6
PART NO	REV	N/P	STATUS	MAT'L SIZE	MAT'L SPEC	TYPE	Aₘᵢₙ

PLATED

6.7 ±0.1	M6 1/4"
8.5 ±0.1	M8 5/16"
10.6 ±0.1	M10 3/8"
ø A	METRIC STANDARD SCREW SIZE

PART NO	REV	N/P	STATUS	MAT'L SIZE	MAT'L SPEC	TYPE	Aₘᵢₙ
1509209	01	-	-	-	2101P507	111	10.6
1216200	A1	-	-	0.645 X 31.75	M39496B C21000 3/4 HD SN PLTD	104	6.7
1246912	A	-	-	-	2101P508	106	8.5
1210508	B1	-	-	0.645 X 31.75	M39496B C21000 3/4 HD SN PLTD	104	8.5
1210507	B1	-	-	0.645 X 31.75	M39496B C21000 3/4 HD SN PLTD	104	10.6
PART NO	REV	N/P	STATUS	MAT'L SIZE	MAT'L SPEC	TYPE	Aₘᵢₙ

PLATED

PART NO	REV	N/P	STATUS	MAT'L SIZE	MAT'L SPEC	TYPE	Aₘᵢₙ
1548967	01	AB	OBSOLETE	0.645 X 31.75	M39496B C21000 3/4 HD SN PLTD	114	-
1210511	B1	-	-	0.645 X 31.75	M39496B C21000 3/4 HD SN PLTD	105	6.7
1210510	B1	-	-	0.645 X 31.75	M39496B C21000 3/4 HD SN PLTD	105	8.5
1210509	B1	-	-	0.645 X 31.75	M39496B C21000 3/4 HD SN PLTD	105	10.6
PART NO	REV	N/P	STATUS	MAT'L SIZE	MAT'L SPEC	TYPE	Aₘᵢₙ

PLATED

SYMBOL DEFINITION		MISSING SYMBOLS
A DIMENSION WITHOUT AN INSPECTION REPORT SYMBOL DOES NOT REQUIRE INSPECTION. IT MAY BE CONTROLLED ON THE INDIVIDUAL COMPONENT DRAWING.	TOTAL NO OF INSPECTIONS REQUIRED: 83	NO MISSING SYMBOL NUMBER
	LAST NO. USED: 67	

REVISION HISTORY									
DATE	STS	REV	PCN	CHK	ZONE		NCN	CH	DR
020CH94	R	01	-	-		CLEARED REV COLUMN & 1535200R RELEASED	990005	JAH	JAH
1MAY95	R	02	-	-		1210200/-02 - TYPE 102 WAS TYPE 104, & 1210206/-- TYPE 106 WAS TYPE 106	009403	JLJ	JLJ
10AUG1	R	03	-	-		1541812P - RELEASED	212540	EEG	JLJ
03MAR94	R	04	-	-		1548965Z & 1548967A - RELEASED	252298	GDI	JAH
27SEP94	R	05	-	-		1548965Z -REVISED LOCATION OF DIM 17.5 ±0.15	250161	KAR	GMJ
19DEC95	R	06	-	-		SHEET 1 OF 7 WAS SHEET 1 OF 6	272861	EEG	EEG
15JAN96	R	07	-	-		1398916A0 - RELEASED	281164	RTI	JAH
15JAN96	R	08	-	-		1398909A - RELEASED	281167	RTI	JAH
07JAN97	R	09	-	-		1305138T -RELEASED; 1210206/-, 1210209/-, 1210210/-04 & 1541812R - MAT'L SPEC WAS P3614/59; 1210200/-06 & 1210209/- MAT'L SPEC WAS M39496B; 1210200/-11, 1210210/-& 1398909A - MAT'L SPEC WAS P3614/46B	451600	EFS	JAH	FPL
20JUL07	R	10	-	-		1548967A - OBSOLETE	421633	EFS	JAH	JLJ

DRAWING STATUS	PART DRAWING
STYLE	
ISSUE DATE	ISSUE SEQ
UNLESS OTHERWISE SPECIFIED THIS DRAWING IS A WORKING DOC AND IS NO CHG TO BE MADE TO THIS DRAWING WITHOUT THE PROPER APPROVALS. ALL DIMENSIONS ARE IN MILLIMETERS UNLESS OTHERWISE SPECIFIED. ALL DIMENSIONS ARE TO BE ACHIEVED AT 20°C AMBIENT TEMPERATURE. ALL DIMENSIONS ARE TO BE ACHIEVED AFTER PLATING.	
REFERENCE	
⊕ ø0.1 M PROCESS SENSITIVE DIMENSION	
INTERPRET DIMENSIONS AND TOLERANCES ACCORDING TO ASME Y14.5M-1994	
DRAWN BY: JAMES HUNT	DATE: 20JUL07
CHK'D BY:	DATE:
SCALE: 3:2	
THIRD ANGLE PROJECTION	
DELPHI	
DELPHI PACKARD ELECTRICAL/ELECTRONIC ARCHITECTURE WARREN, OH	
DRAWN	DATE
DES'D BY: G. LIMON	20JUL07
APV'D BY: P. SHARMA	20JUL07
APV'D BY: ROBERT LAIRD	21JUL07
APV'D BY:	
APV'D BY:	
SUBMITTED BY DRAFTING AND RELEASED BY CONTROL PER DELPHI CORPORATE	
SIZE: D	SUBJECT:
SHEET COUNT	
DRAWING TITLE	
TAXI TERM RING	
DRAWING NUMBER	
12103500	
SIZE D	SCALE 3:2	SHEET 1 OF 7	REV 10

12103500

ISI03200

Общество с ограниченной ответственностью «МосЧип» ИНН 7719860671 / КПП 771901001
Адрес: 105318, г.Москва, ул.Щербаковская д.3, офис 1107

Данный компонент на территории Российской Федерации

Вы можете приобрести в компании MosChip.

Для оперативного оформления запроса Вам необходимо перейти по данной ссылке:

http://moschip.ru/get-element

Вы можете разместить у нас заказ для любого Вашего проекта, будь то серийное производство или разработка единичного прибора.

В нашем ассортименте представлены ведущие мировые производители активных и пассивных электронных компонентов.

Нашей специализацией является поставка электронной компонентной базы двойного назначения, продукции таких производителей как XILINX, Intel (ex.ALTERA), Vicor, Microchip, Texas Instruments, Analog Devices, Mini-Circuits, Amphenol, Glenair.

Сотрудничество с глобальными дистрибьюторами электронных компонентов, предоставляет возможность заказывать и получать с международных складов практически любой перечень компонентов в оптимальные для Вас сроки.

На всех этапах разработки и производства наши партнеры могут получить квалифицированную поддержку опытных инженеров.

Система менеджмента качества компании отвечает требованиям в соответствии с ГОСТ Р ИСО 9001, ГОСТ РВ 0015-002 и ЭС РД 009

Офис по работе с юридическими лицами:

105318, г.Москва, ул.Щербаковская д.3, офис 1107, 1118, ДЦ «Щербаковский»

Телефон: +7 495 668-12-70 (многоканальный)

Факс: +7 495 668-12-70 (доб.304)

E-mail: info@moschip.ru

Skype отдела продаж:
moschip.ru
moschip.ru_4
moschip.ru_6
moschip.ru_9