THIS DRAWING IS UNPUBLISHED. RELEASED FOR PUBLICATION 03-APRIL-01
© COPYRIGHT 2001 BY TYCO ELECTRONICS CORPORATION. ALL RIGHTS RESERVED.

LOC	DIST
GT	00

REVISIONS

F	LTR	DESCRIPTION	DATE	DWN	APVD
	B1	EV00-0002-03	04DEC2003	MK	RVI
	B2	EV00-0051-03	12DEC2003	MK	RVI
	B3	EV00-0035-04	12JAN2004	PS	RVI
	B4	ECR-05-010161	01SEP2005	PH	RVI

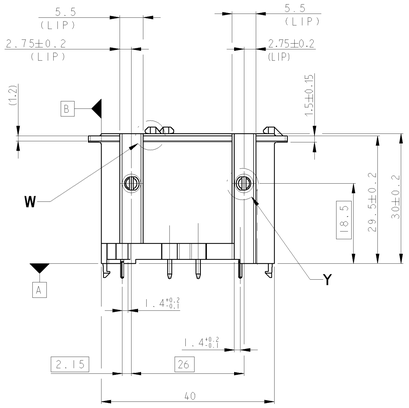

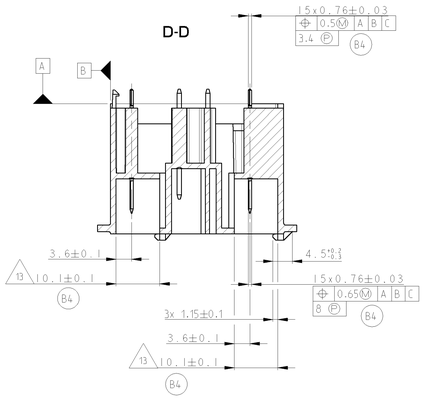

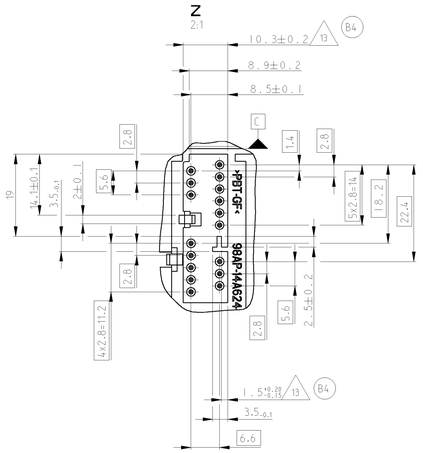

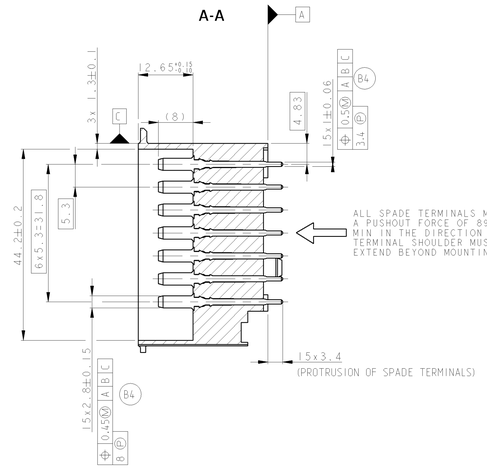

1. SURFACE TOLERANCE ALL OVER 0.6 A B C
2. MATERIAL:
   POLYBUTYLENE TEREPHTHALATE 33% GLASS FILLED PER WSK-M4D608-A.
3. CHANGES AFFECTING DESIGN, COMPOSITION OR PROCESSING OF THE PART PREVIOUSLY APPROVED FOR PRODUCTION, REQUIRE PRIOR APPROVAL FROM FORD PRODUCT DEVELOPMENT REF.QS9000.
4. PART MUST BE FREE FROM BURRS AND SHARP EDGES.
5. 0.3 MAX RAD PERMISSIBLE ON EDGES AND FILLETS SHOWN SHARP
6. WALL THICKNESS 1.35
7. EEO ENGINEERING APPROVAL OF PRODUCTION SAMPLES FROM EACH SUPPLIER IS REQUIRED PRIOR TO AUTHORISATION OF INITIAL PRODUCTION.
8. PLASTIC PARTS MATERIAL IDENTIFICATION SYMBOL TO BE LOCATED AS SHOWN. SIZE TO SUIT MANUFACTURER BUT MUST BE CLEARLY VISIBLE.
9. SOURCE IDENTIFICATION AS ESTABLISHED BY SUPPLY OPERATIONS, FORD TRADEMARK NO. 2 AND PART NO. TO APPEAR IN A VISIBLE LOCATION.
10. NOT TO BE ISSUED OUTSIDE FMC LTD/FORD WERKE AG OR USED FOR MANUFACTURING PURPOSES WITHOUT THE APPROVAL OF EEO.
11. UNDIMENSIONED FEATURES AT SUPPLIERS DESCRETION. ANY CHANGES MUST BE APPROVED BY FORD ENGINEERING PRIOR TO CHANGE.
12. PARTIAL BASES INSURED BY MEASUREMENT PREPARATION No.190 119136.01

(B4) 13 MEASURED 1 mm ABOVE THE CAVITY BOTTOM

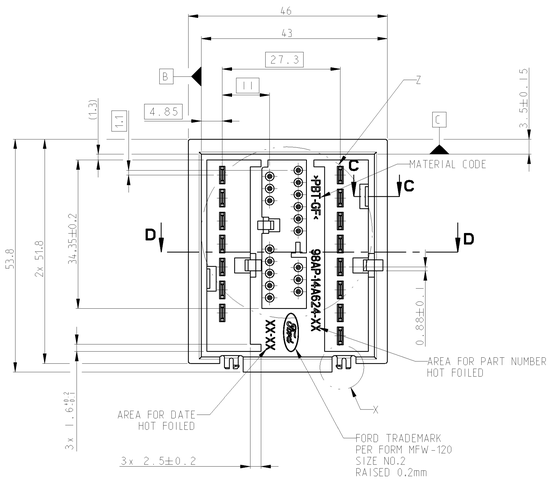

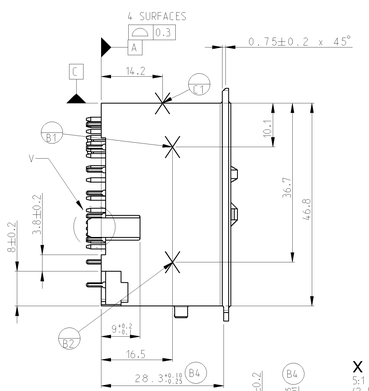

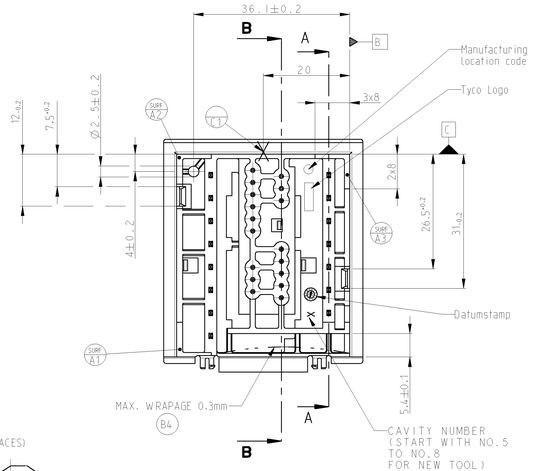

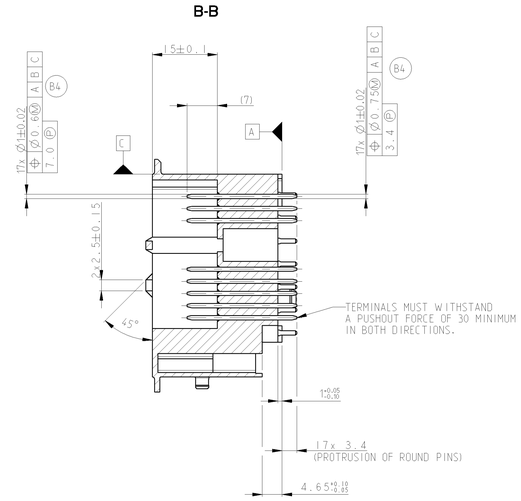

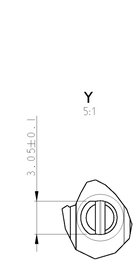

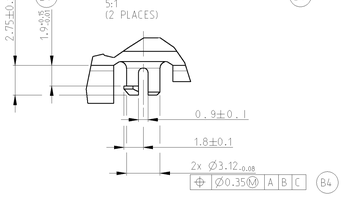

RECOMMENDED P.C. BOARD LAYOUT

for PN 1-1437711-6 (11 PIN VERSION - WAVE SOLDER SIDE SHOWN)

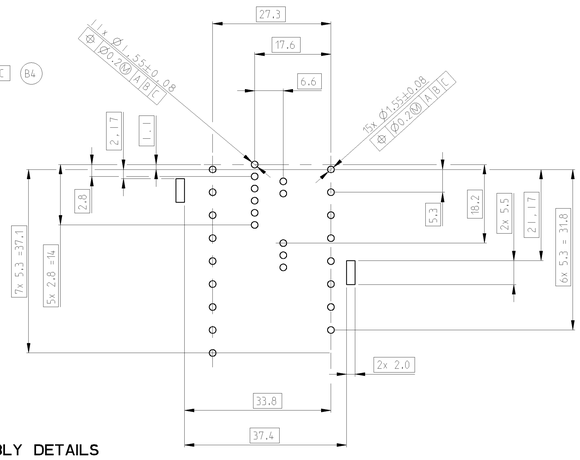

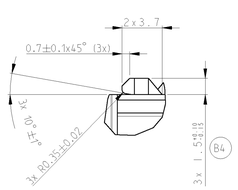

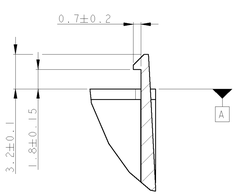

KEY TO PIN LAYOUT

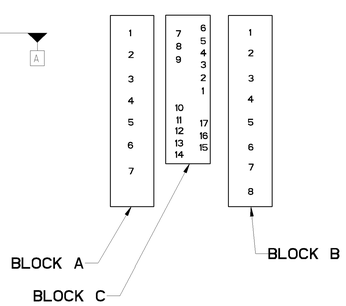

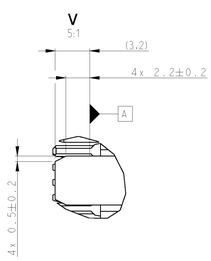

ISOMETRIC VIEWS

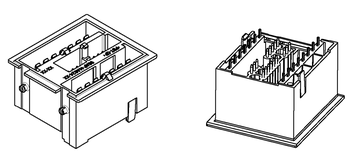

SCALE 1:1:1 SCALE 1:1

ASSEMBLY DETAILS

TYCO PART NUMBER	ASSEMBLY CUSTOMER PART NUMBER	TYPE	ASSEMBLY T&B PART NUMBER	COLOUR OF MOULDING	PINS FITTED (SHOWN X) F6RF-14421-A(-)(BLOCK A) 1	2	3	4	5	6	7	8	98AP-14461-BA (BLOCK C) 1	2	3	4	5	6	7	8	9	10	11	12	13	14	15	16	17	F6RF-14421-A(-) (BLOCK B) 1	2	3	4	5	6	7	8
1-1437711-7	98AP-144624-AE	4000N	2400256-003	BLUE	X	X	X	X	X	X	X				X	X	X					X	X	X	X					X	X	X	X	X	X	X	X
1-1437711-6	98AP-144624-BD	5000N/6000N	2400256-002	BLACK	X	X	X	X	X	X	X		X	X	X	X	X	X		X	X	X	X	X						X	X	X	X	X	X	X	X
1-1437711-5	98AP-144624-CC	9000N	2400256-001	GREY	X	X	X	X	X	X	X		X	X	X	X	X	X	X	X	X	X	X	X	X	X	X	X	X	X	X	X	X	X	X	X	X

"IT IS OFFENSIVE TO CONTRACT LAW TO REPRODUCE THIS DOCUMENT OR DISCLOSE THE CONTENTS OR USE THE EQUIPMENT OR COMPONENTS DESCRIBED THEREIN FOR ANY PURPOSE WHATSOEVER WITHOUT OUR PERMISSION."

DRN	D.R.TERRY	03APR2001
CHD	S.KINGSWELL	03APR2001
APPD	E.HANAK	03APR2001

DIMENSIONS: mm

TOLERANCES UNLESS OTHERWISE SPECIFIED: DIMENSIONS ±0.3; 0 PLC ±-; 1 PLC ±-; 2 PLC ±-; 3 PLC ±-; 4 PLC ±-; ANGLES ±0°

MATERIAL SEE LIST; FINISH SEE TABLE

PRODUCT SPEC -; -; -

APPLICATION SPEC -

WEIGHT -

CUSTOMER DRAWING

Tyco Electronics

Tyco Electronics UK Ltd. Stanmore, Middlesex, HA7 4RS.

NAME: RADIO HEADER ASSEMBLIES

SIZE	CAGE CODE	DRAWING NO	RESTRICTED TO
A0	00779	C-1-1437711-5	-

SCALE 2:1 SHEET 1 OF 1 REV B4

Общество с ограниченной ответственностью «МосЧип» ИНН 7719860671 / КПП 771901001
Адрес: 105318, г.Москва, ул.Щербаковская д.3, офис 1107

Данный компонент на территории Российской Федерации

Вы можете приобрести в компании MosChip.

Для оперативного оформления запроса Вам необходимо перейти по данной ссылке:

http://moschip.ru/get-element

Вы можете разместить у нас заказ для любого Вашего проекта, будь то серийное производство или разработка единичного прибора.

В нашем ассортименте представлены ведущие мировые производители активных и пассивных электронных компонентов.

Нашей специализацией является поставка электронной компонентной базы двойного назначения, продукции таких производителей как XILINX, Intel (ex.ALTERA), Vicor, Microchip, Texas Instruments, Analog Devices, Mini-Circuits, Amphenol, Glenair.

Сотрудничество с глобальными дистрибьюторами электронных компонентов, предоставляет возможность заказывать и получать с международных складов практически любой перечень компонентов в оптимальные для Вас сроки.

На всех этапах разработки и производства наши партнеры могут получить квалифицированную поддержку опытных инженеров.

Система менеджмента качества компании отвечает требованиям в соответствии с ГОСТ Р ИСО 9001, ГОСТ РВ 0015-002 и ЭС РД 009

Офис по работе с юридическими лицами:

105318, г.Москва, ул.Щербаковская д.3, офис 1107, 1118, ДЦ «Щербаковский»

Телефон: +7 495 668-12-70 (многоканальный)

Факс: +7 495 668-12-70 (доб.304)

E-mail: info@moschip.ru

Skype отдела продаж:
moschip.ru
moschip.ru_4
moschip.ru_6
moschip.ru_9