US PATENT NO. 5,656,985 6,297,720B1
6,297,721B1 6,320,489B1 6,344,785B1

**PRELIMINARY**

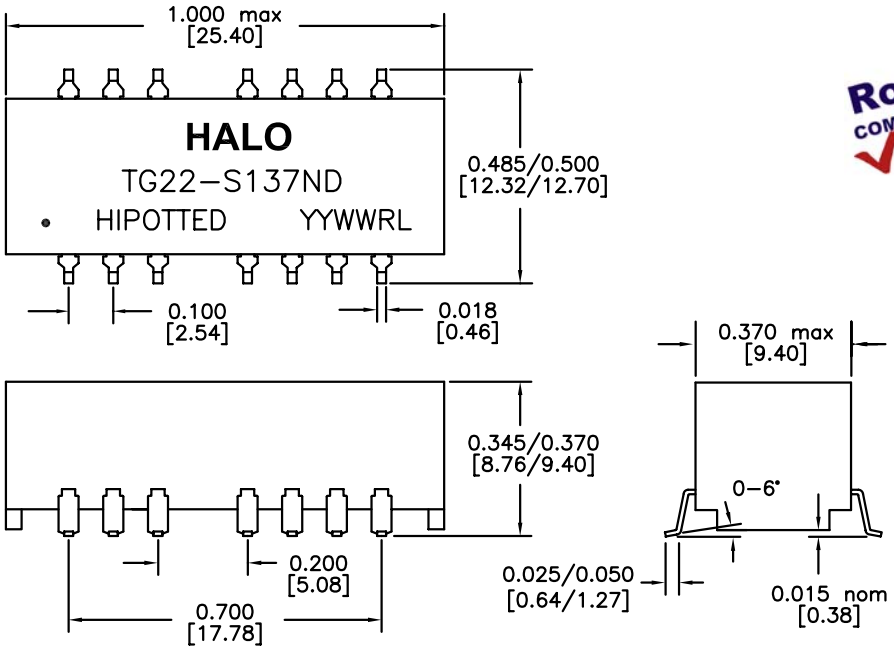


DIMENSIONS: Inch[mm]
CO-PLANARITY: 0.004[0.10]
TOLERANCES: ±0.005 INCH IF NOT SPECIFIED

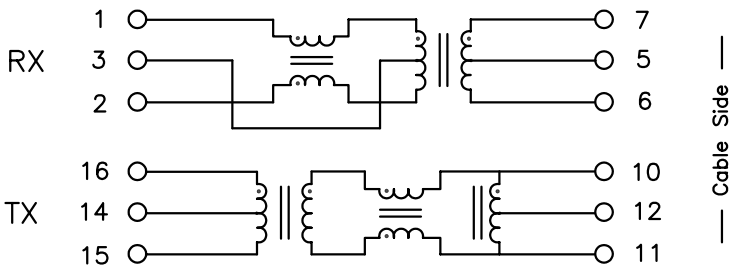


RoHS COMPLIANT

## PART NO. : TG22-S137NDRL

16PIN SURFACE MOUNT 10/100BASE-T ISOLATION MODULE WITH AUTO TRANSFORMER ON TRANSMIT CHANNEL FOR IMPROVED COMMON MODE TERMINATION

LEAD-FREE/RoHS COMPLIANT

COMPATIBLE TO LEAD-FREE SOLDERING PROCESS CONDITION PER IPC/JEDEC J-STD-020C

OPERATING TEMPERATURE 0/+70°C

## ELECTRICAL SPECIFICATIONS @25° C

| | |
|---|---|
| TURNS RATIO | |
| TX P16-15:P10-11 | 1.25CT:1CT±3% |
| RX P1-2:P7-6 | 1CT:1CT±3% |
| OCL (100KHz,0.1Vrms,8mA) | |
| Cable Side | 350μH min |
| DCR | 0.9Ω max |
| LL P6-7,P10-11 | 0.35μH max |
| Cw/w | 20pF typ |
| CROSSTALK 0.1-100MHz | -38dB min |
| CMR 0.1-100MHz | -40dB typ |
| ISOLATION | 1,500Vrms |

**HALO/PBL**

CALIFORNIA, USA
KOWLOON, HONG KONG
SINGAPORE

| | | | | | | |
|---|---|---|---|---|---|---|
| TITLE | ISOLATION MODULE | SIGNATURES | DATE | REV. | DESC. | DATE |
| FOR | FAST ETHERNET | DRAWN PETER LU | 11/18/05 | A | | |
| PART NO. | TG22-S137NDRL | CHECKED | | | | |
| SCALE NONE | PAGE 1 OF 1 | APPROVED | | | | |
| | | FILE S137NDRL.DWG | | | | |

Общество с ограниченной ответственностью «МосЧип» ИНН 7719860671 / КПП 771901001
Адрес: 105318, г.Москва, ул.Щербаковская д.3, офис 1107

**Данный компонент на территории Российской Федерации**

**Вы можете приобрести в компании MosChip.**

Для оперативного оформления запроса Вам необходимо перейти по данной ссылке:

http://moschip.ru/get-element

Вы можете разместить у нас заказ для любого Вашего проекта, будь то серийное производство или разработка единичного прибора.

В нашем ассортименте представлены ведущие мировые производители активных и пассивных электронных компонентов.

Нашей специализацией является поставка электронной компонентной базы двойного назначения, продукции таких производителей как XILINX, Intel (ex.ALTERA), Vicor, Microchip, Texas Instruments, Analog Devices, Mini-Circuits, Amphenol, Glenair.

Сотрудничество с глобальными дистрибьюторами электронных компонентов, предоставляет возможность заказывать и получать с международных складов практически любой перечень компонентов в оптимальные для Вас сроки.

На всех этапах разработки и производства наши партнеры могут получить квалифицированную поддержку опытных инженеров.

Система менеджмента качества компании отвечает требованиям в соответствии с ГОСТ Р ИСО 9001, ГОСТ РВ 0015-002 и ЭС РД 009

**Офис по работе с юридическими лицами:**

105318, г.Москва, ул.Щербаковская д.3, офис 1107, 1118, ДЦ «Щербаковский»

Телефон: +7 495 668-12-70 (многоканальный)

Факс: +7 495 668-12-70 (доб.304)

E-mail: info@moschip.ru

Skype отдела продаж:
moschip.ru
moschip.ru_4
moschip.ru_6
moschip.ru_9