THIS DRAWING IS UNPUBLISHED. RELEASED FOR PUBLICATION 20
© COPYRIGHT 20 BY TYCO ELECTRONICS CORPORATION, ALL RIGHTS RESERVED.

LOC	DIST
AJ	16

REVISIONS

P	LTR	DESCRIPTION	DATE	DWN	APVD
	B	REV PER OS14-0345-04	09AUG2004	KW	KW
	C	REVISED PER EC OS14-0194-05	13JUN05	BM	KW
	D	REVISED PER ECO-06-020656	09OCT2006	KS	KW

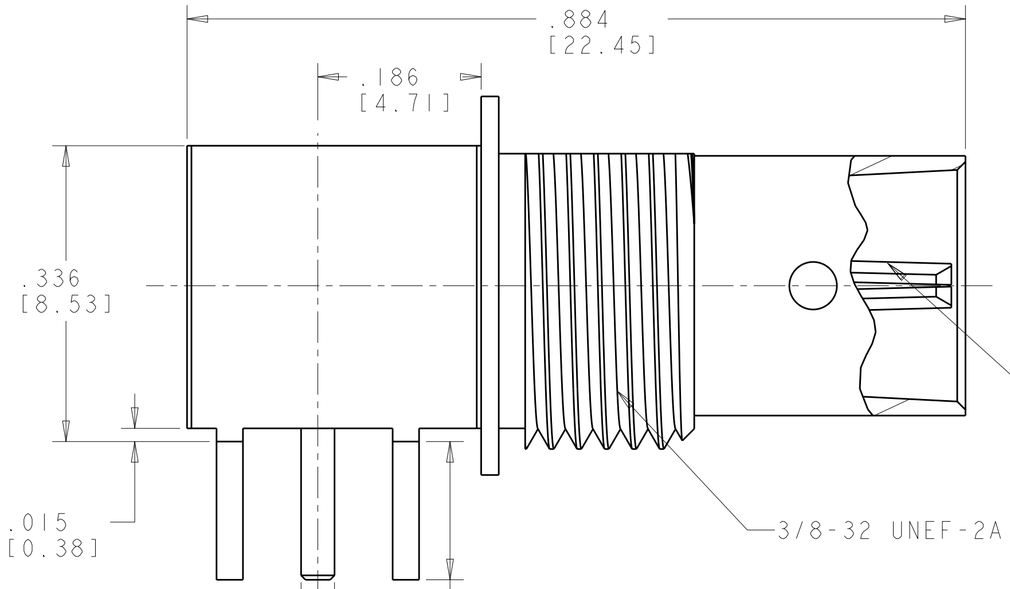

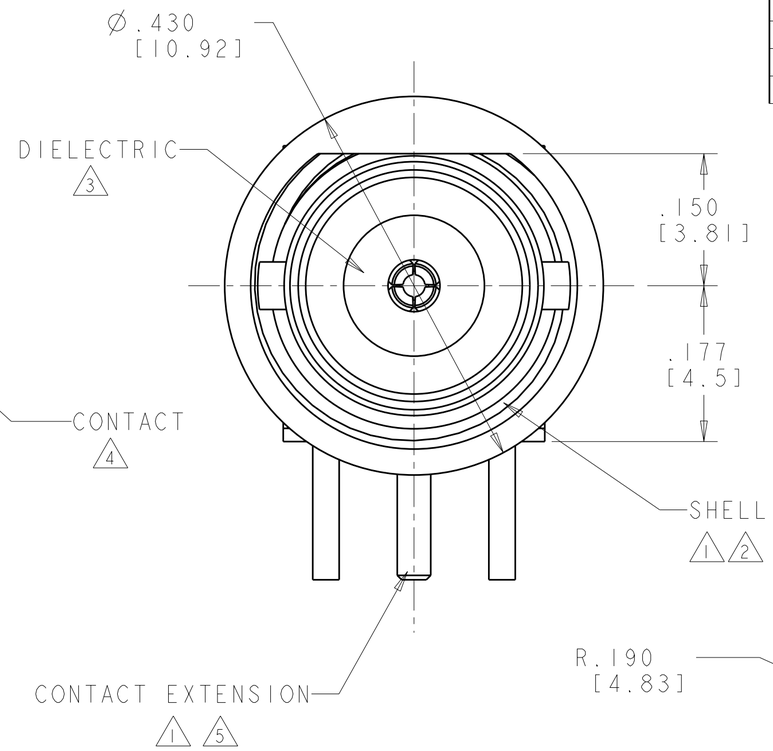

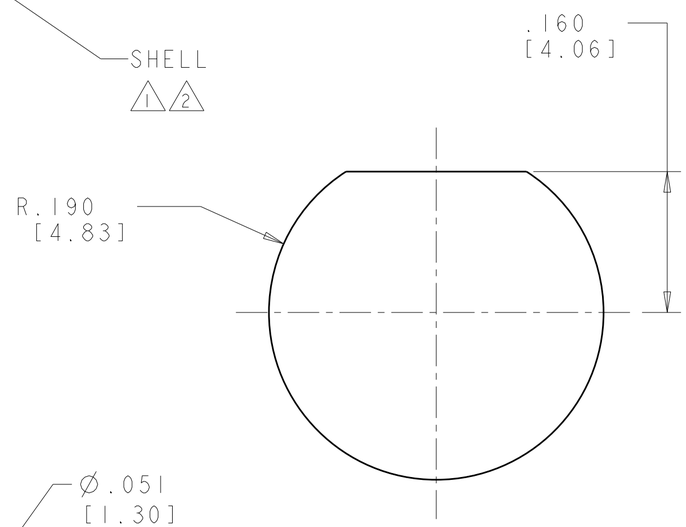

RECOMMENDED PANEL CUTOUT
TOLERANCE: ±.003 [0.08]

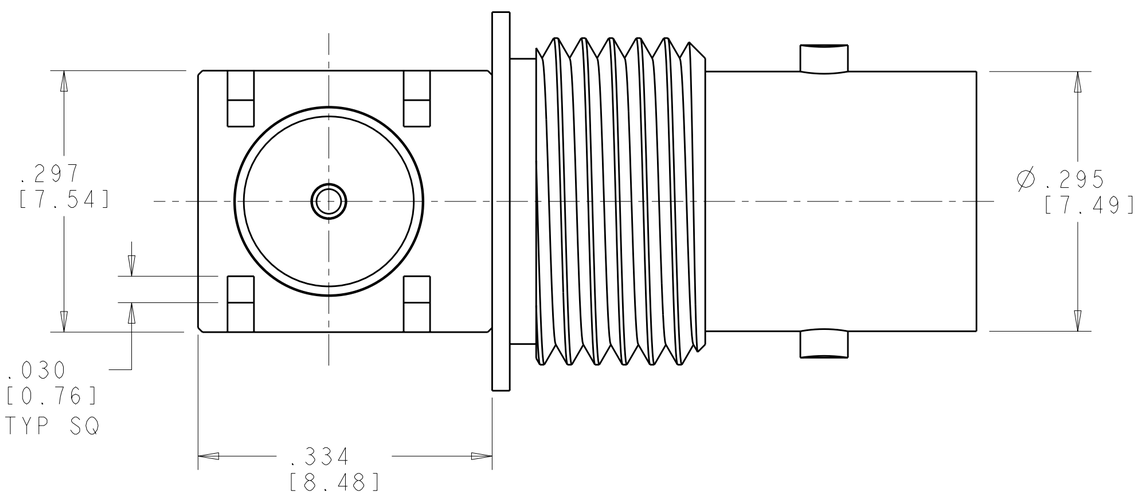

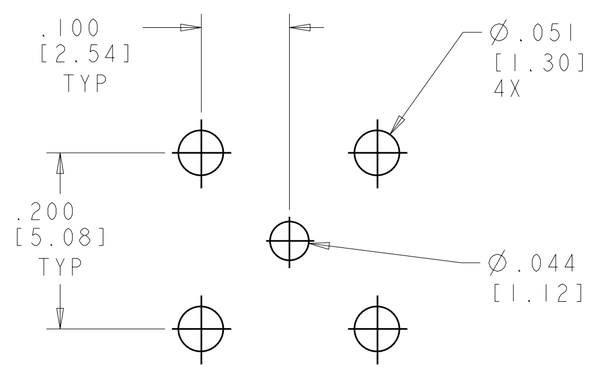

RECOMMENDED PCB LAYOUT
TOLERANCE: ±.003 [0.08]

1. BRASS PER ASTM-B-16
2. NICKEL PLATE PER QQ-N-290
3. PTFE PER ASTM-D-1710
4. PHOSPHOR BRONZE PER ASTM-B-139
5. GOLD PLATE PER ASTM-B488, 75µm INCHES [0.0019mm] MINIMUM THICKNESS
6. GOLD PLATE PER ASTM-B488

CONTACT FINISH	PART NUMBER
5	1274629-2
6	1274629-1

THIS DRAWING IS A CONTROLLED DOCUMENT FOR TYCO ELECTRONICS CORPORATION. IT IS SUBJECT TO CHANGE AND THE CONTROLLING ENGINEERING ORGANIZATION SHOULD BE CONTACTED FOR THE LATEST REVISION.

DIMENSIONS: INCHES[mm]

TOLERANCES UNLESS OTHERWISE SPECIFIED:
0 PLC ±-
1 PLC ±-
2 PLC ±-
3 PLC ±.005 [.13]
4 PLC ±-
ANGLES ±2°
FINISH -

MATERIAL -

DWN 30JUL2003 K. WEIDNER
CHK 08JAN2004 G. MICHAEL
APVD 03MAR2004 K. WEIDNER
PRODUCT SPEC 108-2159
APPLICATION SPEC -
WEIGHT -

tyco Electronics
Tyco Electronics
Harrisburg, PA 17105-3608

NAME JACK, R/A, BULKHEAD, PCB, MINI BNC

SIZE	CAGE CODE	DRAWING NO	RESTRICTED TO
A2	00779	C-1274629	-

CUSTOMER DRAWING | SCALE 8:1 | SHEET 1 OF 1 | REV D

AMP 1471-9 REV 31MAR2000

Pro/ENGINEER DRAWING

Общество с ограниченной ответственностью «МосЧип» ИНН 7719860671 / КПП 771901001
Адрес: 105318, г.Москва, ул.Щербаковская д.3, офис 1107

Данный компонент на территории Российской Федерации

Вы можете приобрести в компании MosChip.

Для оперативного оформления запроса Вам необходимо перейти по данной ссылке:

http://moschip.ru/get-element

Вы можете разместить у нас заказ для любого Вашего проекта, будь то серийное производство или разработка единичного прибора.

В нашем ассортименте представлены ведущие мировые производители активных и пассивных электронных компонентов.

Нашей специализацией является поставка электронной компонентной базы двойного назначения, продукции таких производителей как XILINX, Intel (ex.ALTERA), Vicor, Microchip, Texas Instruments, Analog Devices, Mini-Circuits, Amphenol, Glenair.

Сотрудничество с глобальными дистрибьюторами электронных компонентов, предоставляет возможность заказывать и получать с международных складов практически любой перечень компонентов в оптимальные для Вас сроки.

На всех этапах разработки и производства наши партнеры могут получить квалифицированную поддержку опытных инженеров.

Система менеджмента качества компании отвечает требованиям в соответствии с ГОСТ Р ИСО 9001, ГОСТ РВ 0015-002 и ЭС РД 009

Офис по работе с юридическими лицами:

105318, г.Москва, ул.Щербаковская д.3, офис 1107, 1118, ДЦ «Щербаковский»

Телефон: +7 495 668-12-70 (многоканальный)

Факс: +7 495 668-12-70 (доб.304)

E-mail: info@moschip.ru

Skype отдела продаж:
moschip.ru
moschip.ru_4
moschip.ru_6
moschip.ru_9