| PART NUMBER | LED COLOR |
|---|---|
| 595-2301-002NF | GREEN |
| 595-2301-007NF | |
| 595-2301-013NF | |
| 595-2401-002NF | YELLOW |
| 595-2401-007NF | |
| 595-2401-013NF | |

**OPERATING CHARACTERISTICS AT 25°C AMBIENT**

| CHARACTERISTICS | COLOR | MIN | TYP | MAX | UNITS | TEST CONDITIONS |
|---|---|---|---|---|---|---|
| LUMINOUS INTENSITY | GREEN | — | 19.0 | — | mcd | $I_F$ = 20 mA |
| | YELLOW | — | 17.0 | — | | |
| FORWARD VOLTAGE | GREEN | — | 2.1 | 2.5 | V | |
| | YELLOW | — | 2.2 | 2.5 | | |
| REVERSE VOLTAGE | ALL | — | — | 4 | V | $I_R$ = 100 µA |
| PEAK WAVELENGTH | GREEN | — | 560 | — | nm | $I_F$ = 20 mA |
| | YELLOW | — | 580 | — | | |
| DOMINANT WAVELENGTH | GREEN | — | 567 | — | | |
| | YELLOW | 589 | — | 595 | | |

| REV | ECN NO | REVISIONS | DRN | CKD | APP | DATE |
|---|---|---|---|---|---|---|
| A | —— | NEW RELEASE | RSK | WFB | NO | 11/20/14 |
| B | —— | MODIFIED GRAPH TO REFLECT VALUE OF 217 | VP | SK | NO | 5-21-15 |

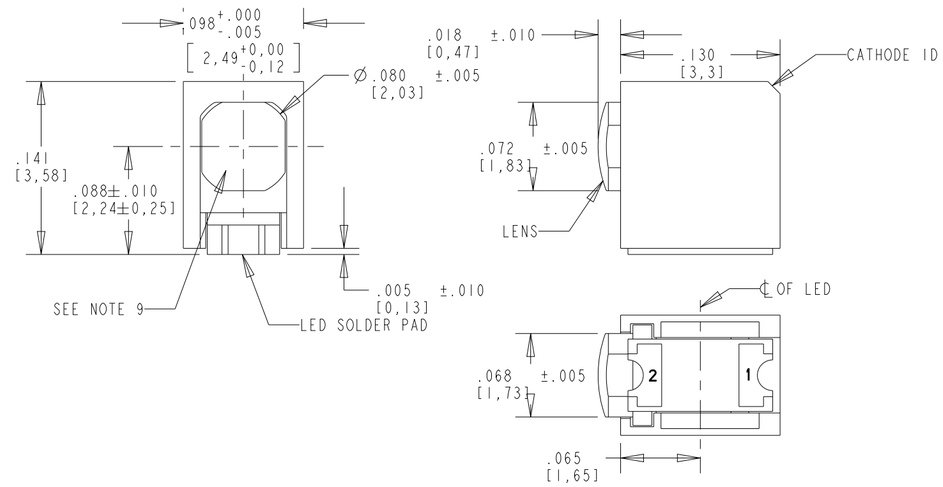


| ABSOLUTE MAXIMUM RATINGS AT 25°C AMBIENT | COLOR | VALUE | UNITS |
|---|---|---|---|
| POWER DISSIPATION | GREEN | 75 | |
| | YELLOW | 75 | |
| DERATE LINEARLY FROM 75°C | GREEN,YELLOW | 1.0 | mA/°C |
| CONTINUOUS FORWARD CURRENT | GREEN,YELLOW | 30 | mA |
| PEAK FORWARD CURRENT (1/10 DUTY CYCLE, 0.1 ms PULSE WIDTH) | GREEN,YELLOW | 70 | mA |
| OPERATING TEMPERATURE | GREEN,YELLOW | -40 TO +100 | °C |
| STORAGE TEMPERATURE | GREEN,YELLOW | -40 TO +120 | °C |

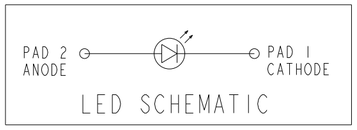


LED SCHEMATIC

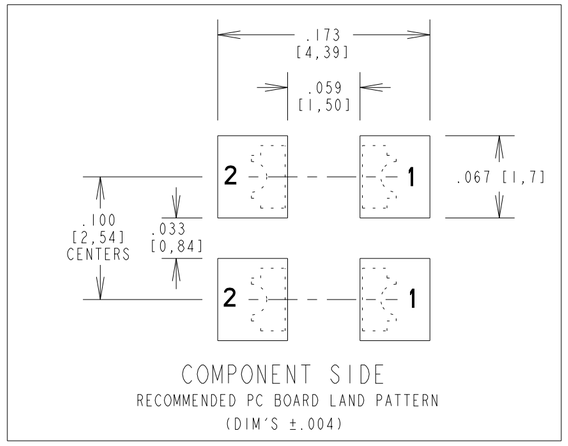


COMPONENT SIDE

RECOMMENDED PC BOARD LAND PATTERN

(DIM'S ±.004)

NOTES:

1- MILLIMETER DIMENSIONS SHOWN FOR REFERENCE ONLY.
2- PAD NUMBERS ARE FOR REFERENCE ONLY, DESIGNATION NON-EXISTENT ON PART.
3- STORAGE CONDITIONS FOR TAPED PRODUCT: RE-TAPING MAY BE NECESSARY FOR PRODUCTS STORED MORE THAN TWELVE MONTHS.
4- ORDER QUANTITY IS LED ASSEMBLIES, NOT REELS
5- ...-002NF SUFFIX MEANS PARTS ARE PACKED ON A 20 pc SAMPLE STRIP
...-007NF SUFFIX MEANS PARTS ARE PACKED ON A 7 INCH REEL, 600 pcs/REEL
...-013NF SUFFIX MEANS PARTS ARE PACKED ON A 13 INCH REEL, 2300 pcs/REEL
6- DIALIGHT PART NUMBERS = 595-2x01-002NF, 595-2x01-007NF, 595-2x01-013NF
7- PLACE MOISTURE SENSITIVITY LEVEL "3" LABEL ON 595-2301-002NF, 595-2301-007NF, 595-2301-013NF, 595-2401-002NF, 595-2401-007NF, 595-2401-013NF. VACUUM SEAL BAG.
8- PACKAGE ONE HUMIDITY INDICATOR CARD (P/N 9100-999-0662-99) PER BAG.
9- PER LENS INSPECTION PROCEDURE 01-225 THIS AREA CAN HAVE PORTIONS MISSING OF UP TO 50%. NON-CRITICAL AREA BELOW LENS.

RoHS COMPLIANT REFLOW PROFILES

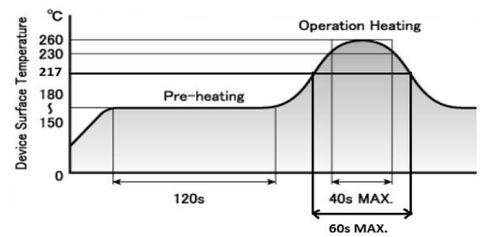


TAPING SPECIFICATION

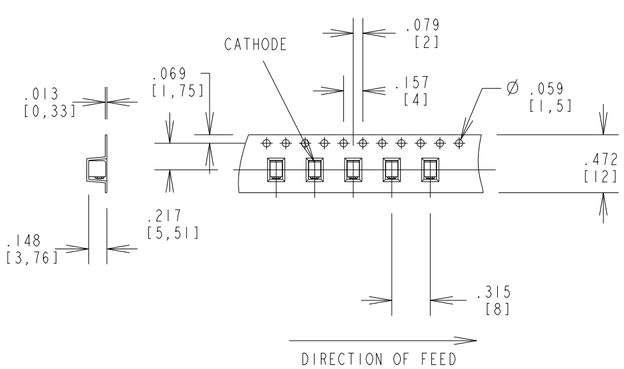


TOLERANCE: .004 UNLESS OTHERWISE SPECIFIED

MILLIMETER DIMENSIONS SHOWN FOR REFERENCE ONLY

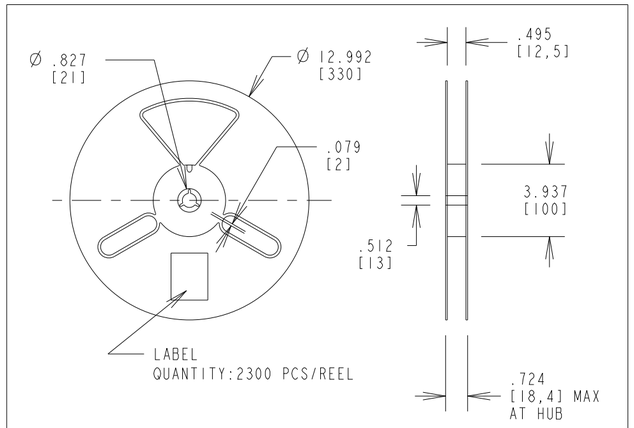


13 INCH DIA. REEL SPECIFICATIONS

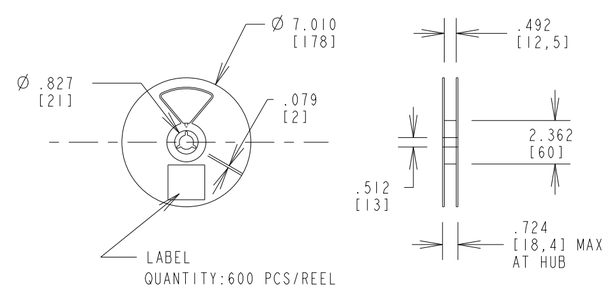


7 INCH DIA. REEL SPECIFICATIONS

**RoHS Compliant 595-2X01-0XXNF Surface Mount CBI**

Part Numbers with the "F" suffix ending are RoHS Compliant.
Example: 595-2301-002NF
Packaging is marked with "RoHS Compliant" label or equivalent markings. Parts can be wave soldered, dip soldered, or hand soldered usingtypical lead-free soldering process with max 260°C temp. for 5 sec.

THIS DRAWING AND THE CONTENTS HEREIN ARE CONFIDENTIAL AND THE SOLE PROPERTY OF DIALIGHT. REPRODUCTION OF THIS DRAWING OR CONSTRUCTION OF ANY PARTS WITHIN THIS DRAWING ARE FORBIDDEN WITHOUT THE WRITTEN CONSENT OF DIALIGHT.

SCALE: DRAWING SCALE

ALL DIM'S IN: INCHES (MM)

TOLERANCES: UNLESS OTHERWISE SPECIFIED
FRACTIONS: ±1/64
DECIMALS (.XX): ±.01
DECIMALS (.XXX): ±.005
DECIMALS (.XXXX): ±.0005
ANGLES: ±1°

FINISH:

DRAWING NUMBER: C-18127

REV: A

TITLE: SURFACE MOUNT CBI RoHS COMPLIANT

MATERIAL

Dialight
1501 ROUTE 34 SOUTH
FARMINGDALE, NJ 07727

FSCM 83330

SHEET 1 OF 1

FAMILY TABLE:

Общество с ограниченной ответственностью «МосЧип» ИНН 7719860671 / КПП 771901001
Адрес: 105318, г.Москва, ул.Щербаковская д.3, офис 1107

**Данный компонент на территории Российской Федерации**

**Вы можете приобрести в компании MosChip.**

Для оперативного оформления запроса Вам необходимо перейти по данной ссылке:

http://moschip.ru/get-element

Вы можете разместить у нас заказ для любого Вашего проекта, будь то серийное производство или разработка единичного прибора.

В нашем ассортименте представлены ведущие мировые производители активных и пассивных электронных компонентов.

Нашей специализацией является поставка электронной компонентной базы двойного назначения, продукции таких производителей как XILINX, Intel (ex.ALTERA), Vicor, Microchip, Texas Instruments, Analog Devices, Mini-Circuits, Amphenol, Glenair.

Сотрудничество с глобальными дистрибьюторами электронных компонентов, предоставляет возможность заказывать и получать с международных складов практически любой перечень компонентов в оптимальные для Вас сроки.

На всех этапах разработки и производства наши партнеры могут получить квалифицированную поддержку опытных инженеров.

Система менеджмента качества компании отвечает требованиям в соответствии с ГОСТ Р ИСО 9001, ГОСТ РВ 0015-002 и ЭС РД 009

**Офис по работе с юридическими лицами:**

105318, г.Москва, ул.Щербаковская д.3, офис 1107, 1118, ДЦ «Щербаковский»

Телефон: +7 495 668-12-70 (многоканальный)

Факс: +7 495 668-12-70 (доб.304)

E-mail: info@moschip.ru

Skype отдела продаж:
moschip.ru
moschip.ru_4
moschip.ru_6
moschip.ru_9