REVISION HISTORY				
REV	DESCRIPTION	DATE	BY	CHG No
0	FIRST ISSUE	03/04/09	B.Z	8815

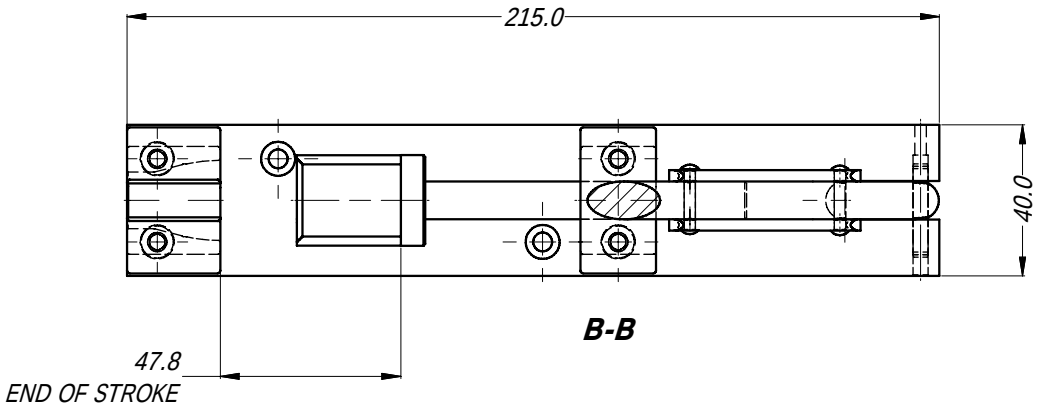

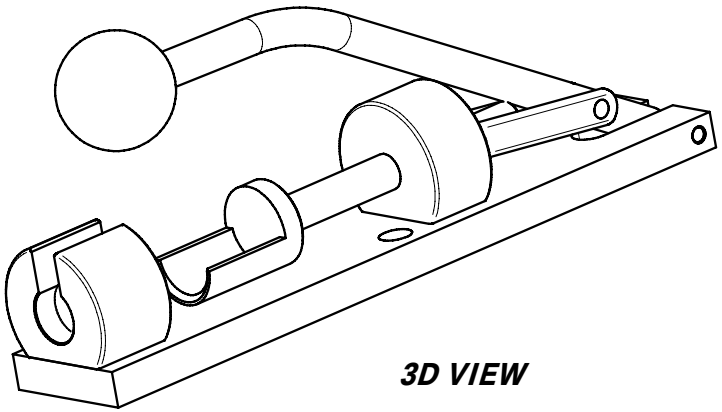

3D VIEW

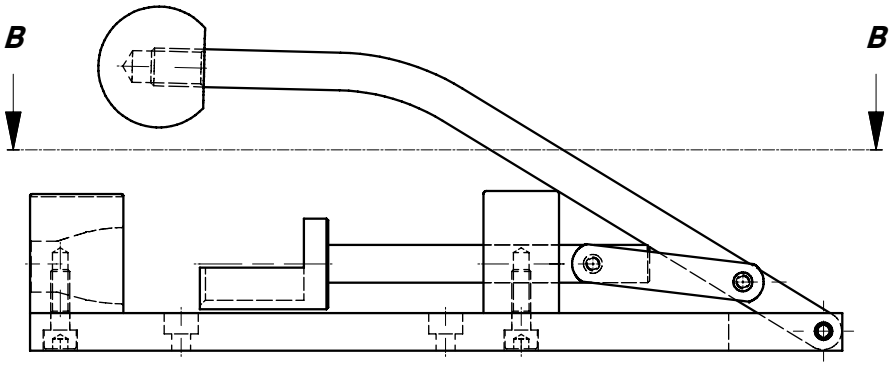

Amphenol Australia RoHS Compliant EU 2002/95/EC

UNLESS OTHERWISE SPECIFIED TOLERANCE TO BE LINEAR: X ±0.5, X.X ±0.1, X.XX ±0.05 ANGULAR: X° ±1, X.X' ±30', X.X'X" ±15' BREAK ALL SHARP EDGES AND REMOVE ALL BURRS	THIS DOCUMENT IS THE PROPERTY OF AMPHENOL AUSTRALIA PTY. LTD. . NO PART THEREOF MAY BE REPRODUCED AND USED WITHOUT THE PRIOR WRITTEN CONSENT OF THE OWNER			Amphenol — Amphenol Australia Pty.Ltd, 2 Fiveways Blvd, Keysborough, VIC 3173
	MATERIAL: ALUMINUM & STEEL	DRN: B Z	DATE: 12/12/09	TITLE: AX SERIES ASSEMBLY TOOL CUSTOMER DWG
		CKD: P.M	DATE: 12/03/09	PART No: T2890
DO NOT SCALE	FINISH: NICKEL PLATE	APP'D: P.M	DATE: 12/03/09	DRAWING NO. 52930003-704-2
DIMENSIONS IN MILIMETRES	THIRD ANGLE PROJECTION	SCALE: 1:2	SIZE: A4	CAD FILE: 52930003704211 — SHEET 2/2

Общество с ограниченной ответственностью «МосЧип» ИНН 7719860671 / КПП 771901001
Адрес: 105318, г.Москва, ул.Щербаковская д.3, офис 1107

Данный компонент на территории Российской Федерации

Вы можете приобрести в компании MosChip.

Для оперативного оформления запроса Вам необходимо перейти по данной ссылке:

http://moschip.ru/get-element

Вы можете разместить у нас заказ для любого Вашего проекта, будь то серийное производство или разработка единичного прибора.

В нашем ассортименте представлены ведущие мировые производители активных и пассивных электронных компонентов.

Нашей специализацией является поставка электронной компонентной базы двойного назначения, продукции таких производителей как XILINX, Intel (ex.ALTERA), Vicor, Microchip, Texas Instruments, Analog Devices, Mini-Circuits, Amphenol, Glenair.

Сотрудничество с глобальными дистрибьюторами электронных компонентов, предоставляет возможность заказывать и получать с международных складов практически любой перечень компонентов в оптимальные для Вас сроки.

На всех этапах разработки и производства наши партнеры могут получить квалифицированную поддержку опытных инженеров.

Система менеджмента качества компании отвечает требованиям в соответствии с ГОСТ Р ИСО 9001, ГОСТ РВ 0015-002 и ЭС РД 009

Офис по работе с юридическими лицами:

105318, г.Москва, ул.Щербаковская д.3, офис 1107, 1118, ДЦ «Щербаковский»

Телефон: +7 495 668-12-70 (многоканальный)

Факс: +7 495 668-12-70 (доб.304)

E-mail: info@moschip.ru

Skype отдела продаж:
moschip.ru
moschip.ru_4
moschip.ru_6
moschip.ru_9