Customer Information Sheet

DRAWING No.: H3185-XX	SHEET 2 OF 2	IF IN DOUBT - ASK	©	NOT TO SCALE	THIRD ANGLE PROJECTION	ALL DIMENSIONS IN mm

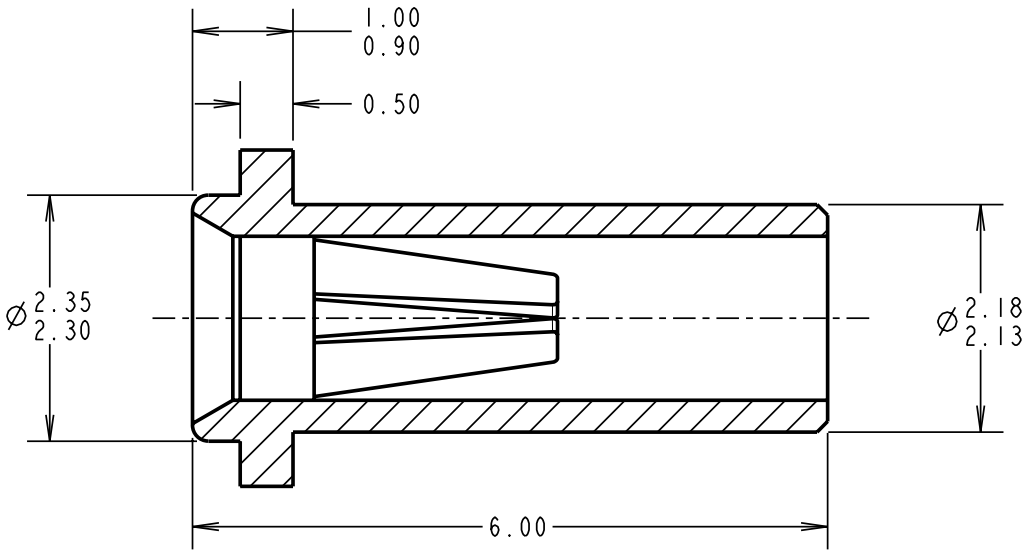

SECTION A-A

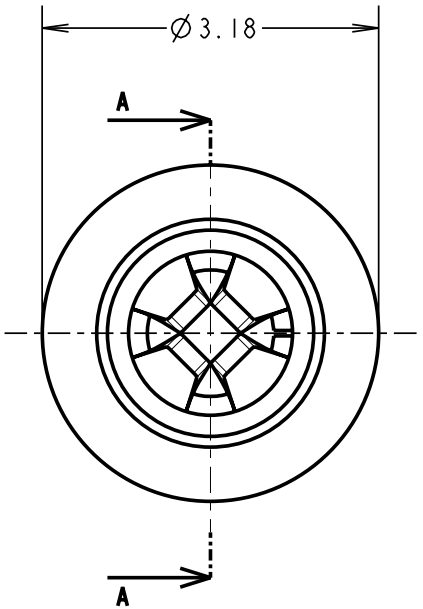

SPECIFICATION:
- MATERIAL:
  - CONTACT SHELL = BRASS
  - CONTACT CLIP = BERYLLIUM COPPER
- FINISH:
  - 01 = 4µ TIN SHELL, 0.15µ GOLD CLIP
  - 05 = 0.1µ GOLD SHELL, 0.15µ GOLD CLIP
  - 46 = 4µ 100% TIN SHELL, 3µ 100% TIN CLIP
- ELECTRICAL:
  - CURRENT RATING AT 25°C = 10A MAX
  - CURRENT RATING AT 85°C = 7.5A MAX
  - CONTACT RESISTANCE = 25 MILLIOHMS MAX
- MECHANICAL:
  - INSERTION FORCE (Ø1mm GAUGE) = 9N MAX, 3N MIN
  - WITHDRAWAL FORCE (Ø1mm GAUGE) = 3N MAX, 1N MIN
  - DURABILITY:
    - 01, 05 = 1000 OPERATIONS
    - 46 = 100 OPERATIONS
- ENVIRONMENTAL:
  - OPERATING TEMPERATURE = -55°C TO +125°C

NOTES:
1. FOR COMPLETE SPECIFICATION, SEE COMPONENT SPECIFICATION C009XX (LATEST ISSUE).
2. MAXIMUM CONTACT DEPTH = 3.55mm.
3. RECOMMENDED MOUNTING HOLE SIZE = Ø2.29-2.19mm.
4. RECOMMENDED PIN SIZE = Ø1.05-0.90mm.

ORDER CODE: H3185-XX

FINISH:
- 01 = TIN SHELL, GOLD CLIP
- 05 = GOLD SHELL, GOLD CLIP
- 46 = 100% TIN SHELL & TIN CLIP

NAME	ISS.	DATE	C/NOTE
RA	10	11.02.09	10286

APPROVED:	R.ADDE
CHECKED:	
DRAWN:	I. SANDY
CUSTOMER REF.:	
ASSEMBLY DRG:	

HARWIN

HARWIN USA	HARWIN Europe (UK)	HARWIN Asia
TEL: 603 893 5376	TEL: 023 9231 4545	TEL: +65 6 779 4909
FAX: 603 893 5396	FAX: 023 9231 4590	FAX: +65 6 779 3868
mis@harwin.com	mis@harwin.co.uk	mis@harwin.com.sg

THIS DRAWING AND ANY INFORMATION OR DESCRIPTIVE MATTER SET OUT HEREON ARE CONFIDENTIAL AND COPYRIGHT PROPERTY OF THE HARWIN GROUP AND MUST NOT BE DISCLOSED, LOANED, COPIED OR USED FOR MANUFACTURING, TENDERING OR FOR ANY OTHER PURPOSE WITHOUT THEIR WRITTEN PERMISSION.

TOLERANCES
X. = ±1mm
X.X = ±0.25mm
X.XX = ±0.10mm
X.XXX = ±0.01mm
ANGLES = ±5°
UNLESS STATED

MATERIAL:	SEE ABOVE
FINISH:	SEE ABOVE
S/AREA:	mm²
TITLE:	Ø1.00mm SOCKET ASSEMBLY
DRAWING NUMBER:	H3185-XX
SHT	2 OF 2

Общество с ограниченной ответственностью «МосЧип» ИНН 7719860671 / КПП 771901001
Адрес: 105318, г.Москва, ул.Щербаковская д.3, офис 1107

Данный компонент на территории Российской Федерации

Вы можете приобрести в компании MosChip.

Для оперативного оформления запроса Вам необходимо перейти по данной ссылке:

http://moschip.ru/get-element

Вы можете разместить у нас заказ для любого Вашего проекта, будь то серийное производство или разработка единичного прибора.

В нашем ассортименте представлены ведущие мировые производители активных и пассивных электронных компонентов.

Нашей специализацией является поставка электронной компонентной базы двойного назначения, продукции таких производителей как XILINX, Intel (ex.ALTERA), Vicor, Microchip, Texas Instruments, Analog Devices, Mini-Circuits, Amphenol, Glenair.

Сотрудничество с глобальными дистрибьюторами электронных компонентов, предоставляет возможность заказывать и получать с международных складов практически любой перечень компонентов в оптимальные для Вас сроки.

На всех этапах разработки и производства наши партнеры могут получить квалифицированную поддержку опытных инженеров.

Система менеджмента качества компании отвечает требованиям в соответствии с ГОСТ Р ИСО 9001, ГОСТ РВ 0015-002 и ЭС РД 009

Офис по работе с юридическими лицами:

105318, г.Москва, ул.Щербаковская д.3, офис 1107, 1118, ДЦ «Щербаковский»

Телефон: +7 495 668-12-70 (многоканальный)

Факс: +7 495 668-12-70 (доб.304)

E-mail: info@moschip.ru

Skype отдела продаж:
moschip.ru
moschip.ru_4
moschip.ru_6
moschip.ru_9