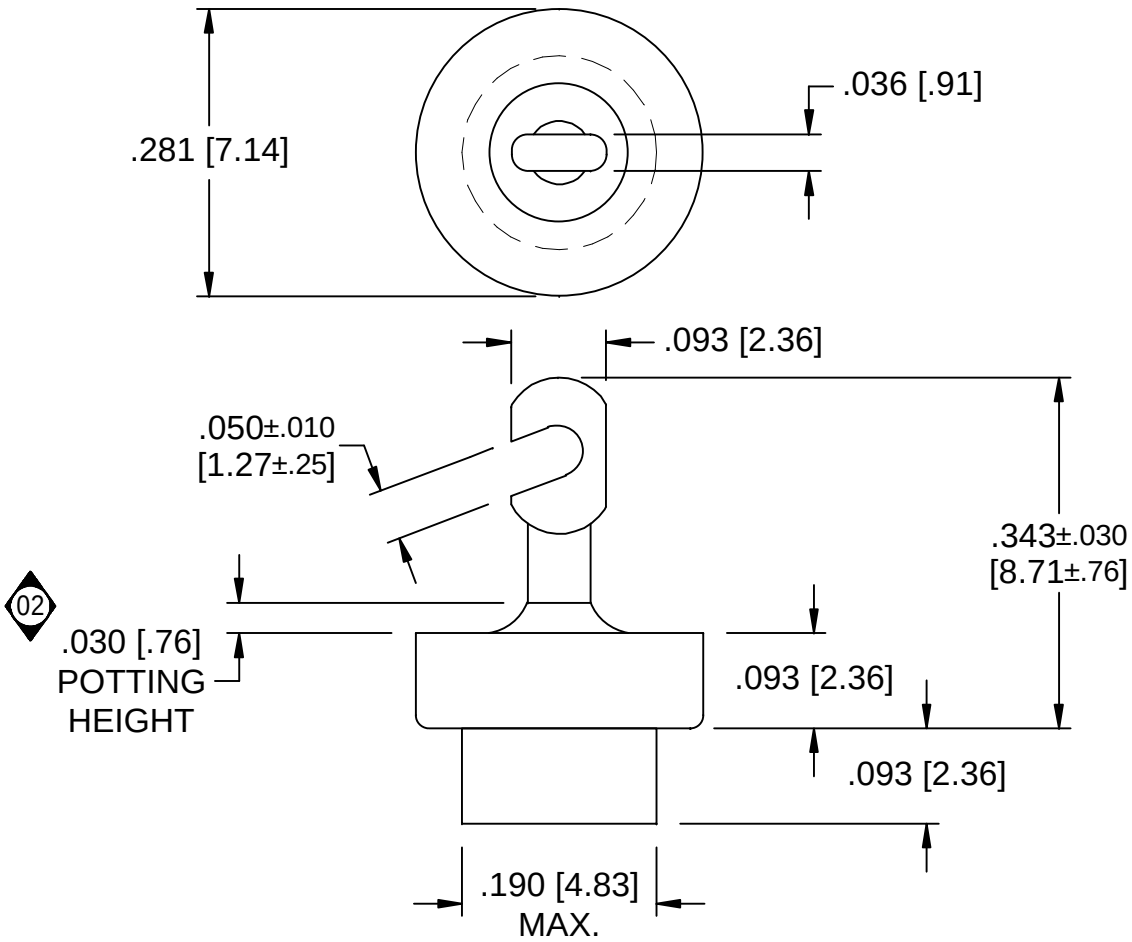

LEAD FINISH	SILVER
BUSHING FINISH	SILVER
CAPACITANCE	1000pF + 100 / -0%
TEMP. RANGE	-55°C TO +125°C
CURRENT	25 AMPS MAX.
WORKING VOLTAGE	85°C VCD MAX. 125°C 250 VDC MAX.
DC RESISTANCE	.01 ohms MAX.

MIN. I.L. PER MIL-STD-220 AT 25°C NO LOAD

FREQ. MHz	I.L. (db)
1	N/A
100	15
300	25
1 GHz	35
10 GHz	40

SCHEMATIC

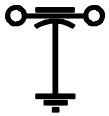

MARKING:

PART: NONE

BAG: 54F-803-017
LOT # _____
DATE CODE
QTY/BAG (50 MAX.)

NOTES:
1. SUGGESTED MOUNTING HOLE = ø.191[4.86]
2. PRE FLATTEN/NOTCH DIMENSIONS
   TOP: .323±.010
3. THIS PRODUCT IS LEAD FREE.
4. MAX REFLOW TEMP IS 245°C FOR 5 SECONDS.
5. PREFORM IS SUPPLIES AS HARDWARE.

RoHS COMPLIANT

REV NO	CHANGE NOTICE
02	CN 41159-ENG
01	CN 35659-ENG
00	CN 25130-CPD

UNLESS OTHERWISE SPECIFIED DIMENSIONS ARE IN INCHES [MILLIMETERS]

DO NOT SCALE

THIRD ANGLE PROJECTION

TOLERANCES UNLESS OTHERWISE SPECIFIED
DECIMAL .X ± .030
DECIMAL .XX ± .010
DECIMAL .XXX ± .005
ANGLES ± 0° 30'

CODE IDENT. NUMBER 0LSP2

SPECTRUM CONTROL INC.

FAIRVIEW PENNSYLVANIA

DWN. Kauffman
DATE 4-9-08
ENGR. SACKETT
SHEET 1 OF 1

STANDOFF CERAMIC FILTER

54F-803-017

Quality Products From The Specialists In Electro—Magnetic Compatibility

Общество с ограниченной ответственностью «МосЧип» ИНН 7719860671 / КПП 771901001
Адрес: 105318, г.Москва, ул.Щербаковская д.3, офис 1107

Данный компонент на территории Российской Федерации

Вы можете приобрести в компании MosChip.

Для оперативного оформления запроса Вам необходимо перейти по данной ссылке:

http://moschip.ru/get-element

Вы можете разместить у нас заказ для любого Вашего проекта, будь то серийное производство или разработка единичного прибора.

В нашем ассортименте представлены ведущие мировые производители активных и пассивных электронных компонентов.

Нашей специализацией является поставка электронной компонентной базы двойного назначения, продукции таких производителей как XILINX, Intel (ex.ALTERA), Vicor, Microchip, Texas Instruments, Analog Devices, Mini-Circuits, Amphenol, Glenair.

Сотрудничество с глобальными дистрибьюторами электронных компонентов, предоставляет возможность заказывать и получать с международных складов практически любой перечень компонентов в оптимальные для Вас сроки.

На всех этапах разработки и производства наши партнеры могут получить квалифицированную поддержку опытных инженеров.

Система менеджмента качества компании отвечает требованиям в соответствии с ГОСТ Р ИСО 9001, ГОСТ РВ 0015-002 и ЭС РД 009

Офис по работе с юридическими лицами:

105318, г.Москва, ул.Щербаковская д.3, офис 1107, 1118, ДЦ «Щербаковский»

Телефон: +7 495 668-12-70 (многоканальный)

Факс: +7 495 668-12-70 (доб.304)

E-mail: info@moschip.ru

Skype отдела продаж:
moschip.ru
moschip.ru_4
moschip.ru_6
moschip.ru_9