THIS DOCUMENT CONTAINS PROPRIETARY DATA OF POLARIS INDUSTRIAL ENTERPRISES,INC. NO DISCLOSURE, REPRODUCTION, OR USE OF ANY PART THERE OF MAY BE MADE EXCEPT BY WRITTEN PERMISSION.

REV.	BY	DATE	APPRVL.	P/N RV6NAYSD

SPECIFICATIONS

RESISTANCE RANGE ---------- 1K,5K,10K
RESISTANCE TOLERANCE ---------- ±10%
POWER RATING ----------.5 WATT @70°C
DERATED TO 0 WATTS AT 120°C
MECHANICAL ANGLE ---------- 295°
OPERATING VOLTAGE ---------- 350V SUBJECT TO POWER RATING
INSULATION RESISTANCE ---------- DRY: 10K MEG OHM
WET: 100K MEG OHM
DIELECTRIC STRENGTH ---------- 750 V RMS AT SEA LEVEL
OPERATING TORQUE ---------- 0.5 OZ/IN TO 6 OZ/IN
OPERATING TEMPERATURE ---------- -65°C TO +125°C
ROTATIONAL LIFE ---------- 25,000 CYCLES

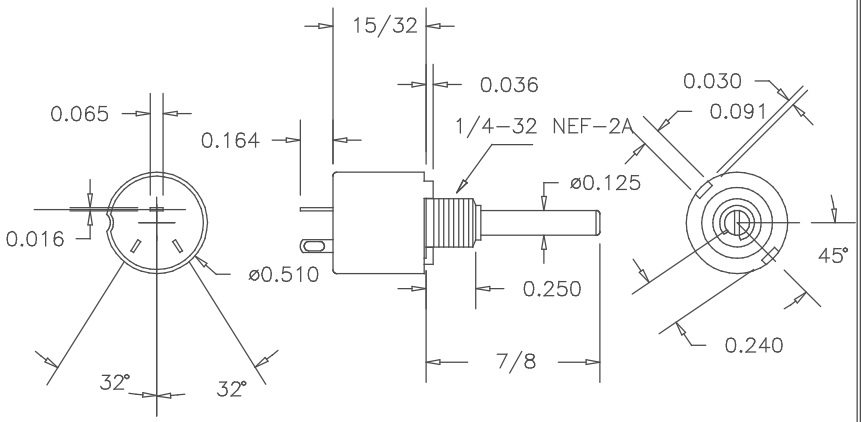

MATERIALS

ONE PIECE HOUSING AND BUSHING
TERMINALS ---------- GOLD PLATED
SHAFT ---------- STAINLESS STEEL
RESISTIVE ELEMENT ---------- HOT MOLDED CARBON

ENVIRONMENTAL

RESISTANCE TO SOLDERING HEAT ------ 350°C FOR 5 SECONDS
HUMIDITY RANGE ---------- PER MIL-R-94
VIBRATION RANGE ---------- PER MIL-R-94
SHOCK RESISTANCE ---------- PER MIL-R-94
LOAD LIFE ---------- 1000 Hr AT 70°C

OPTIONS

OTHER STANDARD RESISTANCE VALUES AVAILABLE
CUSTOM SHAFTS AND BUSHINGS
SPECIAL TAPERS

SCHEMATIC

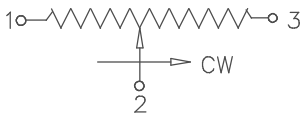

TOLERANCES
XX = +/- .010" FRACT. = +/- 1/64"
XXX= +/- .005" ANGLES = +/- 1/2°
ALL SPECIFICATIONS SUBJECT TO CHANGE WITHOUT NOTICE.

SCALE	DATE:	12-7-07
NONE	BY	AT
	APPRV'D	
CODE IDENT:	19477	

ETI SYSTEMS
ETI SYSTEMS
CARLSBAD
CALIFORNIA

TITLE
SINGLE TURN POTENTIOMETER

PART NO.
RV6NAYSD

THIS DOCUMENT CONTAINS PROPRIETARY DATA OF POLARIS INDUSTRIAL ENTERPRISES,INC. NO DISCLOSURE, REPRODUCTION, OR USE OF ANY PART THERE OF MAY BE MADE EXCEPT BY WRITTEN PERMISSION.

REV.	BY	DATE	APPRVL.	P/N RV6LAYSA

SPECIFICATIONS

RESISTANCE RANGE ---------- 1K,5K,10K
RESISTANCE TOLERANCE ---------- ±10%
POWER RATING ----------.5 WATT @70°C
DERATED TO 0 WATTS AT 120°C
MECHANICAL ANGLE ---------- 295°
OPERATING VOLTAGE ---------- 350V SUBJECT TO POWER RATING
INSULATION RESISTANCE ---------- DRY: 10K MEG OHM
WET: 100K MEG OHM
DIELECTRIC STRENGTH ---------- 750 V RMS AT SEA LEVEL
OPERATING TORQUE ---------- 0.5 OZ/IN TO 6 OZ/IN
OPERATING TEMPERATURE ---------- -65°C TO +125°C
ROTATIONAL LIFE ---------- 25,000 CYCLES

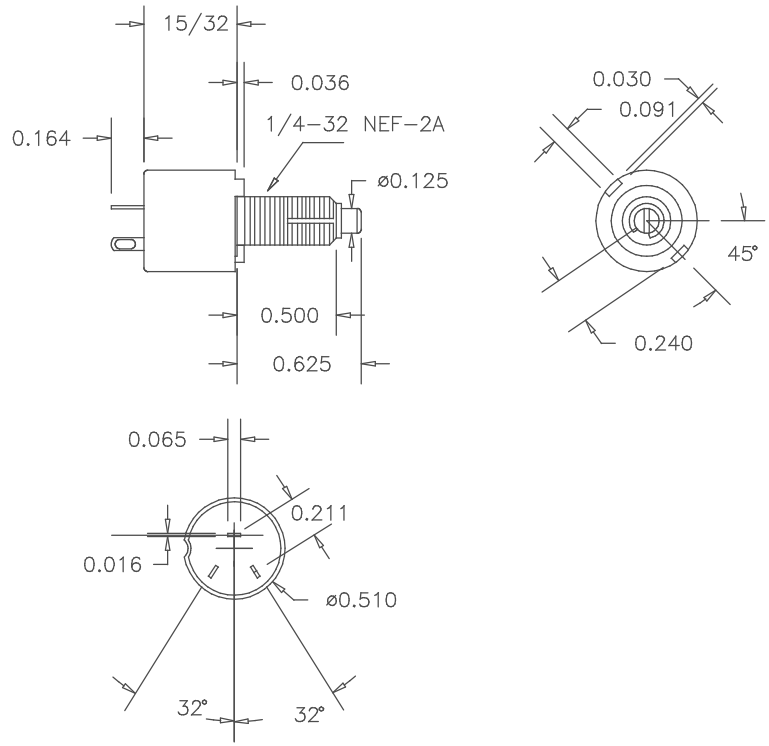

MATERIALS

ONE PIECE HOUSING AND BUSHING
TERMINALS ---------- GOLD PLATED
SHAFT ---------- STAINLESS STEEL
RESISTIVE ELEMENT ---------- HOT MOLDED CARBON

ENVIRONMENTAL

RESISTANCE TO SOLDERING HEAT ------ 350°C FOR 5 SECONDS
HUMIDITY RANGE ---------- PER MIL-R-94
VIBRATION RANGE ---------- PER MIL-R-94
SHOCK RESISTANCE ---------- PER MIL-R-94
LOAD LIFE ---------- 1000 Hr AT 70°C

OPTIONS

OTHER STANDARD RESISTANCE VALUES AVAILABLE
CUSTOM SHAFTS AND BUSHINGS
SPECIAL TAPERS

SCHEMATIC

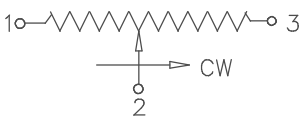

TOLERANCES
XX = +/- .010" FRACT. = +/- 1/64"
XXX= +/- .005" ANGLES = +/- 1/2°
ALL SPECIFICATIONS SUBJECT TO CHANGE WITHOUT NOTICE.

SCALE	DATE:	12-7-07
NONE	BY	AT
	APPRV'D	
CODE IDENT: 19477		

ETI SYSTEMS
ETI SYSTEMS
CARLSBAD
CALIFORNIA

TITLE
SINGLE TURN POTENTIOMETER

PART NO.
RV6LAYSA

Общество с ограниченной ответственностью «МосЧип» ИНН 7719860671 / КПП 771901001
Адрес: 105318, г.Москва, ул.Щербаковская д.3, офис 1107

Данный компонент на территории Российской Федерации

Вы можете приобрести в компании MosChip.

Для оперативного оформления запроса Вам необходимо перейти по данной ссылке:

http://moschip.ru/get-element

Вы можете разместить у нас заказ для любого Вашего проекта, будь то серийное производство или разработка единичного прибора.

В нашем ассортименте представлены ведущие мировые производители активных и пассивных электронных компонентов.

Нашей специализацией является поставка электронной компонентной базы двойного назначения, продукции таких производителей как XILINX, Intel (ex.ALTERA), Vicor, Microchip, Texas Instruments, Analog Devices, Mini-Circuits, Amphenol, Glenair.

Сотрудничество с глобальными дистрибьюторами электронных компонентов, предоставляет возможность заказывать и получать с международных складов практически любой перечень компонентов в оптимальные для Вас сроки.

На всех этапах разработки и производства наши партнеры могут получить квалифицированную поддержку опытных инженеров.

Система менеджмента качества компании отвечает требованиям в соответствии с ГОСТ Р ИСО 9001, ГОСТ РВ 0015-002 и ЭС РД 009

Офис по работе с юридическими лицами:

105318, г.Москва, ул.Щербаковская д.3, офис 1107, 1118, ДЦ «Щербаковский»

Телефон: +7 495 668-12-70 (многоканальный)

Факс: +7 495 668-12-70 (доб.304)

E-mail: info@moschip.ru

Skype отдела продаж:
moschip.ru
moschip.ru_4
moschip.ru_6
moschip.ru_9