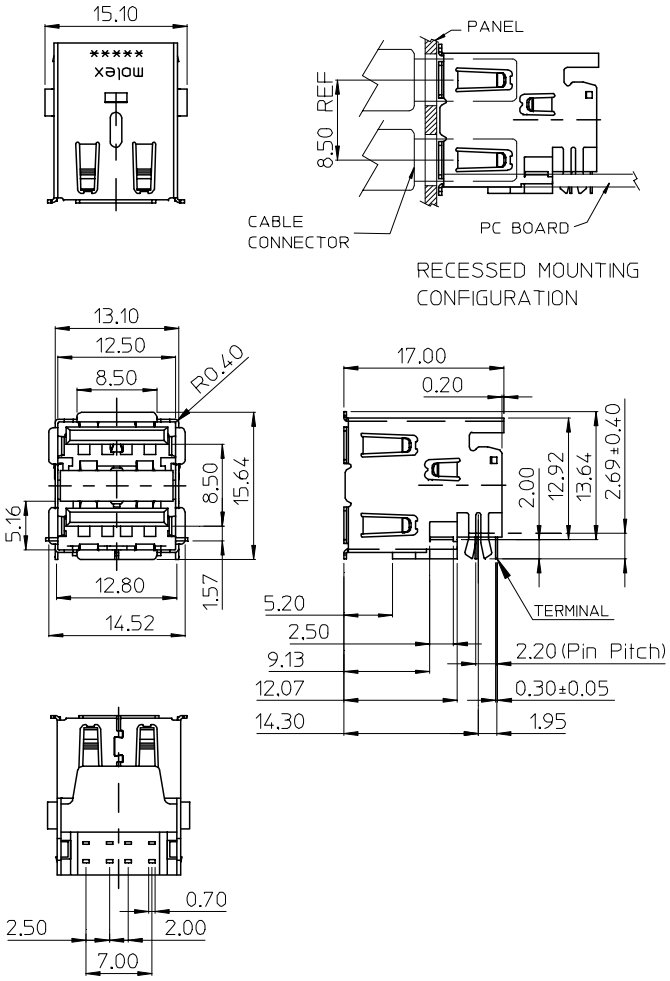

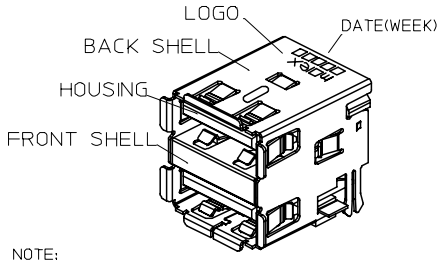

NOTE:
1. MATERIAL:
   HOUSING:NYLON GLASS-FIBER REINFORCED,
   UL94-V0,COLOR:BLACK.
   TERMINAL:PHOSPHOR BRONZE.
   METAL SHELL:FRONT SHELL:SUS 304
   BACK SHELL:BRASS
2. PLATING:
   TERMINAL:
   CONTACT AREA:SEE TABLE
   SOLDER TAIL:TIN PLATED(Sn)ALLOY.THICKNESS=75 MICROINCH MIN.
   UNDERPLATE:NICKEL(Ni).THICKNESS=50 MICROINCH MIN.
   SURFACE APPERANCE:BRIGHT.
   METAL SHELL:
   TIN PLATED (Sn) AT SOLDER AREA
   THICKNESS=100 MICROINCH MINIMUM.
   UNDER PLATE:NICKEL (Ni),(SOLDERING AVAILABLE)
   THICKNESS=50 MICROINCH MINIMUM.
   SURFACE APPEARANCE:BRIGHT.
3. RECOMMENDED PCB THICKESS:1.20±0.05MM
4. PROUDCT SPECIFICATION:REFER TO PS-67998-002
5. TEST SUMMARY:REFER TO TS-67298-007
6. PACKAGING SPECIFICATION:
   REFER TO PK-67298-003 FOR TRAY.
   REFER TO PK-67298-004 FOR TAPE & REEL.
7. LEAD FREE AND ROHS COMPLIANCE PRODUCT
8. FOR IR REFLOW PROCESS
9. WEEK CODE XXXXX
   YEAR, WEEK, FACTORY

PART NUMBER LEGEND

P/N	CONTACT PLATING	PACKAGE
67298-2090	GOLD FLASH	TRAY
67298-2091	30 MICROINCH GOLD	TRAY
67298-2190	GOLD FLASH	TAPE & REEL
67298-2191	30 MICROINCH GOLD	TAPE & REEL

L/F FOR 67298
EC NO: SH2005-0529297 2005/05/06
DRWN: JCHEN12 2005/05/10
CH'KD: 2005/05/10
APPR: WWSCHANG
DESCRIPTION
REV B

QUALITY SYMBOLS
▼=0
Ⓒ=0

GENERAL TOLERANCES (UNLESS SPECIFIED)

	mm	INCH
4 PLACES	± ---	± ---
3 PLACES	± ---	± ---
2 PLACES	± 0.25	± ---
1 PLACE	± 0.25	± ---
ANGULAR ± 3 °		

DRAFT WHERE APPLICABLE MUST REMAIN WITHIN DIMENSIONS

DIMENSION STYLE: MM ONLY
SCALE
DESIGN UNITS: METRIC
THIRD ANGLE PROJECTION

DRAWN BY: IVY-LIN DATE: 05/04/18
CHECKED BY: ALLEN DATE: 05/04/18
APPROVED BY: WWSCHANG DATE: 05/04/18

TITLE: USB DUAL STACKED A CONNECTOR (LEAD FREE VERSION)

MOLEX INCORPORATED

MATERIAL NO.: SEE TABLE
DOCUMENT NO.: SD-67298-007
SHEET NO.: 1 OF 1
SIZE: A4

THIS DRAWING CONTAINS INFORMATION THAT IS PROPRIETARY TO MOLEX INCORPORATED AND SHOULD NOT BE USED WITHOUT WRITTEN PERMISSION

Общество с ограниченной ответственностью «МосЧип» ИНН 7719860671 / КПП 771901001
Адрес: 105318, г.Москва, ул.Щербаковская д.3, офис 1107

Данный компонент на территории Российской Федерации

Вы можете приобрести в компании MosChip.

Для оперативного оформления запроса Вам необходимо перейти по данной ссылке:

http://moschip.ru/get-element

Вы можете разместить у нас заказ для любого Вашего проекта, будь то серийное производство или разработка единичного прибора.

В нашем ассортименте представлены ведущие мировые производители активных и пассивных электронных компонентов.

Нашей специализацией является поставка электронной компонентной базы двойного назначения, продукции таких производителей как XILINX, Intel (ex.ALTERA), Vicor, Microchip, Texas Instruments, Analog Devices, Mini-Circuits, Amphenol, Glenair.

Сотрудничество с глобальными дистрибьюторами электронных компонентов, предоставляет возможность заказывать и получать с международных складов практически любой перечень компонентов в оптимальные для Вас сроки.

На всех этапах разработки и производства наши партнеры могут получить квалифицированную поддержку опытных инженеров.

Система менеджмента качества компании отвечает требованиям в соответствии с ГОСТ Р ИСО 9001, ГОСТ РВ 0015-002 и ЭС РД 009

Офис по работе с юридическими лицами:

105318, г.Москва, ул.Щербаковская д.3, офис 1107, 1118, ДЦ «Щербаковский»

Телефон: +7 495 668-12-70 (многоканальный)

Факс: +7 495 668-12-70 (доб.304)

E-mail: info@moschip.ru

Skype отдела продаж:
moschip.ru
moschip.ru_4
moschip.ru_6
moschip.ru_9