THIS DRAWING IS UNPUBLISHED. RELEASED FOR PUBLICATION AUG ,2006.
© COPYRIGHT – BY TYCO ELECTRONICS CORPORATION. ALL RIGHTS RESERVED.

LOC	DIST
DW	—

REVISIONS

P	LTR	DESCRIPTION	DATE	DWN	APVD
	B	ECR-12-012115	26OCT12	EL	WK

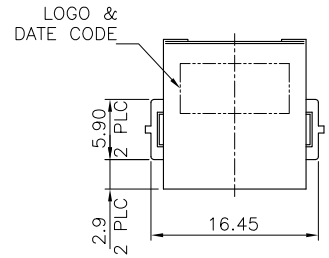

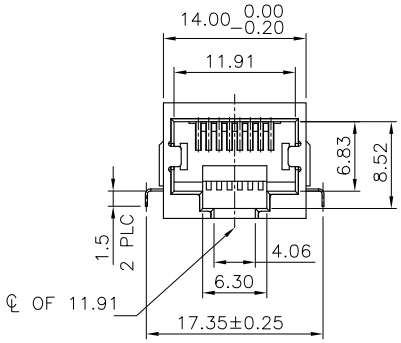

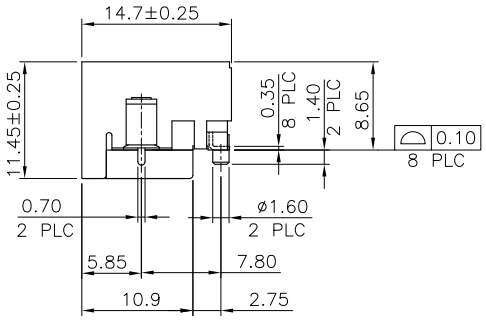

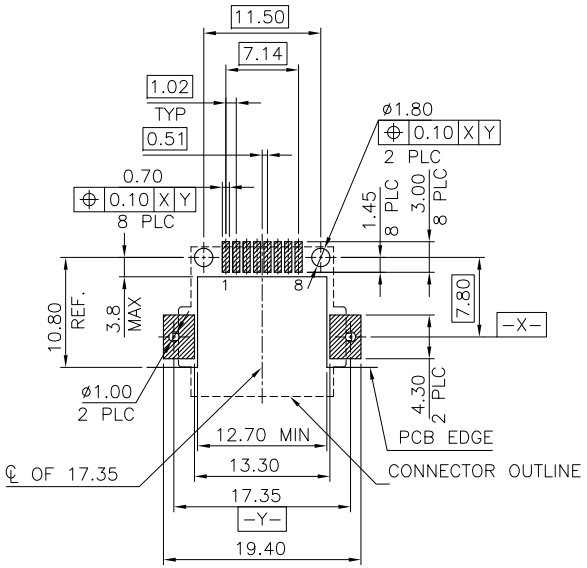

RECOMMENDED PCB LAYOUT

TOLERANCE: ±0.05 (TOP VIEW)

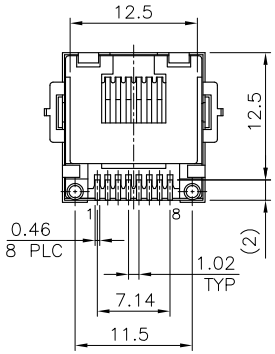

NOTE:

1. MATERIAL:
   HOUSING: PA9T, WITH 30% GF,
   UL94 V−0, BLACK COLOR.
   INSERT HOUSING: PA46, WITH 30% GF,
   UL94 V−0, BLACK COLOR.
   CONTACTS: PHOSPHOR BRONZE.
   SHELL: BRASS.

2. FINISH:
   CONTACTS: (SEE TABLE) GOLD PLATED ON CONTACT AREA,
   GOLD FLASH ON SOLDER TAIL,
   WITH ENTIRE CONTACT UNDERPLATED
   1.27μm [50μ"] MIN. NICKEL.
   SHELL: 0.508μm [20μ"] MIN. NICKEL PLATED.

3. RECOMMENDED PCB THICKNESS: 1.2mm.

4. REFLOW SOLDER CAPABLE TO 260°C PER TEC−109−201, CONDITION B.

OBSOLETE	1.37μm [50μ"]	~~2041126−4~~
	0.762μm [30μ"]	~~2041126−3~~
	0.381μm [15μ"]	~~2041126−2~~
	0.152μm [6μ"]	2041126−1
	MIN. GOLD THICKNESS	PART NUMBER

THIS DRAWING IS A CONTROLLED DOCUMENT.

DIMENSIONS: MM

TOLERANCES UNLESS OTHERWISE SPECIFIED:

0 PLC	± –
1 PLC	± 0.30
2 PLC	± 0.20
3 PLC	± 0.15
4 PLC	± –
ANGLES	± 3°

MATERIAL: SEE NOTE

FINISH: SEE NOTE

DWN	B. HSING	09MAR2009
CHK	S. CHIEN	09MAR2009
APVD	W. KODAMA	09MAR2009

PRODUCT SPEC: 108−57752

QUALIFICATION TEST REPORT: 501−97964

WEIGHT: 2.45 GRAMS

TE Connectivity

NAME: MODULAR JACK, RJ45, SMT TYPE

SIZE	CAGE CODE	DRAWING NO	RESTRICTED TO
A3	–	C−2041126	—

CUSTOMER DRAWING | SCALE — | SHEET 1 OF 2 | REV B

THIS DRAWING IS UNPUBLISHED. RELEASED FOR PUBLICATION AUG ,2006.
© COPYRIGHT – BY TYCO ELECTRONICS CORPORATION. ALL RIGHTS RESERVED.

LOC	DIST
DW	—

REVISIONS

P	LTR	DESCRIPTION	DATE	DWN	APVD
		SEE SHEET 1.			

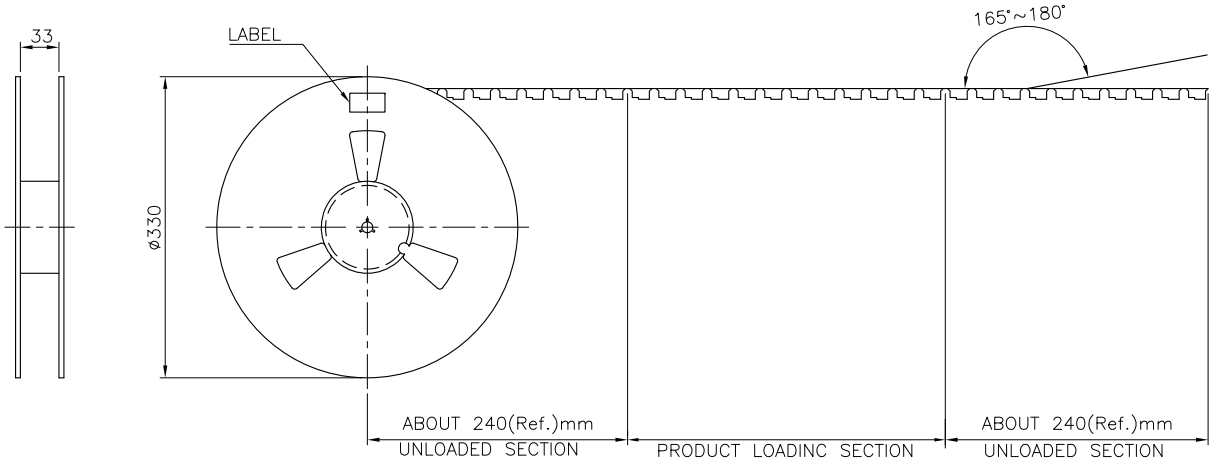

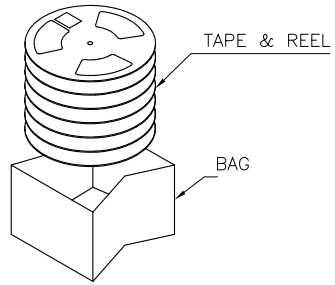

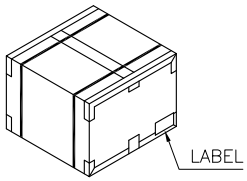

USER DIRECTION OF UNREELING

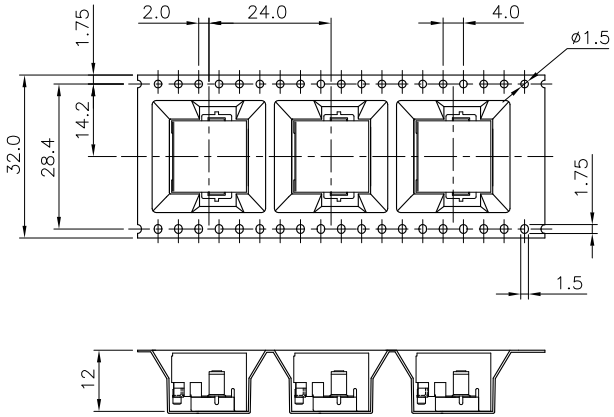

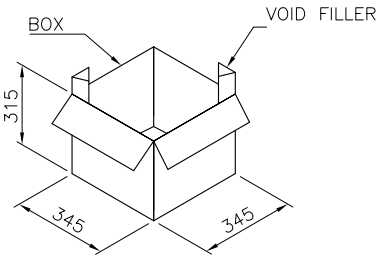

6.5 Kg	4.5 Kg	230	8	1840 PCS
GROSS WEIGHT (Ref.)	NET WEIGHT (Ref.)	PCS/REEL	REELS /BOX	QUANTITY

THIS DRAWING IS A CONTROLLED DOCUMENT.

DIMENSIONS: MM

TOLERANCES UNLESS OTHERWISE SPECIFIED:
0 PLC ± –
1 PLC ± –
2 PLC ± –
3 PLC ± –
4 PLC ± –
ANGLES ± –

MATERIAL –

FINISH –

DWN
CHK
APVD
PRODUCT SPEC —
APPLICATION SPEC —
WEIGHT —

TE Connectivity

NAME: MODULAR JACK, RJ45, SMT TYPE

SIZE	CAGE CODE	DRAWING NO	RESTRICTED TO
A3	–	C-2041126	—

CUSTOMER DRAWING | SCALE — | SHEET 2 OF 2 | REV B

Общество с ограниченной ответственностью «МосЧип» ИНН 7719860671 / КПП 771901001
Адрес: 105318, г.Москва, ул.Щербаковская д.3, офис 1107

Данный компонент на территории Российской Федерации

Вы можете приобрести в компании MosChip.

Для оперативного оформления запроса Вам необходимо перейти по данной ссылке:

http://moschip.ru/get-element

Вы можете разместить у нас заказ для любого Вашего проекта, будь то серийное производство или разработка единичного прибора.

В нашем ассортименте представлены ведущие мировые производители активных и пассивных электронных компонентов.

Нашей специализацией является поставка электронной компонентной базы двойного назначения, продукции таких производителей как XILINX, Intel (ex.ALTERA), Vicor, Microchip, Texas Instruments, Analog Devices, Mini-Circuits, Amphenol, Glenair.

Сотрудничество с глобальными дистрибьюторами электронных компонентов, предоставляет возможность заказывать и получать с международных складов практически любой перечень компонентов в оптимальные для Вас сроки.

На всех этапах разработки и производства наши партнеры могут получить квалифицированную поддержку опытных инженеров.

Система менеджмента качества компании отвечает требованиям в соответствии с ГОСТ Р ИСО 9001, ГОСТ РВ 0015-002 и ЭС РД 009

Офис по работе с юридическими лицами:

105318, г.Москва, ул.Щербаковская д.3, офис 1107, 1118, ДЦ «Щербаковский»

Телефон: +7 495 668-12-70 (многоканальный)

Факс: +7 495 668-12-70 (доб.304)

E-mail: info@moschip.ru

Skype отдела продаж:
moschip.ru
moschip.ru_4
moschip.ru_6
moschip.ru_9