THIS COPY IS PROVIDED ON A RESTRICTED BASIS AND IS NOT TO BE USED IN ANY WAY DETRIMENTAL TO THE INTERESTS OF PANDUIT CORP.

PART NO.	"A" MIN.	"B"	"C"	"D"	MATERIAL	COLOR
T038X000YP1	100 [30.5]	1.000 [25.4]	0.3125 [7.94]	0.375 [9.5]	GMY4-HT	WHITE
T050X000YP1	100 [30.5]	1.000 [25.4]	0.25 [6.35]	0.5 [12.5]	GMY4-HT	WHITE

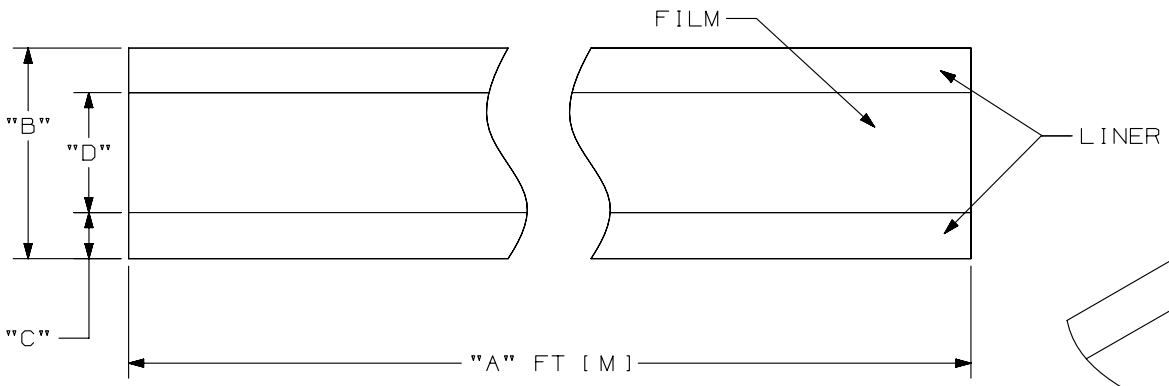

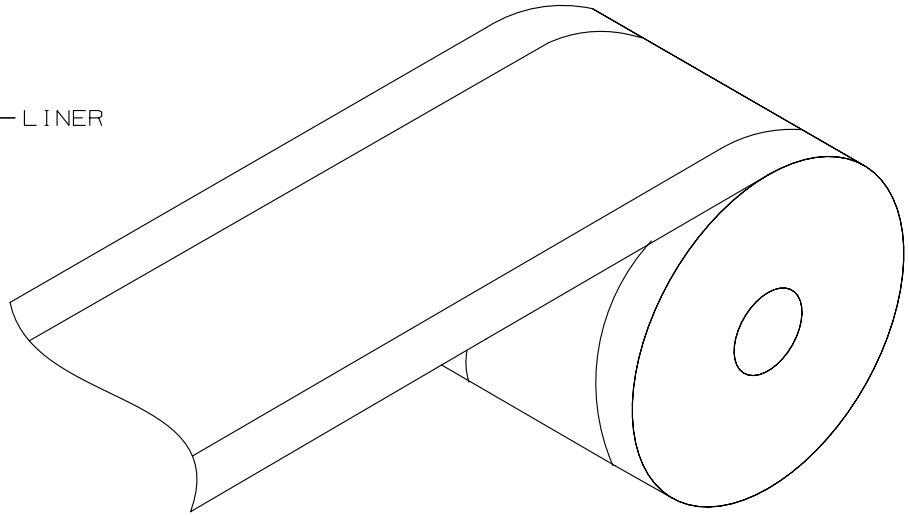

NOTES:
1. RIBBON RESIN RECOMMENDED
2. [ ] DENOTE METRIC DIMENSIONS

REV	DATE	BY	CHK	APR	DESCRIPTION	ECN
1	4/23/13	MIFT			ADDED 3/8 INCH TAPE INFORMATION	00822
0	5/16/12	JHAC			DRAWING RELEASE	6785

TITLE
3/8 INCH AND 1/2 INCH SUPER-TACK POLYESTER TAPES
CUSTOMER DRAWING

ITEM REVISION NAME: 12I043AA/02

DATASET FILE NAME: 12I043AA/02_C10989/02

PANDUIT™

UNLESS OTHERWISE SPECIFIED, DIMENSIONAL TOLERANCES ARE: IN [mm]
.x ± .15 [3.81] .xxx ± .064 [.163]
.xx ± .1 [2.54] ANGLES ± 5 °
THIRD ANGLE PROJECTION

MATERIAL:

DRAWING NUMBER: C10989

DRAWN BY	DATE	CHK	SCALE	SHT 1 OF 1	SIZE
JHAC	5/16/12		NTS		A

D10100DA/12

Общество с ограниченной ответственностью «МосЧип» ИНН 7719860671 / КПП 771901001
Адрес: 105318, г.Москва, ул.Щербаковская д.3, офис 1107

Данный компонент на территории Российской Федерации

Вы можете приобрести в компании MosChip.

Для оперативного оформления запроса Вам необходимо перейти по данной ссылке:

http://moschip.ru/get-element

Вы можете разместить у нас заказ для любого Вашего проекта, будь то серийное производство или разработка единичного прибора.

В нашем ассортименте представлены ведущие мировые производители активных и пассивных электронных компонентов.

Нашей специализацией является поставка электронной компонентной базы двойного назначения, продукции таких производителей как XILINX, Intel (ex.ALTERA), Vicor, Microchip, Texas Instruments, Analog Devices, Mini-Circuits, Amphenol, Glenair.

Сотрудничество с глобальными дистрибьюторами электронных компонентов, предоставляет возможность заказывать и получать с международных складов практически любой перечень компонентов в оптимальные для Вас сроки.

На всех этапах разработки и производства наши партнеры могут получить квалифицированную поддержку опытных инженеров.

Система менеджмента качества компании отвечает требованиям в соответствии с ГОСТ Р ИСО 9001, ГОСТ РВ 0015-002 и ЭС РД 009

Офис по работе с юридическими лицами:

105318, г.Москва, ул.Щербаковская д.3, офис 1107, 1118, ДЦ «Щербаковский»

Телефон: +7 495 668-12-70 (многоканальный)

Факс: +7 495 668-12-70 (доб.304)

E-mail: info@moschip.ru

Skype отдела продаж:
moschip.ru
moschip.ru_4
moschip.ru_6
moschip.ru_9