NOTES:

1. ELECTRICAL SPECIFICATIONS:
   CENTER FREQUENCY (Fo) = 471.25 MHz
   3 dB BANDWIDTH: 5±1 MHz @ 3 dBc (REFERENCE ONLY)
   INSERTION LOSS = 2.5 dB MIN, 4.5 dB MAX
   I. L. VARIATION = +0.5 dB MAX OVER 20°C TO −20°C
   I. L. VARIATION = −0.8 dB MAX OVER 20°C TO +85°C (1)
   R. L. = 7.5 dB MIN @ C.F. ±1 MHz AT −20°C TO +85°C
   RIPPLE = 0.25 dB MAX WITHIN ±0.5 MHz OF Fo
   VSWR = 2:1 MAX OVER C.F. ±1 MHz (IN/OUT)
   ATTENUATION: @ Fo: ±5.8 MHz @ 18.0 dBc MIN
   @ Fo: ±12.0 MHz @ 28.0 dBc MIN
   @ Fo: ±18.0 MHz @ 45.0 dBc MIN
   IMPEDANCE: 75 OHMS IN/OUT

2. ENVIRONMENTAL SPECIFICATIONS:
   OPERATING TEMPERATURE: −40° TO +85°C
   STORAGE TEMPERATURE: −40° TO +90°C

REVISIONS

REV	DESCRIPTION	DATE	APPROVED
0	INITIAL RELEASE PER ECN05336	8/17/05	CH
1	ADDED TO SPECIFICATIONS PER ECN05767, MY, 7/10/06	7/10/06	CH
2	CHGED SHLD DIM PER ECN06642, MY, 9/08/08	9/08/08	FG

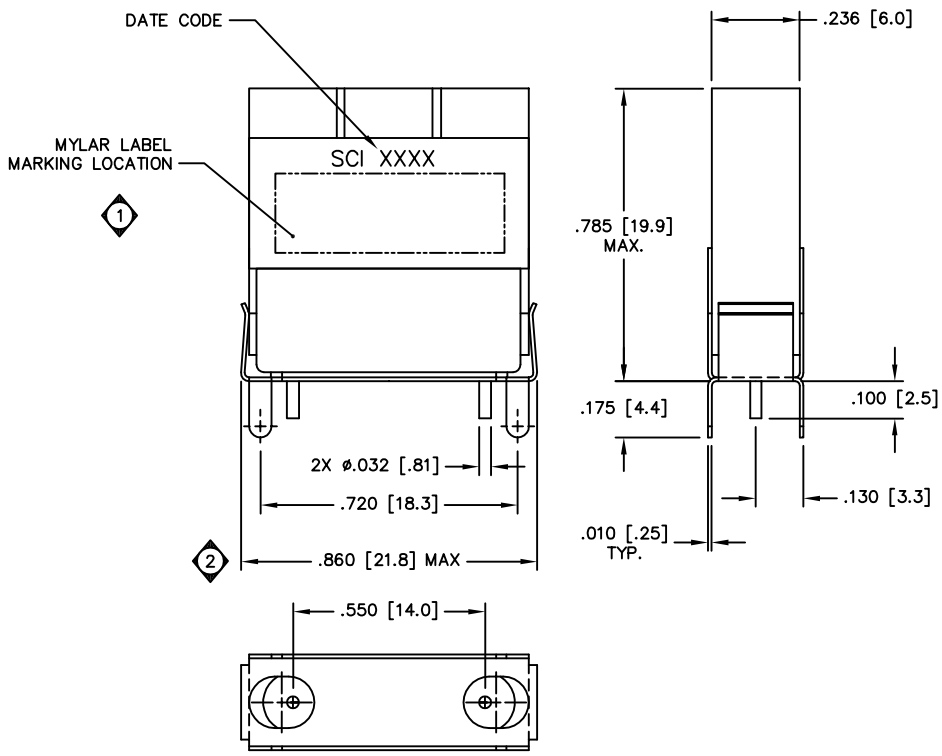

UNLESS OTHERWISE SPECIFIED
ALL DIMENSIONS ARE IN INCHES
DIMENSIONS APPLY AFTER PLATING
INTERPRET DIM. AND TOL. PER
ASME Y14.5M − 1994
TOLERANCES:
.XX±.02 .XXX±.005 ∠ ±.50°
BREAK ALL SHARP EDGES AND DEBURR

DRAWN	L. SLUTSKY	08/17/05
CHECKED		
ENG.	C.HUMMER	08/17/05
MAN.	–	–
Q.C.	–	–
APPROVED		

All technical information and the design disclosure in this drawing or in any accompanying technical data was originated by and is the property of Spectrum Microwave, Inc. All patent, proprietary, design, manufacturing, reproduction, use and sales rights in any information disclosed herein are reserved by Spectrum Microwave, Inc. No right or license to use any such information for any purpose other than as agreed to by Spectrum Microwave, Inc. is prohibited without written permission of Spectrum Microwave, Inc.

Spectrum Microwave, Inc.
COLUMBIA, MARYLAND USA

SALES DRAWING,
BPF3−0471−001LA

SIZE	CAGE CODE	DRAWING NO.	REV
C	67195	STO−5202	2

SCALE 4/1 | DO NOT SCALE PRINTS | SHEET 1 OF 1

STO−5202

F−0010, REV A, 11/4/99

Общество с ограниченной ответственностью «МосЧип» ИНН 7719860671 / КПП 771901001
Адрес: 105318, г.Москва, ул.Щербаковская д.3, офис 1107

Данный компонент на территории Российской Федерации

Вы можете приобрести в компании MosChip.

Для оперативного оформления запроса Вам необходимо перейти по данной ссылке:

http://moschip.ru/get-element

Вы можете разместить у нас заказ для любого Вашего проекта, будь то серийное производство или разработка единичного прибора.

В нашем ассортименте представлены ведущие мировые производители активных и пассивных электронных компонентов.

Нашей специализацией является поставка электронной компонентной базы двойного назначения, продукции таких производителей как XILINX, Intel (ex.ALTERA), Vicor, Microchip, Texas Instruments, Analog Devices, Mini-Circuits, Amphenol, Glenair.

Сотрудничество с глобальными дистрибьюторами электронных компонентов, предоставляет возможность заказывать и получать с международных складов практически любой перечень компонентов в оптимальные для Вас сроки.

На всех этапах разработки и производства наши партнеры могут получить квалифицированную поддержку опытных инженеров.

Система менеджмента качества компании отвечает требованиям в соответствии с ГОСТ Р ИСО 9001, ГОСТ РВ 0015-002 и ЭС РД 009

Офис по работе с юридическими лицами:

105318, г.Москва, ул.Щербаковская д.3, офис 1107, 1118, ДЦ «Щербаковский»

Телефон: +7 495 668-12-70 (многоканальный)

Факс: +7 495 668-12-70 (доб.304)

E-mail: info@moschip.ru

Skype отдела продаж:
moschip.ru
moschip.ru_4
moschip.ru_6
moschip.ru_9