THIS DRAWING IS UNPUBLISHED. RELEASED FOR PUBLICATION 20
© COPYRIGHT 20 BY TYCO ELECTRONICS CORPORATION. ALL RIGHTS RESERVED.

LOC	DIST
A	66

REVISIONS

P	LTR	DESCRIPTION	DATE	DWN	APVD
	A	RELEASED	27MAR2009	ROW	GB

PART NUMBER	REV	FIRST USED	POWER UNIT	FEED TYPE
1852823-1	A	122500-1	LEADMAKER & BENCH MODEL G	AIR FEED
1852823-2	A	565435-5	BENCH MODEL K	AIR FEED
7-1852823-7	A	-	SPARE PARTS	-

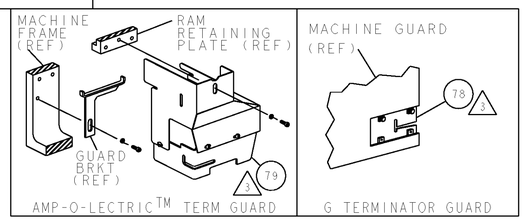

1. RECOMMENDED SPARE PARTS
2. GREASE LIGHTLY
3. GUARD MUST BE IN PLACE WHEN OPERATING APPLICATOR IN A BENCH MACHINE
4. TERMINAL LUBRICATION MAY BE REQUIRED

TERMINAL NAME: TERMINAL, MULTI WIRE EYELET

TE PN	MFR PN	ESSEX TERMINAL - TE CRIMP SPECS		
286688-1	100920-E01			
286688-2	100920-E02	PAD LTR	CRIMP HEIGHT	WIRE SIZE
-	-	A	3.63±0.05mm [.143±.002]	10AWG
-	-	B	3.33±0.05mm [.131±.002]	12AWG
-	-	C	-	-
-	-	D	-	-

CRIMP	SIZE	TYPE	RANGE
WIRE	5.33mm [.210]	F	12-10 AWG
INSUL	7.11mm [.280]	F	Ø.130-.209

WIRE STRIP LENGTH	TERM APPL SPEC	FEED	APPL INSTRUCTIONS	SET UP GAGE
.270-.285	NONE	1.230	408-8039	458638-1

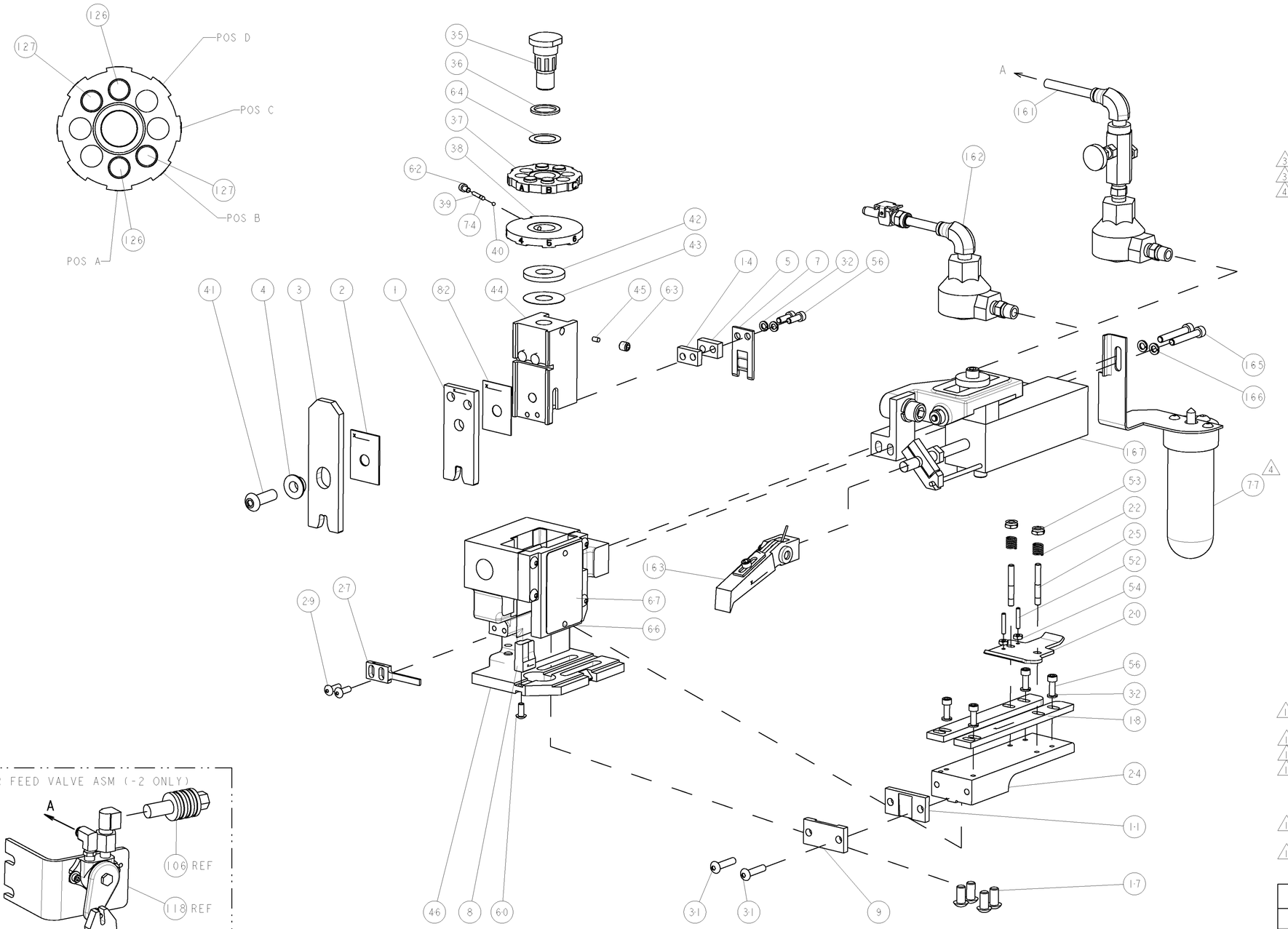

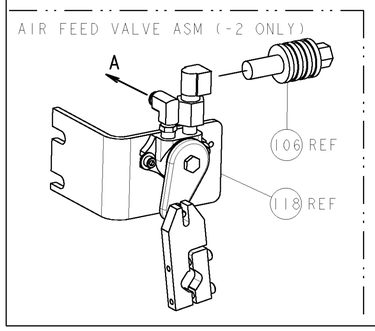

-	1	1	-	2-460277-0	AIR FEED ASSY	167
-	2	2	-	21024-5	WASHER, SPRG LOCK, REG NO 10	166
-	2	2	-	4-21000-0	SCR, SKT HD CAP 10-32 X 1.250	165
-	1	1	-	460680-1	FEED FINGER ASSEMBLY	163
-	-	1	-	692655-7	AIR FEED VALVE ASSEMBLY	162
-	1	-	-	692655-5	AIR FEED VALVE ASSEMBLY	161
-	2	2	-	4-354779-4	PIN, WIRE DISC, .3210	127
-	2	2	-	1-354779-6	PIN, WIRE DISC, .3070	126
-	REF	-	-	692655-6	AIR FEED VALVE ASSEMBLY	118
-	REF	-	-	24042-2	VALVE, SHUT-OFF	106
-	1	1	-	455888-4	SPACER, CRIMPER	82
3 -	REF	-	..	455745-1	GUARD WINDOW	79
3 -	-	REF	..	679532-1	INSERT, GUARD	78
4 -	1	-	-	465184-9	LUBRICATOR ASSY	77
-	1	1	-	690603-1	SPRING ASSIST AMP-O-MATOR APPLICATOR	74
-	1	1	-	217238-1	GENERAL INSTRUCTION PKG	72
-	1	1	-	4088039	EF APPL INST 408-8039	71
-	1	1	-	461264-1	PLATE, IDENTIFICATION	67
-	2	2	-	21017-2	SCREW, DRIVE	66
-	1	1	-	986950-1	WASHER, FLAT PRECISION	64
-	1	1	-	21009-2	SCR, SET, SELF LOCKING 1/4-20 X .250	63
-	1	1	-	23030-1	SCR, SKT HD CAP 6-32 x .25	62
-	1	1	-	22733-8	SCR, BHSC, SELF-LOCKING, 8-32 X .375	60
-	6	6	-	2-21000-7	SCR, SKT HD CAP 8-32 X .500	56
-	2	2	-	21018-4	NUT, HEX, REG 4-40	54
-	2	2	-	21022-2	NUT, LOCK, HEX, TORQUE, 8-32	53
-	2	2	-	2-21006-6	SCR, SET, CUP POINT 4-40 X .625	52
-	1	1	-	1633570-1	SUB ASSY, APPLICATOR FRAME	46
-	1	1	-	690191-1	PLUG,NYLON	45
-	1	1	-	1338281-7	RAM	44
-	1	1	-	690125-1	SHIM SUB-ASSY	43
-	1	1	-	690124-4	WASHER, RAM (.135)	42
-	1	1	-	690686-1	CRIMPER, BOLT SPECIAL	41
-	1	1	-	23241-6	BALL, STEEL	40
-	1	1	-	690170-1	SPRING, COMPRESSION	39
-	1	1	-	690142-1	DISC, INSULATION	38
-	1	1	-	354777-1	WIRE DISC, ASSEMBLY	37
-	1	1	-	22480-5	SPRING, COMPRESSION	36
-	1	1	-	690212-1	POST, RAM	35
-	6	6	-	21024-4	WASHER, SPRG LOCK, REG NO 8	32
-	2	2	-	3-21002-0	SCR, BTN SKT HD CAP 10-32 X .875	31
-	2	2	-	2-21002-2	SCR, BTN SKT HD CAP 8-32 X .500	29
-	1	1	-	468281-5	STRIPPER	27
-	2	2	-	22354-7	STUD, THREADED	25
-	1	1	-	455678-1	PLATE, STRIP GUIDE	24
-	2	2	-	2-22281-1	COMP SPRING	22
-	1	1	-	454177-1	DRAG	20
-	2	2	-	1-454204-0	GUIDE, LOWER STRIP	18
-	4	4	-	3-21002-3	SCR, BTN SKT HD CAP 1/4-20 X .500	17
-	1	1	-	1-240641-2	SPACER	14
1 -	1	1	-	240644-1	PLATE, REAR SHEAR	11
-	-	-	..	-	-	10
1 -	1	1	-	690482-7	PLATE, FRONT SHEAR	9
1 1	1	1	-	3-1633249-4	ANVIL, COMBINATION	8
1 -	1	1	-	690474-9	BLADE, SLUG	7
-	-	-	..	-	-	6
-	1	1	-	6-240641-5	SPACER	5
-	1	1	-	238009-7	BLOCK, FL CRIMPER SPACER	4
1 1	1	1	-	5-456134-6	CRIMPER, INSULATION F PREMIUM	3
-	1	1	-	455888-9	SPACER, CRIMPER	2
1 1	1	1	-	456430-2	CRIMPER, WIRE	1
-77	-2	-1	U/M	PART NO	DESCRIPTION	ITEM NO

THIS DRAWING IS A CONTROLLED DOCUMENT FOR TYCO ELECTRONICS CORPORATION. IT IS SUBJECT TO CHANGE AND THE CONTROLLING ENGINEERING ORGANIZATION SHOULD BE CONTACTED FOR THE LATEST REVISION.

DIMENSIONS: INCHES

TOLERANCES UNLESS OTHERWISE SPECIFIED:
0 PLC ±-
1 PLC ±0.1
2 PLC ±0.01
3 PLC ±0.001
4 PLC ±0.0001
ANGLES ±-

MATERIAL - -
FINISH - -

DWN R.O.WILSON 17FEB2009
CHK D.W.WRIGHT 17FEB2009
APVD T.L.ELBIN 20FEB2009

PRODUCT SPEC -
APPLICATION SPEC -
WEIGHT -

Tyco Electronics
Tyco Electronics
Harrisburg, PA 17105-3608

NAME END FEED HDM APPLICATOR
-
-

SIZE	CAGE CODE	DRAWING NO	RESTRICTED TO
A1	00779	C-1852823	-

CUSTOMER DRAWING SCALE 3:5 SHEET 1 OF 1 REV A

CUSTOMER VIEWABLE ASSEMBLY

Общество с ограниченной ответственностью «МосЧип» ИНН 7719860671 / КПП 771901001
Адрес: 105318, г.Москва, ул.Щербаковская д.3, офис 1107

Данный компонент на территории Российской Федерации

Вы можете приобрести в компании MosChip.

Для оперативного оформления запроса Вам необходимо перейти по данной ссылке:

http://moschip.ru/get-element

Вы можете разместить у нас заказ для любого Вашего проекта, будь то серийное производство или разработка единичного прибора.

В нашем ассортименте представлены ведущие мировые производители активных и пассивных электронных компонентов.

Нашей специализацией является поставка электронной компонентной базы двойного назначения, продукции таких производителей как XILINX, Intel (ex.ALTERA), Vicor, Microchip, Texas Instruments, Analog Devices, Mini-Circuits, Amphenol, Glenair.

Сотрудничество с глобальными дистрибьюторами электронных компонентов, предоставляет возможность заказывать и получать с международных складов практически любой перечень компонентов в оптимальные для Вас сроки.

На всех этапах разработки и производства наши партнеры могут получить квалифицированную поддержку опытных инженеров.

Система менеджмента качества компании отвечает требованиям в соответствии с ГОСТ Р ИСО 9001, ГОСТ РВ 0015-002 и ЭС РД 009

Офис по работе с юридическими лицами:

105318, г.Москва, ул.Щербаковская д.3, офис 1107, 1118, ДЦ «Щербаковский»

Телефон: +7 495 668-12-70 (многоканальный)

Факс: +7 495 668-12-70 (доб.304)

E-mail: info@moschip.ru

Skype отдела продаж:
moschip.ru
moschip.ru_4
moschip.ru_6
moschip.ru_9