REV.	ECN NO.	DATE	SIGN	DESCRIPTION
C	LEN-8B0711	2008/11/24	TOMMY CHANGE	THE NOTE
D	LEN-930476	2009/03/04	ZhaoRongFu	Add Waterproof Rate
E	LEN1810174	2018/01/08	Mark	Change Note & Shrink Tube

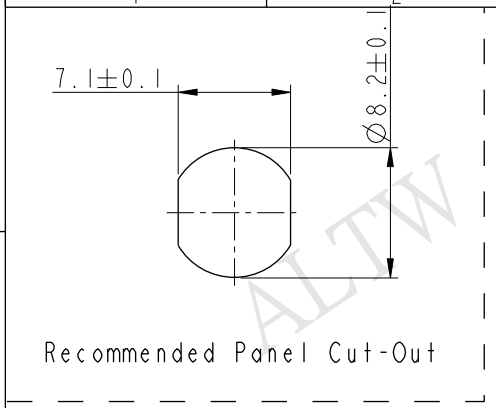

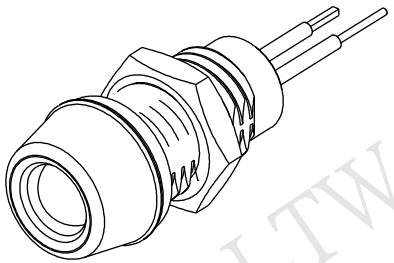

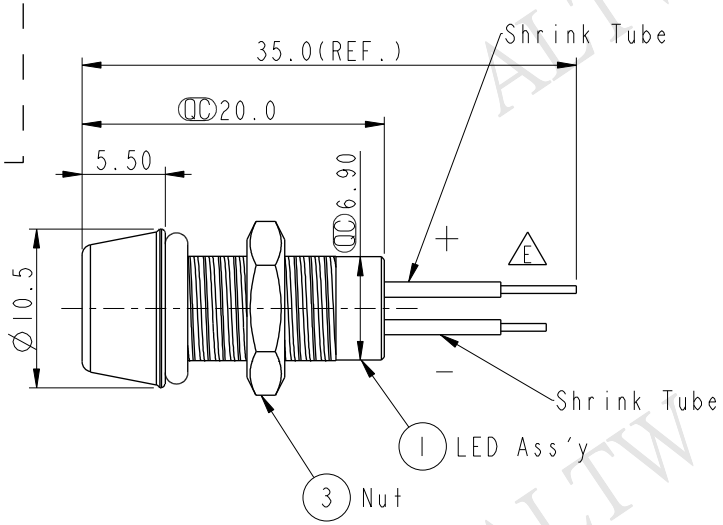

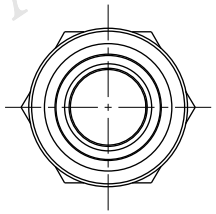

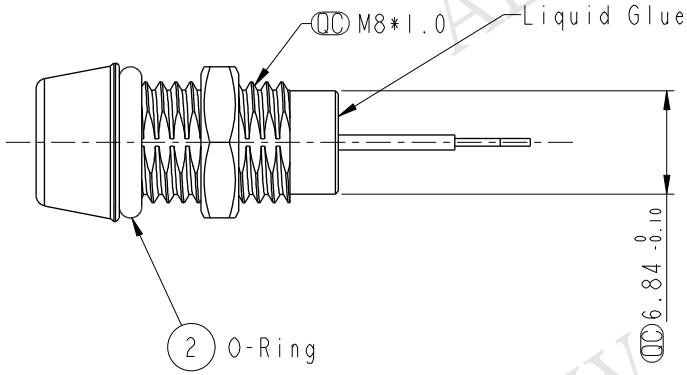

C Notes:
* QC Important Dimension To Check
D * Waterproof Rate: IP67
* LED Spec.
E Ø5 mm,Red
Lens Color: Water Clear
Viewing Angle:30°
Absolute Maximum Rating (@25°C);
*Power Disspation: 100mW
*Forward Current(IF): 30mA
*Reverse Voltage(VR): 5V
Forward Voltage (VF):typ. 2.2V (@IF=20mA, 25°C)
E Luminous Intensity(IV):typ. 5000mcd (@IF=20mA, 25°C)
* Internal Current Limiting Resistor: 91Ω
* Recommended Operating Voltage:DC 4V
* LED Holder: Copper Alloy, Nickel Plating
* O-Ring: EPDM, Black
* Screw Nut: Copper Alloy, Nickel Plating
* Operating Temperature:-40~+80°C
* Panel Thickness: 6.5mm max.

ALTW DCC. DEPT. CONFIDENTIAL 2018.01.30 ISSUED

ALTW CONFIDENTIAL 2018-01-08 R&D DEPT.

UNIT:mm	TITLE: Waterproof Led (Ø5mm) Red,Solder Type			ITEM NO: L08-01RBAS-MR7001	DRAWN BY: Mark	DATE: 2018/01/08
TOLERANCE .X ±0.25 .XX ±0.1 .XXX ±0.05 ANGLES ±1°	SCALE: 2:1	SIZE: A4	SHEET 1 OF 2	DWG NO: L08-01RBAS-MR7001	CHECKED BY: Neo	DATE: 2018/01/08
	REV.: E	WC-REV.: A.2	QC: Inspection item	CUSTOMER: ALTW	APPROVED BY: Max	DATE: 2018/01/08

Amphenol LTW
安費諾亮泰企業股份有限公司

THIS DOCUMENT IS SUBJECT TO CHANGE WITHOUT NOTICE. IT IS CONFIDENTIAL AND A PROPERTY OF Amphenol LTW. DISCLOSURE TO THIRD PARTY HAS TO BE AUTHORIZED BY Amphenol LTW.

Общество с ограниченной ответственностью «МосЧип» ИНН 7719860671 / КПП 771901001
Адрес: 105318, г.Москва, ул.Щербаковская д.3, офис 1107

Данный компонент на территории Российской Федерации

Вы можете приобрести в компании MosChip.

Для оперативного оформления запроса Вам необходимо перейти по данной ссылке:

http://moschip.ru/get-element

Вы можете разместить у нас заказ для любого Вашего проекта, будь то серийное производство или разработка единичного прибора.

В нашем ассортименте представлены ведущие мировые производители активных и пассивных электронных компонентов.

Нашей специализацией является поставка электронной компонентной базы двойного назначения, продукции таких производителей как XILINX, Intel (ex.ALTERA), Vicor, Microchip, Texas Instruments, Analog Devices, Mini-Circuits, Amphenol, Glenair.

Сотрудничество с глобальными дистрибьюторами электронных компонентов, предоставляет возможность заказывать и получать с международных складов практически любой перечень компонентов в оптимальные для Вас сроки.

На всех этапах разработки и производства наши партнеры могут получить квалифицированную поддержку опытных инженеров.

Система менеджмента качества компании отвечает требованиям в соответствии с ГОСТ Р ИСО 9001, ГОСТ РВ 0015-002 и ЭС РД 009

Офис по работе с юридическими лицами:

105318, г.Москва, ул.Щербаковская д.3, офис 1107, 1118, ДЦ «Щербаковский»

Телефон: +7 495 668-12-70 (многоканальный)

Факс: +7 495 668-12-70 (доб.304)

E-mail: info@moschip.ru

Skype отдела продаж:
moschip.ru
moschip.ru_4
moschip.ru_6
moschip.ru_9