THIS DRAWING IS UNPUBLISHED. RELEASED FOR PUBLICATION –,– .
© COPYRIGHT – BY TYCO ELECTRONICS CORPORATION. ALL RIGHTS RESERVED.

LOC	DIST
GP	00

REVISIONS

P	LTR	DESCRIPTION	DATE	DWN	APVD
	A	RELEASED	19DEC06	RG	DO

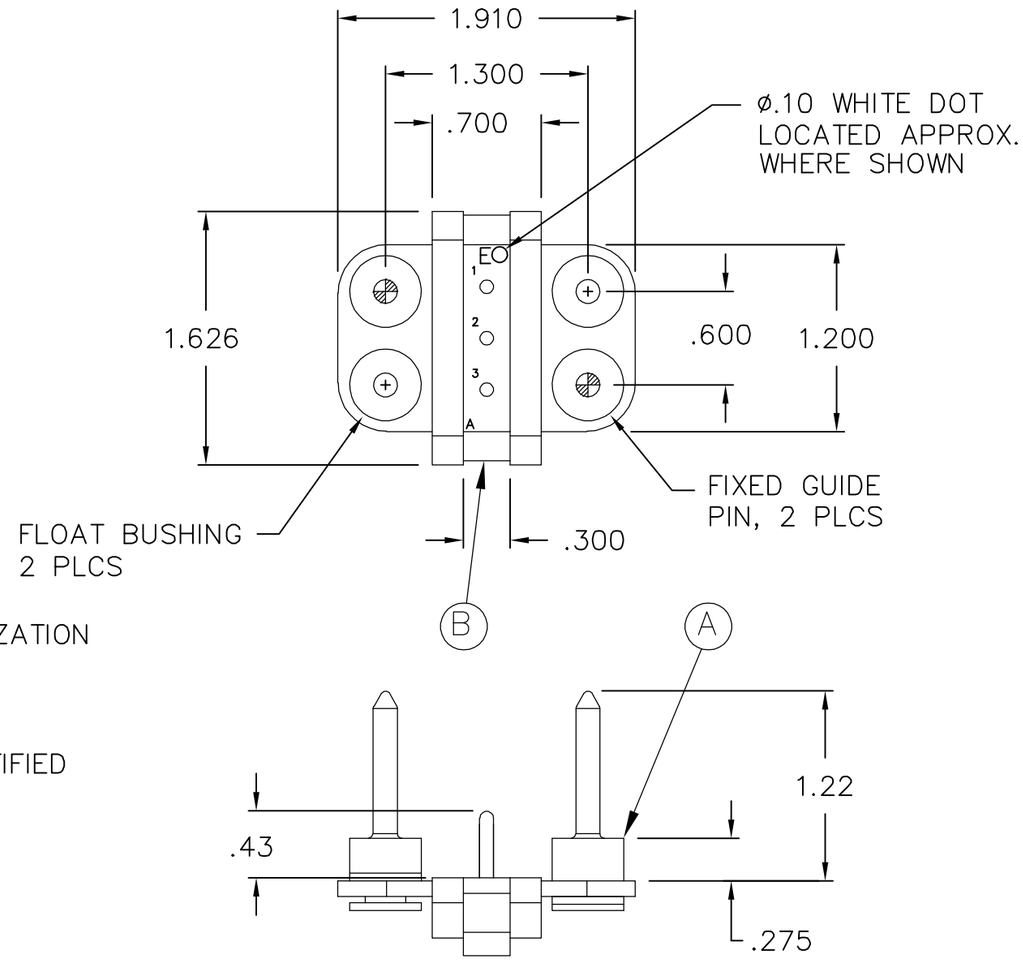

1. PART NUMBER CHANGES AND/OR DESIGN CHANGES AFFECTING ITEM INTERCHANGEABILITY REQUIRE PRIOR TYCO APPROVAL AND AUTHORIZATION BY REVISION TO THIS DRAWING.

2. ITEMS PROVIDED TO THIS SPECIFICATION TO BE PERMANENTLY IDENTIFIED ON THE CONTAINER PER THE FOLLWOING IDENTIFIER:

YEAR — WEEK

TYCO PART NUMBER XXXXXXX–X DATE CODE (e.g. 0212) XXXX

3. MODULES NOTED ARE CRIMP REMOVABLE STYLE. REMOVABLE CONTACTS ITEM C WILL BE PACKAGED SEPARATELY AND SHIPPED LOOSE WITH THE CONNECTOR ASSY.

-1	PART NUMBER	DESCRIPTION	ITEM NO.
3	1650153-2	PIN CONTACT, SIZE #12, CRIMP	C
1	1648501-1	PIN MODULE A	B
2	6648251-1	GUIDE PIN, FLOAT MOUNT	A

THIS DRAWING IS A CONTROLLED DOCUMENT.

DIMENSIONS: INCHES

TOLERANCES UNLESS OTHERWISE SPECIFIED:

0 PLC	± –
1 PLC	± –
2 PLC	± .032
3 PLC	± .016
4 PLC	± –
ANGLES	± 3

MATERIAL – FINISH –

DWN R.GRZYBOWSKI 19DEC2006
CHK D.ORRIS 19DEC06
APVD S.FLICKINGER 19DEC06
PRODUCT SPEC —
APPLICATION SPEC —
WEIGHT —

tyco Electronics
Tyco Electronics Corporation
Harrisburg, PA 17105–3608

NAME
PIN CONNECTOR
DOMINIO
W/ PANEL CUT–OUT

SIZE	CAGE CODE	DRAWING NO	RESTRICTED TO
A3	00779	C-6643984	—

CUSTOMER DRAWING SCALE 1:1 SHEET 1 OF 2 REV A

THIS DRAWING IS UNPUBLISHED. RELEASED FOR PUBLICATION –,– .
© COPYRIGHT – BY TYCO ELECTRONICS CORPORATION. ALL RIGHTS RESERVED.

LOC	DIST
GP	00

REVISIONS

P	LTR	DESCRIPTION	DATE	DWN	APVD
	—	SEE SHEET 1	–	—	—

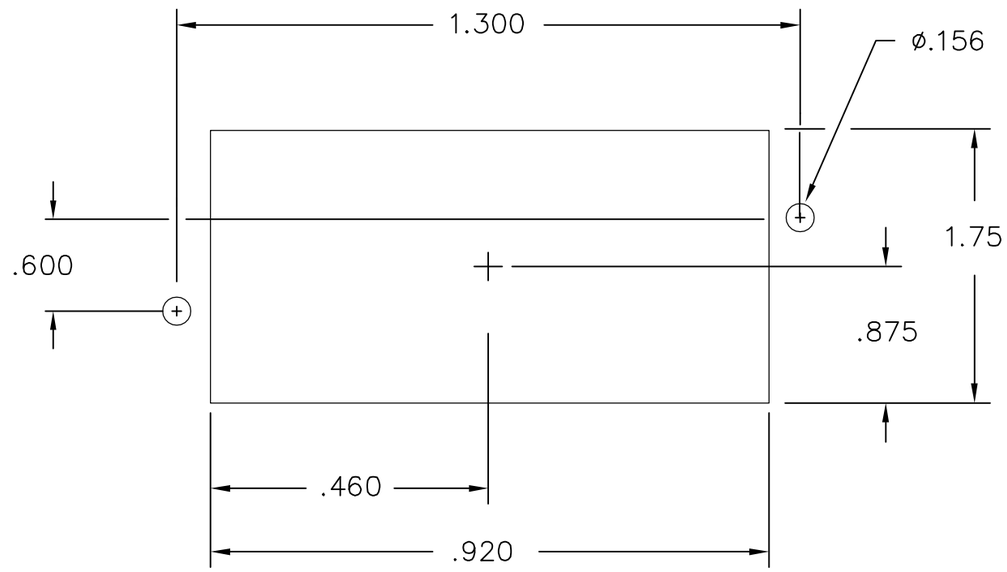

PIN PANEL MOUNT CUTOUT
SCALE: NONE

THIS DRAWING IS A CONTROLLED DOCUMENT.

DIMENSIONS: INCHES	TOLERANCES UNLESS OTHERWISE SPECIFIED:
	0 PLC ± –
	1 PLC ± –
	2 PLC ± .032
	3 PLC ± .016
	4 PLC ± –
	ANGLES ± 3
MATERIAL –	FINISH –

DWN R.GRZYBOWSKI	19DEC2006	
CHK D.ORRIS	19DEC06	
APVD S.FLICKINGER	19DEC06	
PRODUCT SPEC —		
APPLICATION SPEC —		
WEIGHT —		

tyco Electronics
Tyco Electronics Corporation
Harrisburg, PA 17105–3608

NAME
PIN CONNECTOR
DOMINIO
W/ PANEL CUT–OUT

SIZE	CAGE CODE	DRAWING NO	RESTRICTED TO
A3	00779	C–6643984	—

CUSTOMER DRAWING	SCALE 1:1	SHEET 2 OF 2	REV A

Общество с ограниченной ответственностью «МосЧип» ИНН 7719860671 / КПП 771901001
Адрес: 105318, г.Москва, ул.Щербаковская д.3, офис 1107

Данный компонент на территории Российской Федерации

Вы можете приобрести в компании MosChip.

Для оперативного оформления запроса Вам необходимо перейти по данной ссылке:

http://moschip.ru/get-element

Вы можете разместить у нас заказ для любого Вашего проекта, будь то серийное производство или разработка единичного прибора.

В нашем ассортименте представлены ведущие мировые производители активных и пассивных электронных компонентов.

Нашей специализацией является поставка электронной компонентной базы двойного назначения, продукции таких производителей как XILINX, Intel (ex.ALTERA), Vicor, Microchip, Texas Instruments, Analog Devices, Mini-Circuits, Amphenol, Glenair.

Сотрудничество с глобальными дистрибьюторами электронных компонентов, предоставляет возможность заказывать и получать с международных складов практически любой перечень компонентов в оптимальные для Вас сроки.

На всех этапах разработки и производства наши партнеры могут получить квалифицированную поддержку опытных инженеров.

Система менеджмента качества компании отвечает требованиям в соответствии с ГОСТ Р ИСО 9001, ГОСТ РВ 0015-002 и ЭС РД 009

Офис по работе с юридическими лицами:

105318, г.Москва, ул.Щербаковская д.3, офис 1107, 1118, ДЦ «Щербаковский»

Телефон: +7 495 668-12-70 (многоканальный)

Факс: +7 495 668-12-70 (доб.304)

E-mail: info@moschip.ru

Skype отдела продаж:
moschip.ru
moschip.ru_4
moschip.ru_6
moschip.ru_9