| REV. | ECN NO. | DATE | SIGN | DESCRIPTION |
|---|---|---|---|---|
| B | LE3-910082 | 2009/01/16 | Vicky | Update the drawing. |
| | | | | |
| | | | | |

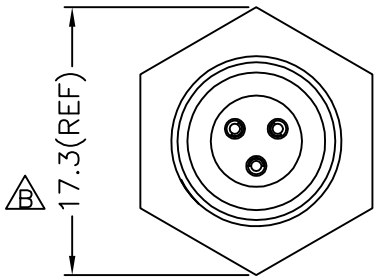


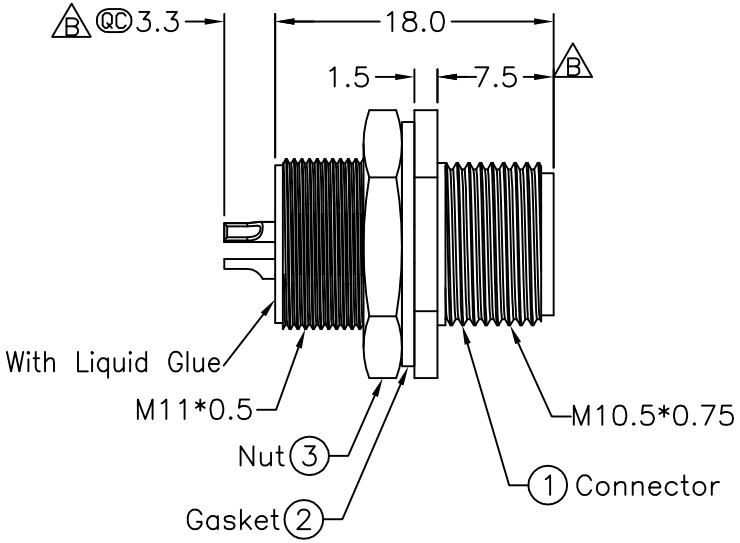


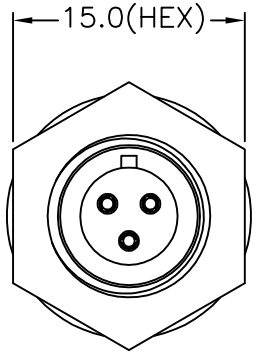


ALTW
DCC. DEPT.
CONFIDENTIAL
2009.01.20
ISSUED

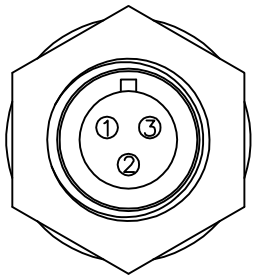


Pin Assignments
Front View

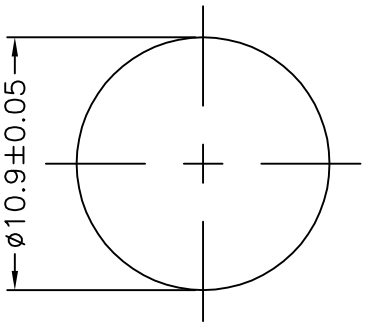


Recommended Panel Cut-Out

ALTW
CONFIDENTIAL
2009.01.16
R&D DEPT.

Notes:
* QC Important Dimension.
* Waterproof Rate:IP67.
* Connector:Black,Nylon+GF.
* Female Pin:Copper Alloy,Gold Plated.
* Gasket:Black,EPDM.
* Nut:Copper Alloy,Nickel Plated.
* Shield:Copper Alloy,Nickel Plated.
* For Panel Thickness Max:6.0mm.
B * Nut Torque:4~6 Kgf.cm

| | | | | | |
|---|---|---|---|---|---|
| UNIT:mm | TITLE B M10.5 Conn Panel Screw 3P M Conn F Pin | Amphenol LTW 安費諾亮泰企業股份有限公司 | ITEM NO 105-03PMFS-SH7001 | DRAWN BY Vicky | DATE 2009/01/16 |
| TOLERANCE .X ±0.25 .XX ±0.1 .XXX ±0.05 ANGLES ±1° | SCALE Free / SHEET 1 OF 1 | | DWG NO 105-03PMFS-SH7001 | CHECKED BY Ivan | DATE 2009/01/16 |
| | REV. B / SIZE A4 / QC :Inspection Item | | CUSTOMER ALTW | APPROVED BY Luke | DATE 2009/01/16 |

THIS DOCUMENT IS SUBJECT TO CHANGE WITHOUT NOTICE. IT IS CONFIDENTIAL AND A PROPERTY OF Amphenol LTW. DISCLOSURE TO THIRD PARTY HAS TO BE AUTHORIZED BY Amphenol LTW.

Общество с ограниченной ответственностью «МосЧип» ИНН 7719860671 / КПП 771901001
Адрес: 105318, г.Москва, ул.Щербаковская д.3, офис 1107

**Данный компонент на территории Российской Федерации**

**Вы можете приобрести в компании MosChip.**

Для оперативного оформления запроса Вам необходимо перейти по данной ссылке:

http://moschip.ru/get-element

Вы можете разместить у нас заказ для любого Вашего проекта, будь то серийное производство или разработка единичного прибора.

В нашем ассортименте представлены ведущие мировые производители активных и пассивных электронных компонентов.

Нашей специализацией является поставка электронной компонентной базы двойного назначения, продукции таких производителей как XILINX, Intel (ex.ALTERA), Vicor, Microchip, Texas Instruments, Analog Devices, Mini-Circuits, Amphenol, Glenair.

Сотрудничество с глобальными дистрибьюторами электронных компонентов, предоставляет возможность заказывать и получать с международных складов практически любой перечень компонентов в оптимальные для Вас сроки.

На всех этапах разработки и производства наши партнеры могут получить квалифицированную поддержку опытных инженеров.

Система менеджмента качества компании отвечает требованиям в соответствии с ГОСТ Р ИСО 9001, ГОСТ РВ 0015-002 и ЭС РД 009

**Офис по работе с юридическими лицами:**

105318, г.Москва, ул.Щербаковская д.3, офис 1107, 1118, ДЦ «Щербаковский»

Телефон: +7 495 668-12-70 (многоканальный)

Факс: +7 495 668-12-70 (доб.304)

E-mail: info@moschip.ru

Skype отдела продаж:
moschip.ru
moschip.ru_4
moschip.ru_6
moschip.ru_9