THIS DRAWING IS UNPUBLISHED.
VERTRAULICH UNVEROEFFENTLICHTE ZEICHNUNG
© COPYRIGHT 1994 BY -
RELEASED FOR PUBLICATION - 2010
FREI FUER VEROEFFENTLICHUNG
ALL RIGHTS RESERVED.
ALLE RECHTE VORBEHALTEN.

MATED WITH:
PASSEND ZU
-

PROJEKT NR.

REVISIONS
ANDERUNGEN

| P | LTR | DESCRIPTION BESCHREIBUNG | DATE | DWN | APVD |
|---|---|---|---|---|---|
| | C5 | UPDATED | 09FEB2011 | KSC | HHC |
| | C6 | 1.6+0.15 war 1.6+0.1 (A4); 8.5+0.05/-0.15 war | 05FEB2013 | KSC | HHC |
| | | 8.5+0.15/-0.05 (A4/B4); 5.15-0.1 war 5.15-0.05 | | | |
| | | (D4): Verzug ±0.3 hinzu (D5) | | | |

CODINGS
Kodierungen
2:1

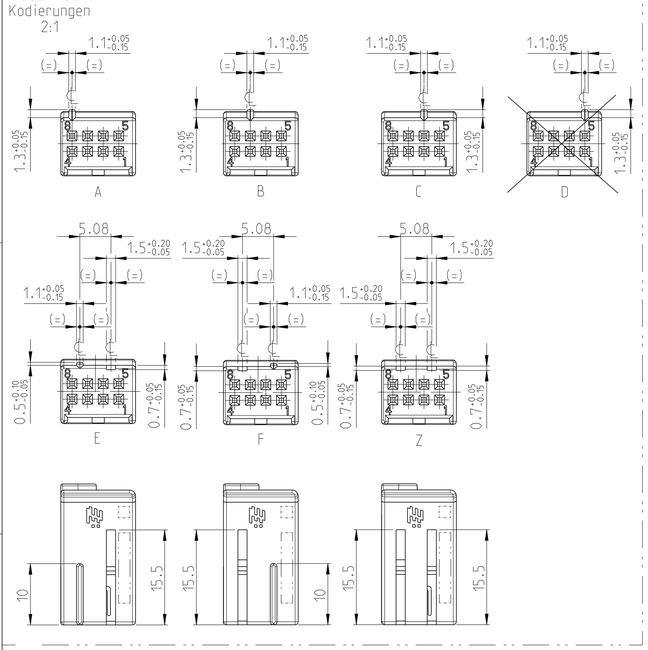


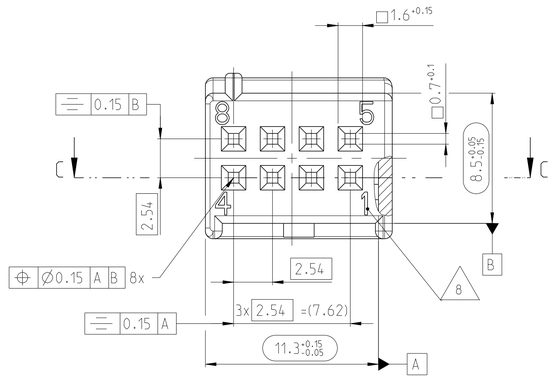


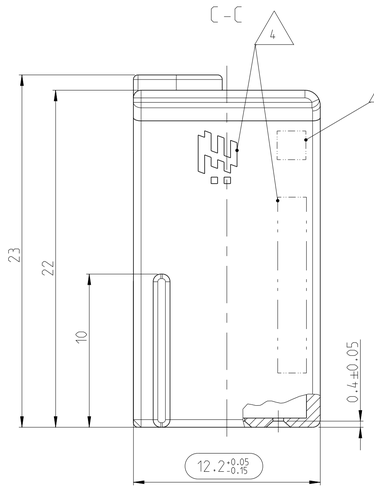


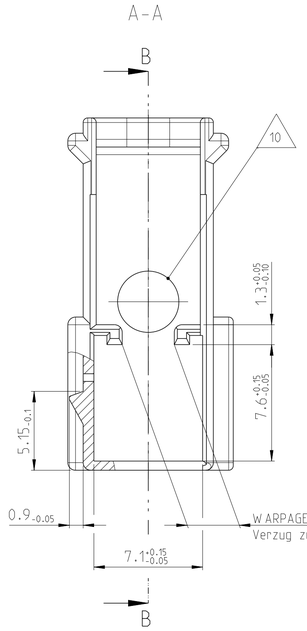


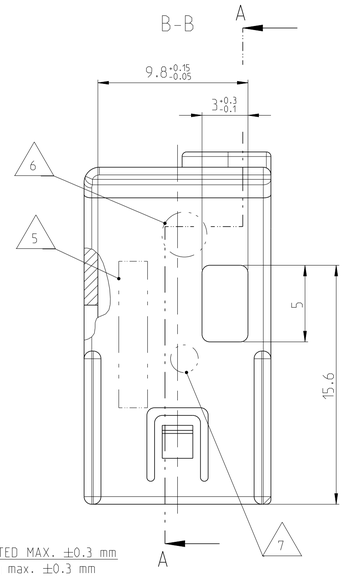


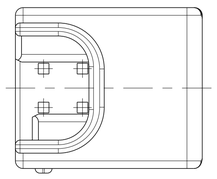

NOTES
Bemerkungen

1 ONLY THE GERMAN LANGUAGE VERSION IS AUTHORITATIVE
Massgebend ist nur der deutsche Text

2 CODING A AS SHOWN
Kodierung A wie gezeichnet

3 FUNCTIONAL MEASUREMENTS MARKED WITH ⬭ ARE DOCUMENTED IN THE PPFB. NOT MARKED MEASUREMENTS ARE MEASURED, BUT NOT DOCUMENTED IN THE PPFB. DEVIATIONS HAVE TO BE CORRECTED.
Funktionsbestimmende Masse, die mit ⬭ gekennzeichnet sind, werden im PPFB dokumentiert. Nicht gekennzeichnete Masse werden ebenfalls ausgemessen, aber nicht im PPFB dokumentiert. Abweichungen sind zu korrigieren.

△4 SUPPLIER-MARK
Lieferantenkennzeichnung

△5 MATERIAL IDENTIFICATION
Materialkennzeichnung

△6 DATE INSERT
Datumstempel

△7 MOULD CAVITY MARKING: FOR FIRST MOULD Y; FOR FURTHER MOULDS X.Y
X = MOULD NUMBER
Y = MOULD CAVITY NUMBER
Formnestkennzeichnung: fuer erstes Werkzeug Y; fuer weitere Werkzeuge X.Y
X = Werkzeug-Nr.
Y = Formnest-Nr.

△8 CAVITY IDENTIFICATION
Kammer-Kennzeichnung

△9 SUPPLIER REVISION INDEX
Revisionsindex des Lieferanten

△10 THROUGH HOLE NOT RELEVANT TO FUNCTION OF CONNECTOR.
TOOL RETENTION
Durchbruch nicht funktionsrelevant fuer Steckverbinder.
Werkzeugkernabstuetzung

11 SUPPLIED FORM: LOOSE PIECE IN CORRUGATED SHIPPING BOX
Auslieferungsform: Schuettgut in Versandkarton

| NOTE Bem. | FEATURE Merkmal | TE Connectivity - No. |
|---|---|---|
| △12 | PRODUCT-SPEC. Produkt-Spez. | 108-18463-1 |
| 13 | MATING TO INTERFACE BY TE Connectivity Passend zu AV von TE Connectivity | 114-18063-29 |
| 14 | USEABLE MATING PART BY TE Connectivity Passendes Gegenstueck von TE Connectivity | 965601-2 |

| COD | TE Connectivity PART-NO. | REV | DESCRIPTION | MATERIAL | VOLUME [cm³] | WEIGHT [g] | SURFACE COLOUR |
|---|---|---|---|---|---|---|---|
| Z | 9-965600-1 | A | SHIELD. 8 POS. Abdeckkappe. 8 pol. | PBT-GF15 | 0.7 | 1 | wasserblau/WATERBLUE aehnl./SIML. RAL 5021 |
| F | 6-965600-1 | A | SHIELD. 8 POS. Abdeckkappe. 8 pol. | PBT-GF15 | 0.7 | 1 | braun/BROWN aehnl./SIML. RAL 8011 |
| E | 5-965600-2 | A | SHIELD. 8 POS. Abdeckkappe. 8 pol. | PBT-GF15 | 0.7 | 1 | gruen/GREEN aehnl./SIML. RAL 6017 |
| D | - | - | ~~SHIELD. 8 POS. Abdeckkappe. 8 pol.~~ | ~~PBT-GF15~~ | - | - | ~~gelb/YELLOW aehnl./SIML. RAL 1018~~ |
| C | 3-965600-1 | B | SHIELD. 8 POS. Abdeckkappe. 8 pol. | PBT-GF15 | 0.7 | 1 | blau/BLUE aehnl./SIML. RAL 5012 |
| B | 2-965600-1 | B | SHIELD. 8 POS. Abdeckkappe. 8 pol. | PBT-GF15 | 0.7 | 1 | natur NATURE |
| A | 1-965600-1 | B | SHIELD. 8 POS. Abdeckkappe. 8 pol. | PBT-GF15 | 0.7 | 1 | schwarz/BLACK RAL 9011 |

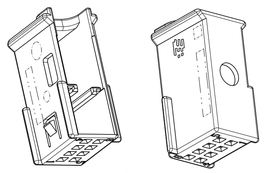

2:1

THIS DRAWING IS A CONTROLLED DOCUMENT.
Diese Zeichnung ist ein kontrolliertes Dokument.

DIMENSIONS: MASSEINHEITEN: mm

TOLERANCES UNLESS OTHERWISE SPECIFIED ACC. TO DIN 16901-NO VALIDITY HAS THE RELEVANT VERSION AT THE MOMENT OF PART CONSTRUCTION. Freimasstoleranzen nach DIN 16901-NO Gültigkeit hat die aktuelle Version zum Zeitpunkt der Teilekonstruktion.
TOLERANCING ISO 8015
TOLERIERUNG ISO 8015
ANGLES/W.INKEL ±2°

MATERIAL - -
FINISH/OBERFLAECHE/FARBE - -

DWN. K. Schaffnit 23NOV2010
CHK. H. Holland-Cunz 23NOV2010
APVD J. Woller 23NOV2010
PRODUCT SPEC PRODUKTSPEZ. △12
APPLICATION SPEC VERARBEITUNGSSPEZ. -
WEIGHT GEWICHT. -

TE Connectivity

NAME
SHIELD FOR MQS-HOUSING, 8 POS.
Abdeckkappe fuer MQS-Gehaeuse, 8 pol.
-

SIZE A1 | CAGE CODE 00779 | DRAWING NO ZEICHNUNGS-NR. C-965600 | RESTRICTED TO NUR FUER -

CUSTOMER DRAWING /KUNDENZEICHNUNG | SCALE MASSSTAB 5:1 | SHEET BLATT 1 OF VON 1 | REV C6

4805 (3/11)

Общество с ограниченной ответственностью «МосЧип» ИНН 7719860671 / КПП 771901001
Адрес: 105318, г.Москва, ул.Щербаковская д.3, офис 1107

**Данный компонент на территории Российской Федерации**

**Вы можете приобрести в компании MosChip.**

Для оперативного оформления запроса Вам необходимо перейти по данной ссылке:

http://moschip.ru/get-element

Вы можете разместить у нас заказ для любого Вашего проекта, будь то серийное производство или разработка единичного прибора.

В нашем ассортименте представлены ведущие мировые производители активных и пассивных электронных компонентов.

Нашей специализацией является поставка электронной компонентной базы двойного назначения, продукции таких производителей как XILINX, Intel (ex.ALTERA), Vicor, Microchip, Texas Instruments, Analog Devices, Mini-Circuits, Amphenol, Glenair.

Сотрудничество с глобальными дистрибьюторами электронных компонентов, предоставляет возможность заказывать и получать с международных складов практически любой перечень компонентов в оптимальные для Вас сроки.

На всех этапах разработки и производства наши партнеры могут получить квалифицированную поддержку опытных инженеров.

Система менеджмента качества компании отвечает требованиям в соответствии с ГОСТ Р ИСО 9001, ГОСТ РВ 0015-002 и ЭС РД 009

**Офис по работе с юридическими лицами:**

105318, г.Москва, ул.Щербаковская д.3, офис 1107, 1118, ДЦ «Щербаковский»

Телефон: +7 495 668-12-70 (многоканальный)

Факс: +7 495 668-12-70 (доб.304)

E-mail: info@moschip.ru

Skype отдела продаж:
moschip.ru
moschip.ru_4
moschip.ru_6
moschip.ru_9